ÉCLATÉ INTERACTIF NHP MOTOCULTURE
Identifiez le repère, puis cliquez sur la référence soulignée.
Les références non soulignées ne sont pas retrouvées dans l'export.

BR 45 C

Liste des pièces
18.03.2025
France, français

Table des matières

Carter, Cylindre 2
Dispositif d'allumage, Silencieux 4
Filtre à air, Carburateur 6
Dispositif de lancement 8
Carburateur C1Q-S112 10
Carburateur C1Q-S73 (45.2006) 13
Carter de turbine extérieur, Turbine 16
Carter de turbine intérieur 18
Cadre porteur 20
Tube à soufflet, Tube de soufflage 22
Poignée de commande 24

Liste des pièces BR 45 C, 18.03.2025 © ANDREAS STIHL AG & Co. KG



IDENTIFIEZ LE REPÈRE

Puis retrouvez la référence correspondante dans la nomenclature associée.

Ouvrir la nomenclature - page 3

Carter, Cylindre

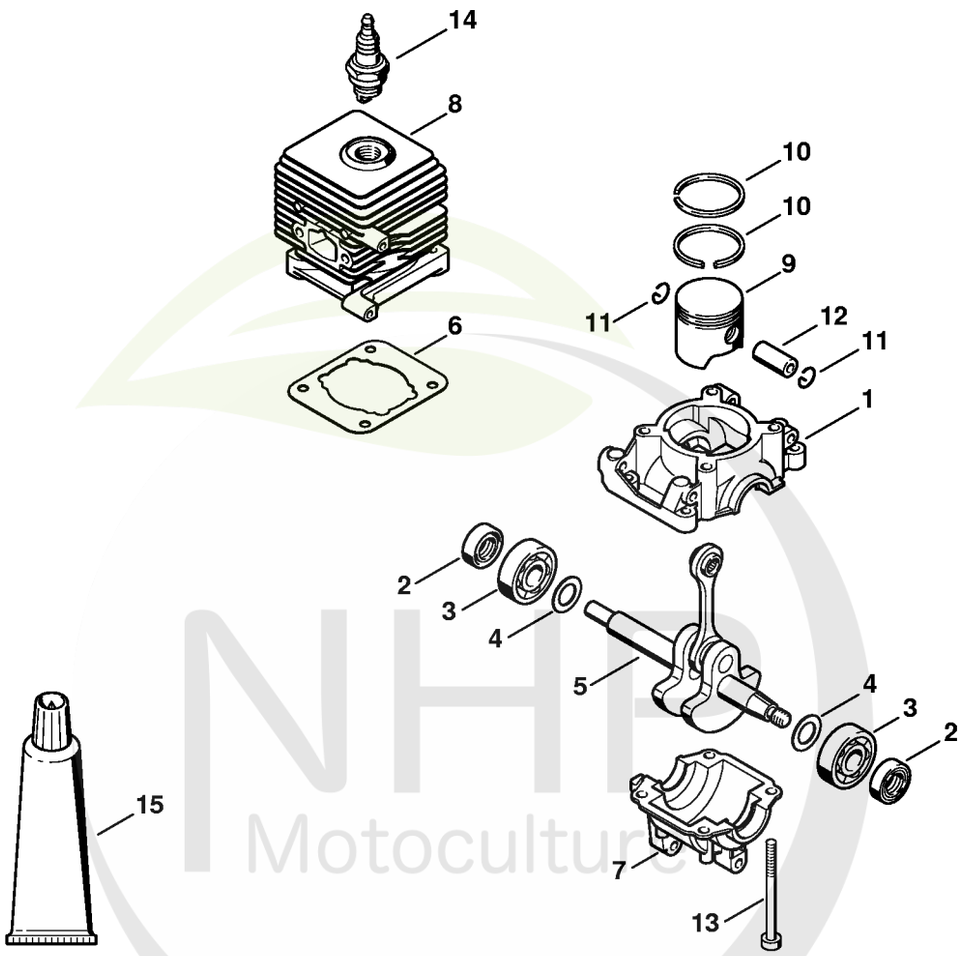

NHB Motoculture
Cultivez votre univers



CLIQUEZ SUR LES RÉFÉRENCES SOULIGNÉES

1 produit : accès direct à sa fiche NHP.
Plusieurs produits : recherche sur le site NHP.

15/16 références reliées au catalogue.

Carter, Cylindre

#	Numéro de pièce	Description	Quantité	Contient un ou plusieurs articles	Remarques
1	4140 021 0300	Carter de vilebrequin	1		
2	9639 003 1230	Bague d'étanchéité 12x22x7	2		
3	9503 003 0242	Roulement rainuré à billes 6201	2		
4	4140 036 0300	Rondelle	2		
5	4229 030 0400	Vilebrequin	1		
6	4140 029 2300	Joint de cylindre	1		
7	4140 021 2500	Carter inférieur	1		
8	4140 020 1202	Cylindre avec piston Ø 34 mm	1	9 - 13	
9	4140 030 2000	Piston Ø 34 mm	1	10 - 12	
10	4137 034 3000	Segment de piston Ø 34x1,5 mm	2		
11	9463 650 0807	Jonc d'arrêt 8x0,7	2		
12	4137 034 1500	Axe de piston 8x5x22	1		
13	9075 478 4268	Vis cylindrique IS-D5x60	2		
14	0000 400 7000	Bougie NGK BPMR7A	1		
15	0783 830 2000	Pâte d'étanchéité Dirko HT rouge	1		
	4229 007 1050	Jeu de joints	1	2, 6	

NHP Motoculture
Cultivez votre univers



IDENTIFIEZ LE REPÈRE

Puis retrouvez la référence correspondante dans la nomenclature associée.

Ouvrir la nomenclature - page 5

Dispositif d'allumage, Silencieux

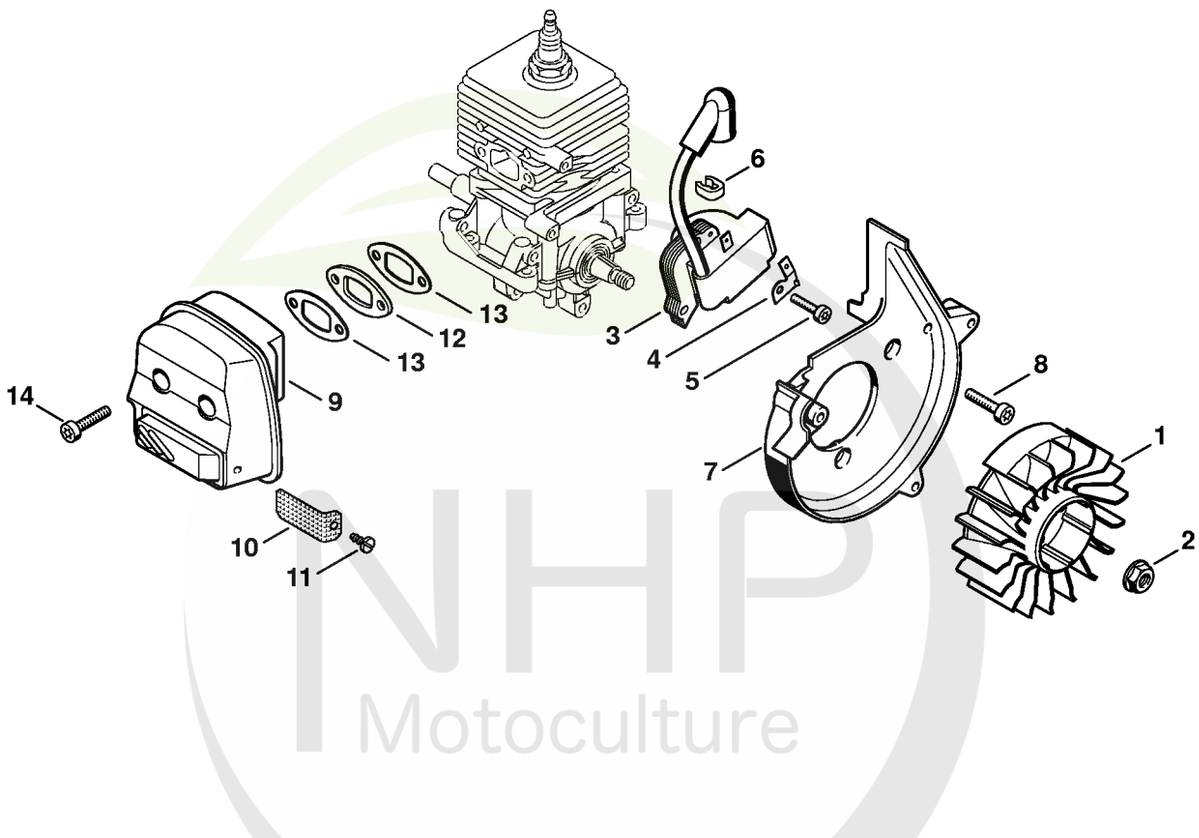

NHP Motoculture
Cultivez votre univers



CLIQUEZ SUR LES RÉFÉRENCES SOULIGNÉES

1 produit : accès direct à sa fiche NHP.
Plusieurs produits : recherche sur le site NHP.

15/15 références reliées au catalogue.

Dispositif d'allumage, Silencieux

#	Numéro de pièce	Description	Quantité	Contient un ou plusieurs articles	Remarques
1	4140 400 1200	Rotor	1		
2	0000 955 0802	Écrou à embase M8x1	1		
3	4229 400 1300	Module d'allumage	1		
4	4140 431 2100	Languette enfichable	1		
5	9075 478 3023	Vis cylindrique IS-D4x22	2		
6	4229 448 1200	Attache de câble	1		
7	4228 084 1100	Carter en volute	1		
8	9075 478 4159	Vis cylindrique IS-D5x24	3		
9	4229 140 0609	Silencieux	1	10	
10	4229 141 9001	Grille	1		
11	9099 021 0805	Vis Parker 4,2x6,5	1		
12	4140 145 1200	Bride	1		
13	4140 149 0602	Joint de silencieux	2		
14	9075 478 4159	Vis cylindrique IS-D5x24	2		
	4229 007 1050	Jeu de joints	1	13	

NHP Motoculture
Cultivez votre univers



IDENTIFIEZ LE REPÈRE

Puis retrouvez la référence correspondante dans la nomenclature associée.

Ouvrir la nomenclature - page 7

Filtre à air, Carburateur

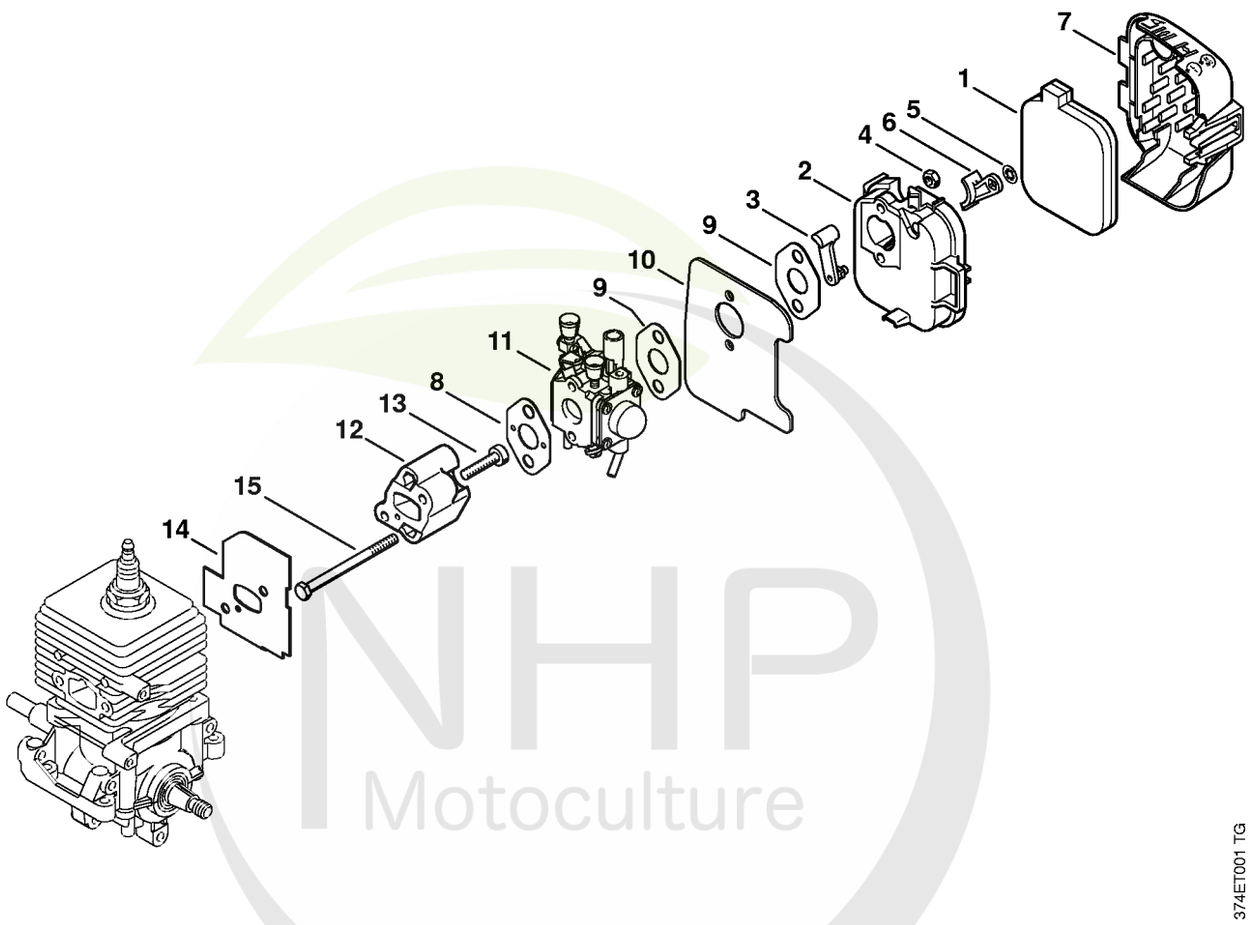

NHP Motoculture
Cultivez votre univers



CLIQUEZ SUR LES RÉFÉRENCES SOULIGNÉES

1 produit : accès direct à sa fiche NHP.
Plusieurs produits : recherche sur le site NHP.

16/16 références reliées au catalogue.

Filtre à air, Carburateur

#	Numéro de pièce	Description	Quantité	Contient un ou plusieurs articles	Remarques
1	4229 120 1800	Filtre	1		
2	4229 140 2801	Boîtier de filtre	1	3, 5, 6	
3	4229 141 3700	Levier	1		
4	9210 261 0700	Écrou à six pans M5	2		
5	9417 003 7512	Clip-écrou 4,0x9,6x1,8	1		
6	4229 141 3800	Volet de démarrage	1		
7	4229 141 0501	Couvercle de filtre	1		
8	4140 129 0900	Joint	1		
9	4114 149 1205	Joint	2		
10	4229 122 1800	Tôle calorifuge	1		
11	4229 120 0607	Carburateur C1Q-S112C	1		
12	4229 121 1601	Bride intermédiaire	1		
13	9075 478 4159	Vis cylindrique IS-D5x24	2		
14	4229 129 0900	Joint	1		
15	9007 319 1137	Vis à six pans M5x68	2		
	4229 007 1050	Jeu de joints	1	8, 9, 14	

NHP Motoculture
Cultivez votre univers



IDENTIFIEZ LE REPÈRE

Puis retrouvez la référence correspondante dans la nomenclature associée.

Ouvrir la nomenclature - page 9

Dispositif de lancement

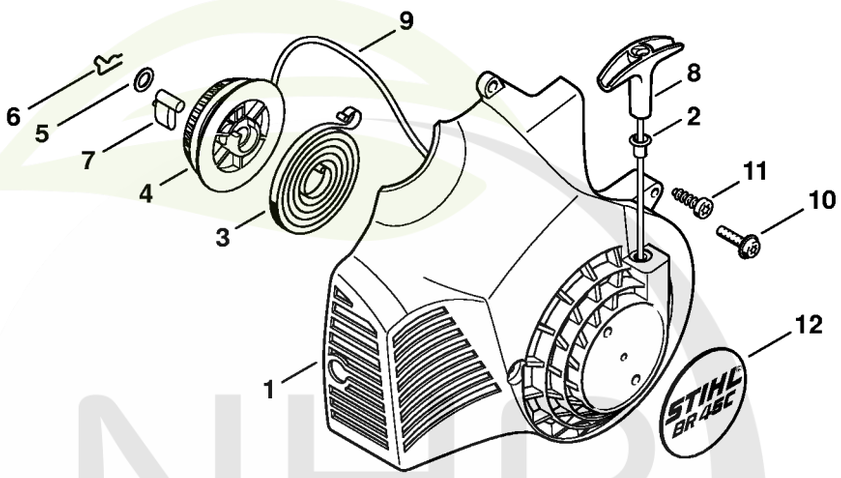

374ET002 TG

NHP Motoculture
Cultivez votre univers



CLIQUEZ SUR LES RÉFÉRENCES SOULIGNÉES

1 produit : accès direct à sa fiche NHP.
Plusieurs produits : recherche sur le site NHP.

15/15 références reliées au catalogue.

Dispositif de lancement

#	Numéro de pièce	Description	Quantité	Contient un ou plusieurs articles	Remarques
	4229 080 2104	Carter de ventilateur avec lanceur	1	1 - 9	
1	4229 080 1802	Carter de ventilateur	1	2	
2	9416 868 6650	Rivet 6,5x0,5x8,8	1		
3	4228 190 0600	Ressort de rappel	1		
4	1123 195 0400	Poulie à câble	1		
5	0000 958 0923	Rondelle	1		
6	1118 195 3500	Ressort	1		
7	1125 195 7200	Cliquet	1		
8	4140 195 3400	Poignée	1		
9	1120 195 8200	Câble de lancement Ø 3x1060 mm	1		
	0000 930 2208	Câble de lancement Ø 3 mm x 30,5 m	1		
	0000 930 2211	Câble de lancement Ø 3 mm x 60,8 m	1		
10	0000 951 1100	Vis	3		
11	9074 478 4425	Vis cylindrique IS P6x19	1		
12	4229 967 1506	Plaque matricule BR 45 C	1		

NHP Motoculture
Cultivez votre univers



IDENTIFIEZ LE REPÈRE

Puis retrouvez la référence correspondante dans la nomenclature associée.

Ouvrir la nomenclature - page 11

Carburateur C1Q-S112

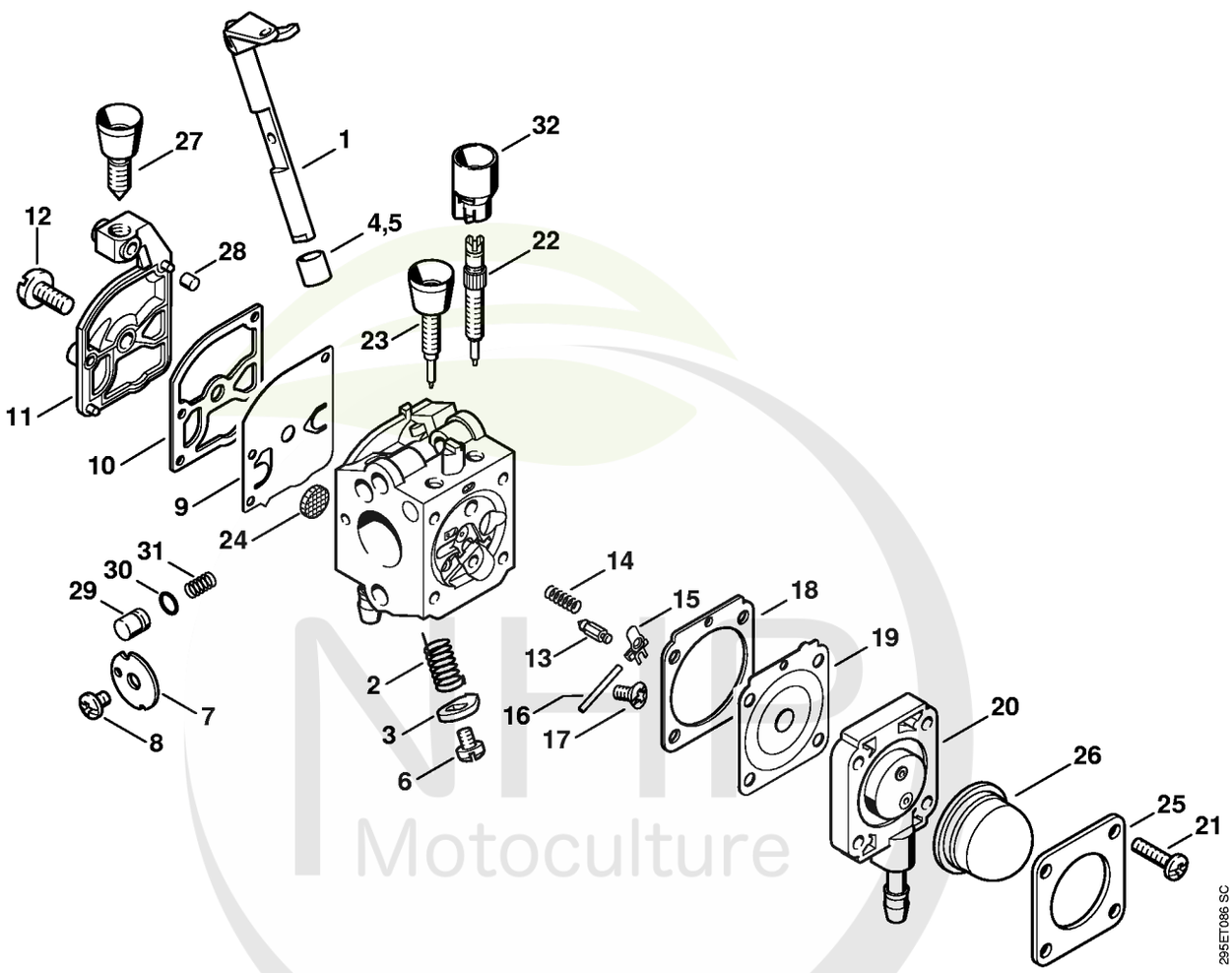

NHP Motoculture
Cultivez votre univers



CLIQUEZ SUR LES RÉFÉRENCES SOULIGNÉES

1 produit : accès direct à sa fiche NHP.
Plusieurs produits : recherche sur le site NHP.

24/26 références reliées au catalogue.

Carburateur C1Q-S112

#	Numéro de pièce	Description	Quantité	Contient un ou plusieurs articles	Remarques
	4229 120 0607	Carburateur C1Q-S112C	1	1 - 4, 6 - 32	
1	4229 120 7102	Axe de papillon avec levier	1		
2	4229 122 3000	Ressort	1		
3	4229 123 7300	Levier	1		
4	4229 122 5000	Douille d'écartement	1		
5	4134 122 5000	Douille d'écartement	1		
6	9079 319 0280	Vis à tête plate M3x3,5	1		
7	4229 121 3300	Papillon	1		
8	1125 122 7403	Vis à tête ronde	1		
9	1129 121 4800	Membrane de pompe	1		
10	1123 129 0905	Joint de pompe	1		
11	1123 121 0800	Couvercle	1		
12	1120 122 7800	Vis à tête bombée fraisée	1		
13	Z000 018 Z000	Pointeau d'admission	1		
14	1128 122 3000	Ressort	1		
15	1125 121 5000	Levier de réglage d'admission	1		
16	1120 121 9200	Axe	1		
17	1120 122 6600	Vis à embase	1		
18	4229 129 0901	Joint de réglage	1		
19	4229 121 4700	Membrane de réglage	1		
20	4229 120 2205	Bride	1		
21	4226 122 7100	Vis	4		
22	4229 122 6703	Vis H de richesse à haut régime	1		
23	4229 122 6801	Vis L de richesse au ralenti	1		
24	1123 121 7800	Tamis	1		
25	4140 121 0800	Couvercle	1		

NHP Motoculture
Cultivez votre univers

CLIQUEZ SUR LES REFERENCES

CLIQUEZ SUR LES RÉFÉRENCES SOULIGNÉES

1 produit : accès direct à sa fiche NHP.
Plusieurs produits : recherche sur le site NHP.

8/8 références reliées au catalogue.

Carburateur C1Q-S112

#	Numéro de pièce	Description	Quantité	Contient un ou plusieurs articles	Remarques
26	4226 121 2700	Capuchon	1		
27	4229 122 6200	Vis de réglage de régime de ralenti	1		
28	1125 122 4200	Pièce de serrage	1		
29	4229 121 5803	Piston de pompe	1		
30	1129 122 3600	Anneau de joint	1		
31	4180 122 3002	Ressort	1		
32	4229 121 2701	Capuchon	1		
	4229 007 1060	Jeu de pièces de carburateur	1	9, 10, 18, 19	

NHP Motoculture
Cultivez votre univers



IDENTIFIEZ LE REPÈRE

Puis retrouvez la référence correspondante dans la nomenclature associée.

Ouvrir la nomenclature - page 14

Carburateur C1Q-S73 (45.2006)

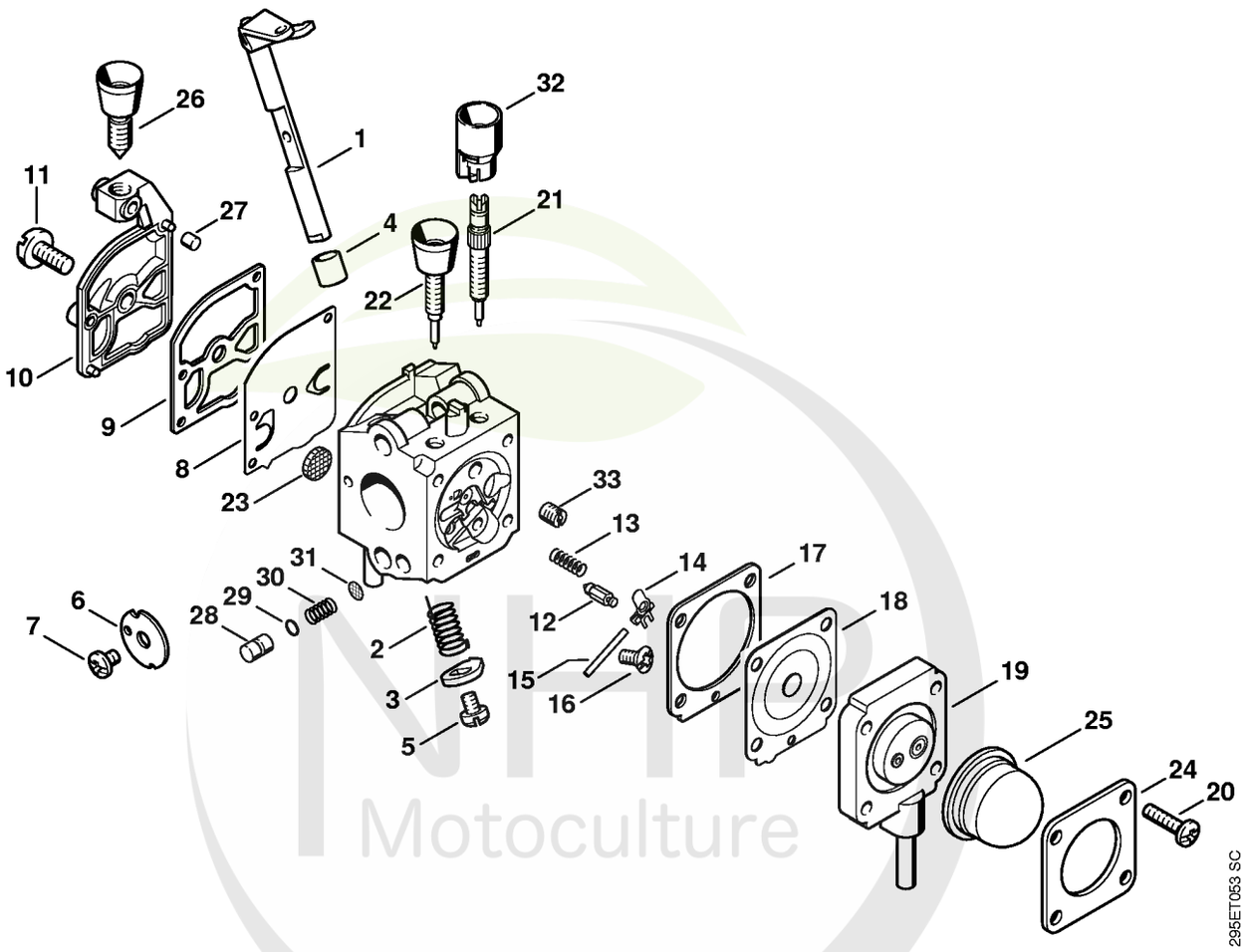

NHP Motoculture
Cultivez votre univers



CLIQUEZ SUR LES RÉFÉRENCES SOULIGNÉES

1 produit : accès direct à sa fiche NHP.
Plusieurs produits : recherche sur le site NHP.

25/26 références reliées au catalogue.

Carburateur C1Q-S73 (45.2006)

#	Numéro de pièce	Description	Quantité	Contient un ou plusieurs articles	Remarques
	4229 120 0605	Carburateur C1Q-S73	1	1 - 33	
1	4229 120 7100	Axe de papillon avec levier	1		
2	4229 122 3000	Ressort	1		
3	4229 123 7300	Levier	1		
4	4134 122 5000	Douille d'écartement	1		
5	9079 319 0280	Vis à tête plate M3x3,5	1		
6	4229 121 3300	Papillon	1		
7	1125 122 7403	Vis à tête ronde	1		
8	1129 121 4800	Membrane de pompe	1		
9	1123 129 0905	Joint de pompe	1		
10	1123 121 0800	Couvercle	1		
11	1120 122 7800	Vis à tête bombée fraisée	1		
12	Z000 018 Z000	Pointeau d'admission	1		
13	1120 122 3004	Ressort	1		
14	1125 121 5000	Levier de réglage d'admission	1		
15	1120 121 9200	Axe	1		
16	1120 122 6600	Vis à embase	1		
17	4229 129 0901	Joint de réglage	1		
18	4229 121 4700	Membrane de réglage	1		
19	4229 120 2202	Bride	1		
20	4226 122 7100	Vis	4		
21	4229 122 6702	Vis H de richesse à haut régime	1		
22	4229 122 6801	Vis L de richesse au ralenti	1		
23	1123 121 7800	Tamis	1		
24	4140 121 0800	Couvercle	1		
25	4226 121 2700	Capuchon	1		

NHP Motoculture
Cultivez votre univers



CLIQUEZ SUR LES RÉFÉRENCES SOULIGNÉES

1 produit : accès direct à sa fiche NHP.
Plusieurs produits : recherche sur le site NHP.

9/9 références reliées au catalogue.

Carburateur C1Q-S73 (45.2006)

#	Numéro de pièce	Description	Quantité	Contient un ou plusieurs articles	Remarques
26	4229 122 6200	Vis de réglage de régime de ralenti	1		
27	1125 122 4200	Pièce de serrage	1		
28	4229 121 5800	Piston de pompe	1		
29	4140 122 3600	Anneau de joint	1		
30	4229 122 3001	Ressort	1		
31	1120 121 7801	Tamis	1		
32	4229 121 2701	Capuchon	1		
33	4229 121 5604	Gicleur fixe 0.26	1		
	4229 007 1060	Jeu de pièces de carburateur	1	8, 9, 17, 18	

NHP Motoculture
Cultivez votre univers



IDENTIFIEZ LE REPÈRE

Puis retrouvez la référence correspondante dans la nomenclature associée.

Ouvrir la nomenclature - page 17

Carter de turbine extérieur, Turbine

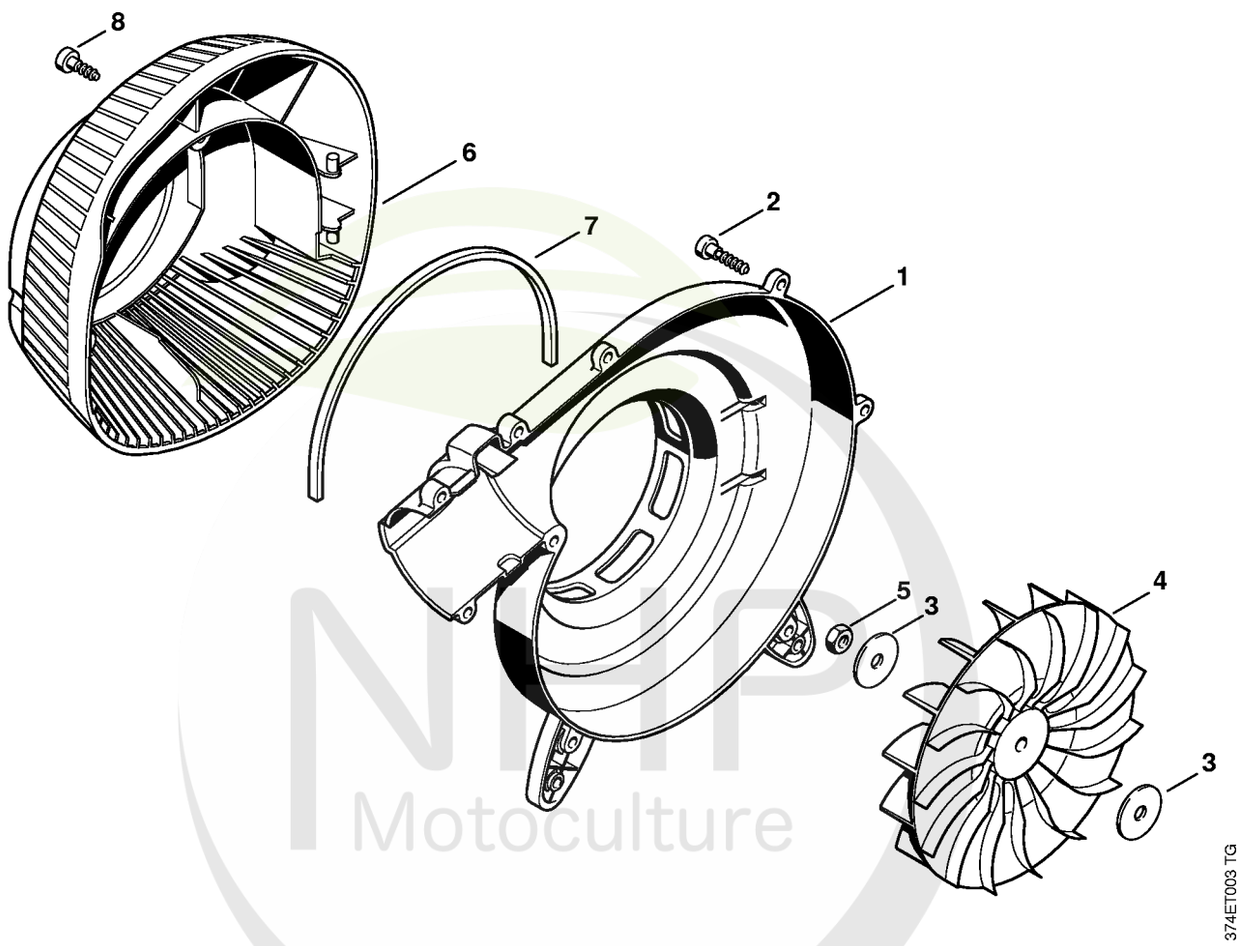

NHP Motoculture
Cultivez votre univers



CLIQUEZ SUR LES RÉFÉRENCES SOULIGNÉES

1 produit : accès direct à sa fiche NHP.
Plusieurs produits : recherche sur le site NHP.

6/8 références reliées au catalogue.

Carter de turbine extérieur, Turbine

#	Numéro de pièce	Description	Quantité	Contient un ou plusieurs articles	Remarques
1	4229 701 0701	Carter de turbine extérieur	1		
2	9074 478 4143	Vis cylindrique IS-P6x26	9		
3	4229 704 7900	Rondelle	2		
4	4229 704 3400	Turbine	1		
5	9211 260 1150	Écrou à six pans M8x1 gauche	1		
6	4229 760 8100	Grille de protection	1	7	
7	4229 709 0400	Joint	1		
8	9074 478 4425	Vis cylindrique IS P6x19	2		

NHP Motoculture
Cultivez votre univers



IDENTIFIEZ LE REPÈRE

Puis retrouvez la référence correspondante dans la nomenclature associée.

Ouvrir la nomenclature - page 19

Carter de turbine intérieur

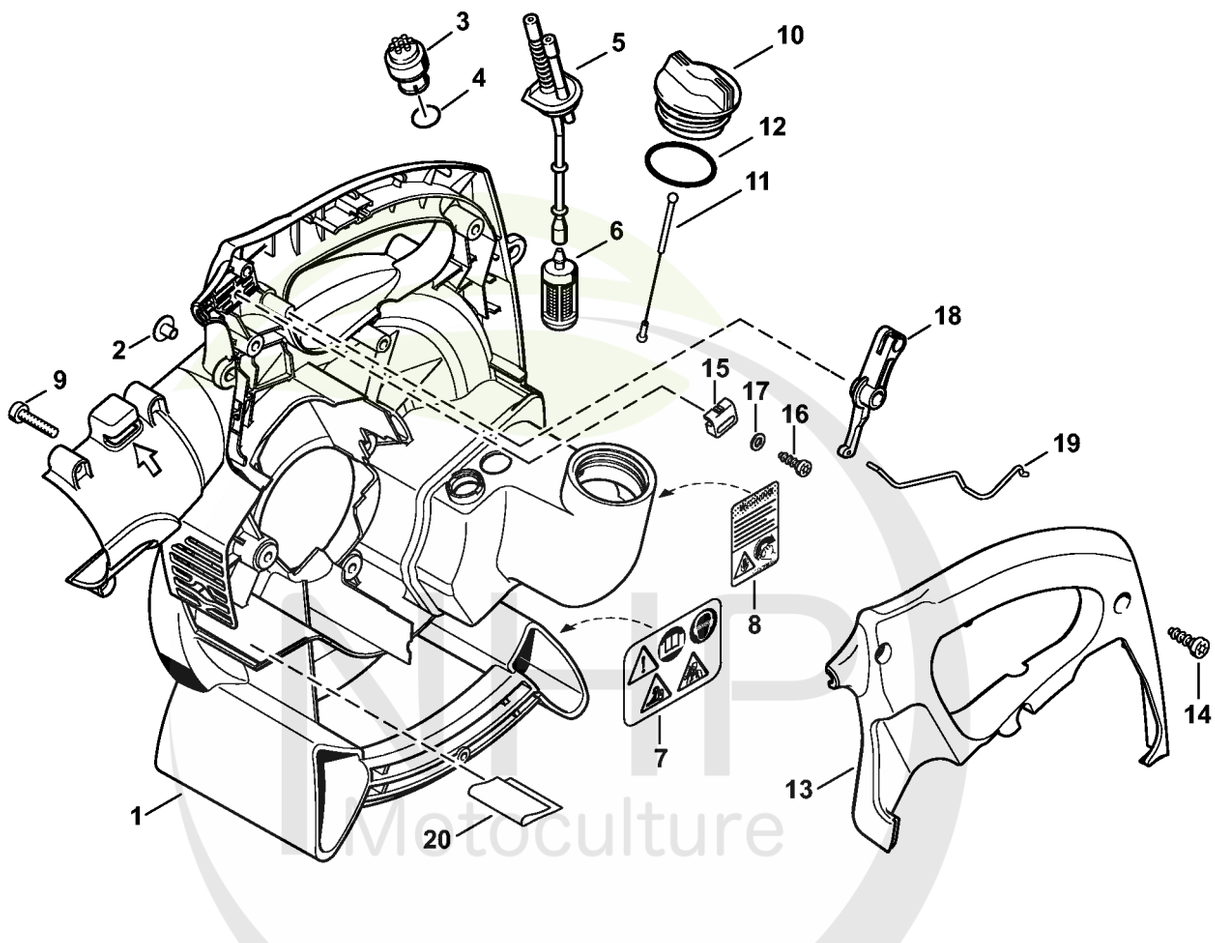

Cultivez votre univers



CLIQUEZ SUR LES RÉFÉRENCES SOULIGNÉES

1 produit : accès direct à sa fiche NHP.
Plusieurs produits : recherche sur le site NHP.

18/19 références reliées au catalogue.

Carter de turbine intérieur

#	Numéro de pièce	Description	Quantité	Contient un ou plusieurs articles	Remarques
1	4229 700 4131	Carter de turbine intérieur	1	2 - 5, 7, 10 - 12, 20	
2	9443 825 7130	Rivet tubulaire 7,5x1x6,8	3		
3	0000 350 5800	Aération de réservoir	1	4	
4		Joint torique	1		
5	4229 358 7702	Tuyau	1		
6	0000 350 3502	Crépine d'aspiration	1		
7	0000 967 3755	Pictogramme d'avertissement BR	1		
8	0000 967 7249	Pictogramme d'avertissement	1		USA
9	9075 478 4159	Vis cylindrique IS-D5x24	3		
10	0000 350 0527	Bouchon de réservoir	1	11, 12	
11	0000 350 0900	Corde	1		
12	9645 951 3890	Joint torique 35x3-FPM 80	1		
13	4229 791 0603	Monture de poignée	1		
14	9074 478 4425	Vis cylindrique IS P6x19	3		
15	4203 182 2100	Support de câble	1		
16	9074 478 4135	Vis IS P5x20	1		
17	9291 021 0121	Rondelle 5,3	1		
18	4229 182 1010	Manette des gaz	1		
19	4229 182 1501	Tringlerie des gaz	1		
20	4229 084 8300	Feuille calorifuge	1		

NHP Motoculture
Cultivez votre univers



IDENTIFIEZ LE REPÈRE

Puis retrouvez la référence correspondante dans la nomenclature associée.

Ouvrir la nomenclature - page 21

Cadre porteur

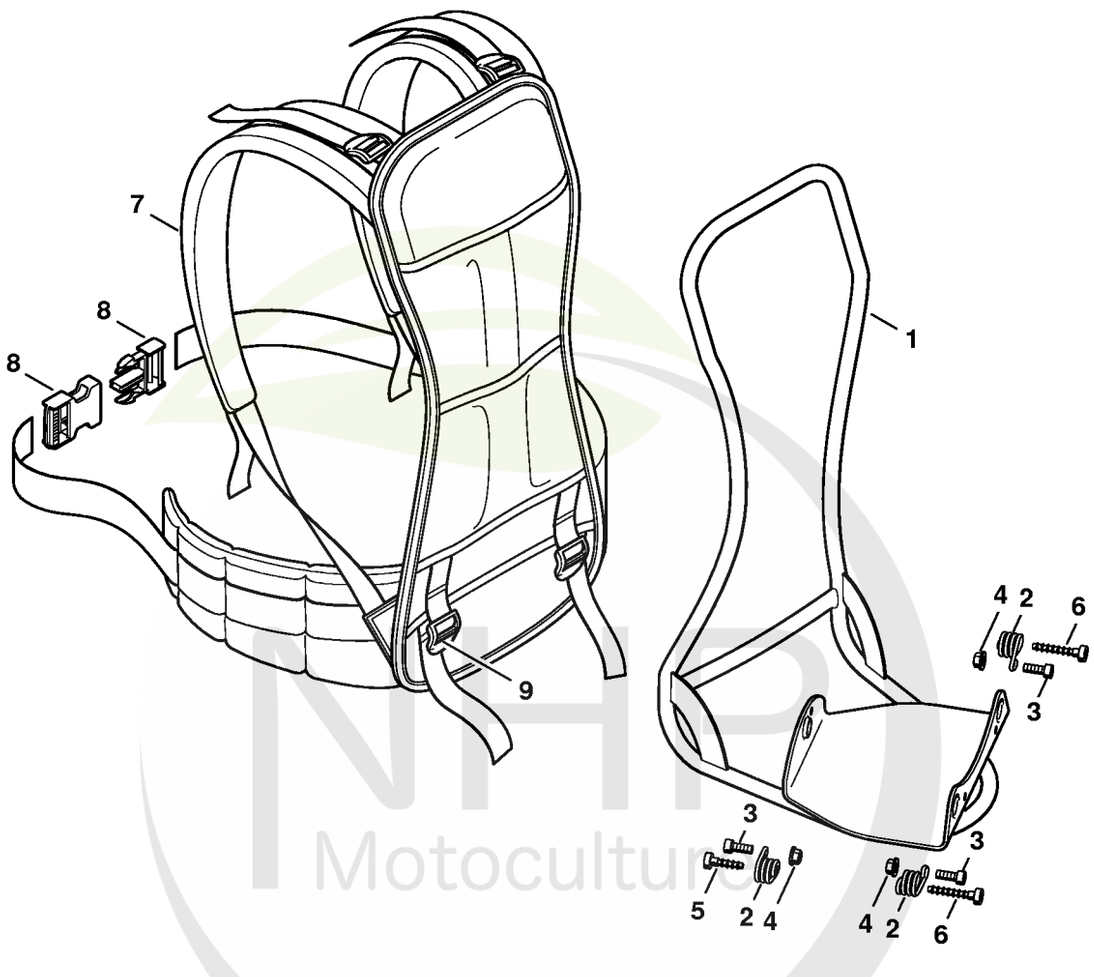

NHP Motoculture
Cultivez votre univers



CLIQUEZ SUR LES RÉFÉRENCES SOULIGNÉES

1 produit : accès direct à sa fiche NHP.
Plusieurs produits : recherche sur le site NHP.

9/9 références reliées au catalogue.

Cadre porteur

#	Numéro de pièce	Description	Quantité	Contient un ou plusieurs articles	Remarques
1	4229 790 6800	Cadre porteur	1		
2	4203 708 0800	Ressort	3		
3	9022 341 1270	Vis IS M6x14	3		
4	9216 261 0900	Écrou à six pans M6	3		
5	9074 478 4435	Vis cylindrique IS-P6x19	1		
6	9074 478 4675	Vis cylindrique IS-P6x32,5	2		
7	4128 710 9000	Harnais	1	8, 9	
8	4128 718 8000	Fermeture	1		
9	4203 792 7200	Boucle de réglage	6		

NHP Motoculture
Cultivez votre univers



IDENTIFIEZ LE REPÈRE

Puis retrouvez la référence correspondante dans la nomenclature associée.

Ouvrir la nomenclature - page 23

Tube à soufflet, Tube de soufflage

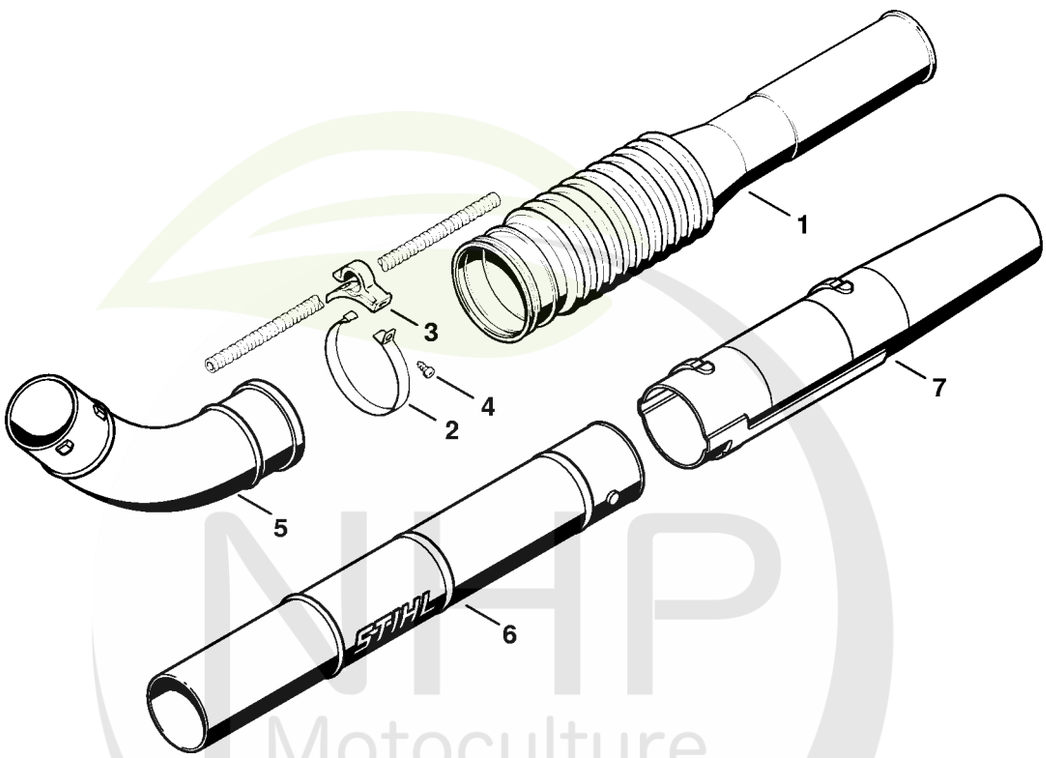

374ET006 TG

NHP Motoculture
Cultivez votre univers



CLIQUEZ SUR LES RÉFÉRENCES SOULIGNÉES

1 produit : accès direct à sa fiche NHP.
Plusieurs produits : recherche sur le site NHP.

7/7 références reliées au catalogue.

Tube à soufflet, Tube de soufflage

#	Numéro de pièce	Description	Quantité	Contient un ou plusieurs articles	Remarques
1	4203 701 6101	Tube à soufflet Ø 80 mm	1		
2	4203 700 7100	Collier de serrage	1	3, 4	
3	4203 708 8201	Support	1		
4	9074 478 4425	Vis cylindrique IS P6x19	1		
5	4229 708 6901	Coude	1		
6	4203 708 3404	Tube de soufflage Ø 80 mm	1		
7	4203 708 6306	Buse ronde droit	1		

NHP Motoculture
Cultivez votre univers



IDENTIFIEZ LE REPÈRE

Puis retrouvez la référence correspondante dans la nomenclature associée.

Ouvrir la nomenclature - page 25

Poignée de commande

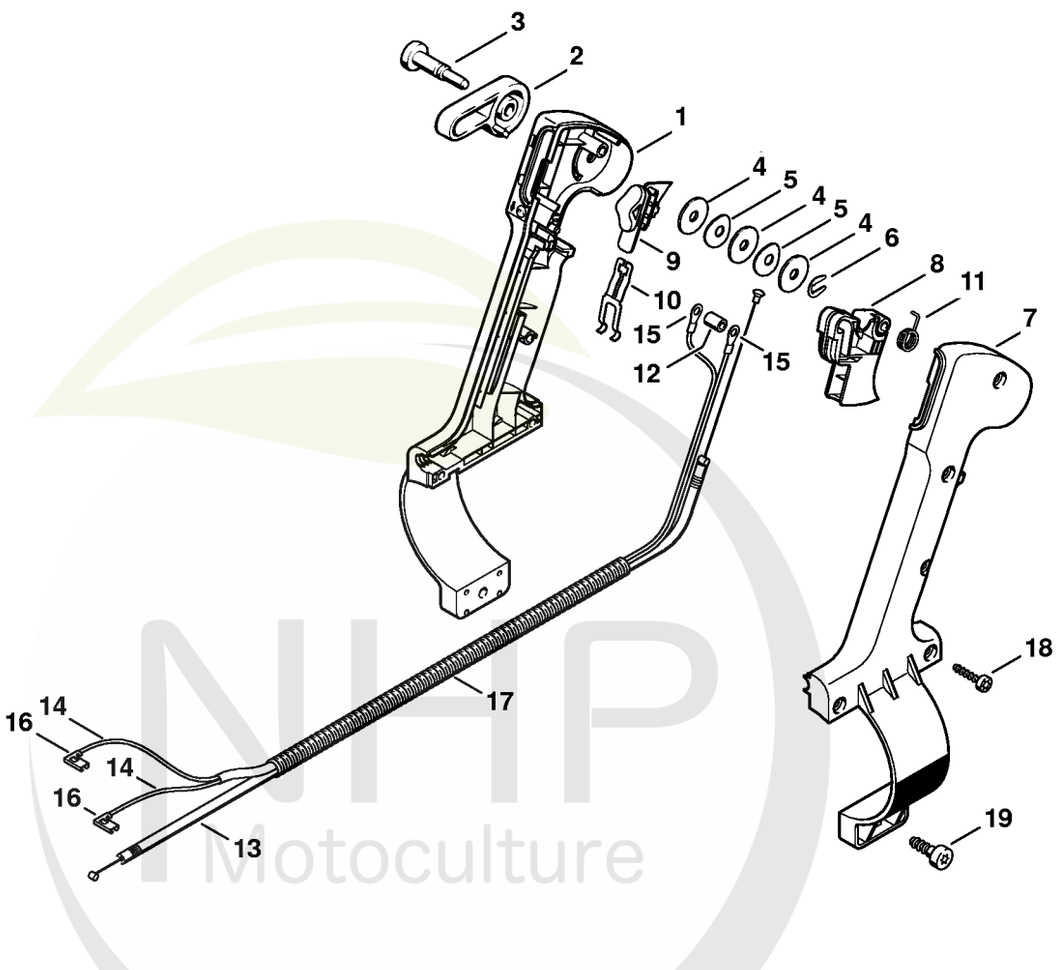

NHP Motoculture
Cultivez votre univers



CLIQUEZ SUR LES RÉFÉRENCES SOULIGNÉES

1 produit : accès direct à sa fiche NHP.
Plusieurs produits : recherche sur le site NHP.

19/19 références reliées au catalogue.

Poignée de commande

#	Numéro de pièce	Description	Quantité	Contient un ou plusieurs articles	Remarques
	4229 790 1300	Poignée de commande	1	1 - 19	
1	4203 790 1104	Monture de poignée intérieure 80 mm	1	2 - 6	
2	4203 182 2900	Levier de réglage	1		
3	4203 182 8902	Boulon	1		
4	9291 021 3863	Rondelle 6,1x21x1,4	3		
5	9322 630 0715	Rondelle élastique 6,2x19x1,2	2		
6	1120 122 9000	Circlip	1		
7	4203 791 0810	Monture de poignée extérieure 80 mm	1		
8	4203 182 1003	Manette des gaz	1		
9	4203 430 0102	Curseur	1	10	
10		Ressort de connexion	1		
11	4203 182 4500	Ressort coudé	1		
12	4203 791 5200	Douille	1		
13	4229 180 1103	Câble de commande des gaz	1		
	4229 440 1102	Câble de court-circuit	1	14 - 17	
14		Câble de court-circuit	2	15, 16	
	0751 010 1110	Câble 10 m	1		
15	0751 030 8207	Cosse de câble 4-1	2		
16		Clip enfichable 4,8-1/0,8	2		
17		Tuyau 740 mm	1		
	4203 711 7201	Tuyau 960 mm	1		
18	9074 478 3075	Vis cylindrique IS P4x19	5		
19	9074 478 4425	Vis cylindrique IS P6x19	1		

NHP Motoculture
Cultivez votre univers