NHP Motoculture
Cultivez votre univers

ÉCLATÉ INTERACTIF NHP MOTOCULTURE
Identifiez le repère, puis cliquez sur la référence soulignée.
Les références non soulignées ne sont pas retrouvées dans l'export.

STIHL®

BR 450 C-EF

Liste des pièces
18.03.2025
France, français

Table des matières

B - Bloc moteur 2
D - Dispositif d'allumage BR 450 C-EF; BR 450 C-EF Z 5
H - Dispositif de lancement BR 450 C 7
I - Bride intermédiaire, Filtre à air 10
K - Carburateur 4244/11 12
L - Carburateur C1Q-S209 15
N - Réservoir d'essence, Système AV 18
P - Carter de turbine, capot, plaque dorsale BR 450 C-EF 20
S - Tube à soufflet, Tube de soufflage 22
U - Poignée de commande BR 450 C 24
V - Poignée à deux mains 26
W - Numéro de machine 28

NHP Motoculture
Cultivez votre univers



IDENTIFIEZ LE REPÈRE

Puis retrouvez la référence correspondante dans la nomenclature associée.

Ouvrir la nomenclature - page 3

B - Bloc moteur

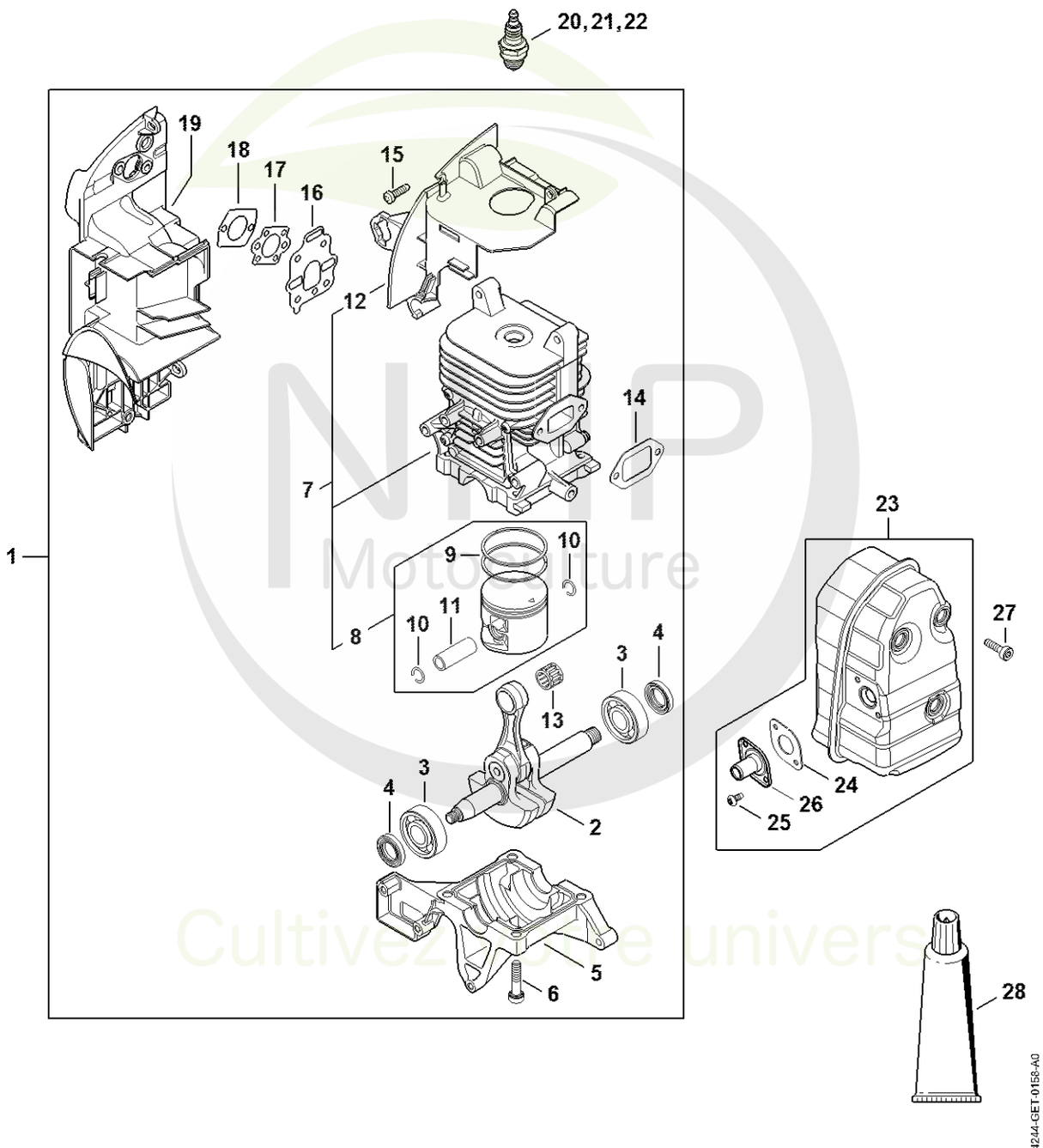

NHP Motoculture
Cultivez votre univers



CLIQUEZ SUR LES RÉFÉRENCES SOULIGNÉES

1 produit : accès direct à sa fiche NHP.
Plusieurs produits : recherche sur le site NHP.

23/26 références reliées au catalogue.

B - Bloc moteur

#	Numéro de pièce	Description	Quantité	Contient un ou plusieurs articles	Remarques
1	4244 020 0206	Bloc moteur BR 450	1	2 - 19	
2	4244 030 0403	Vilebrequin	1		
3	9523 003 4301	Roulement rainuré à billes 15x38x11	2		
4	9639 951 1584	Bague d'étanchéité 15x25x5	2		
5	4244 021 2504	Carter inférieur	1		
6	9022 341 1358	Vis cylindrique IS-M6x28	4		
7	4244 020 1251	Cylindre avec piston Ø 48 mm	1	8 - 12	
8	4244 030 2006	Piston Ø 48 mm	1	9 - 11	
9	1125 034 3001	Segment de piston Ø 48x1,2 mm	2		
10	9463 650 1200	Jonc d'arrêt 12x1	2		
11	4244 034 1500	Axe de piston 12x8x33	1		
12	4244 087 3002	Capot de canalisation d'air	1		
13	9512 003 3141	Cage à aiguilles 12x16x13	1		
14	1115 149 0600	Joint de silencieux	1		
15	9074 477 4132	Vis cylindrique IS-P5x18	2		
16	4244 129 0900	Joint	1		
17	1125 129 0500	Joint	1		
18	4114 149 1205	Joint	1		
19	4244 140 2809	Boîtier de filtre	1		
20	0000 400 7000	Bougie NGK BPMR7A	1		
21	0000 400 7029	Bougie STIHL ZK C 14	1		
22	0000 400 7030	Bougie STIHL ZK C 14, Paquet de 40	1		
23	4244 140 0600	Silencieux	1	24 - 26	
24	4244 149 0506	Joint	1		
25	9039 448 0656	Vis taraud M4x9,6	2		
26	4244 140 3400	Tube de gaz brûlés	1		

NHP Motoculture
Cultivez votre univers



CLIQUEZ SUR LES RÉFÉRENCES SOULIGNÉES

1 produit : accès direct à sa fiche NHP.
Plusieurs produits : recherche sur le site NHP.

2/2 références reliées au catalogue.

B - Bloc moteur

#	Numéro de pièce	Description	Quantité	Contient un ou plusieurs articles	Remarques
27	9022 341 1010	Vis cylindrique IS-M5x18	3		
28	0783 830 2000	Pâte d'étanchéité Dirko HT rouge	1		

NHP Motoculture
Cultivez votre univers



IDENTIFIEZ LE REPÈRE

Puis retrouvez la référence correspondante dans la nomenclature associée.

Ouvrir la nomenclature - page 6

D - Dispositif d'allumage BR 450 C-EF; BR 450 C-EF Z

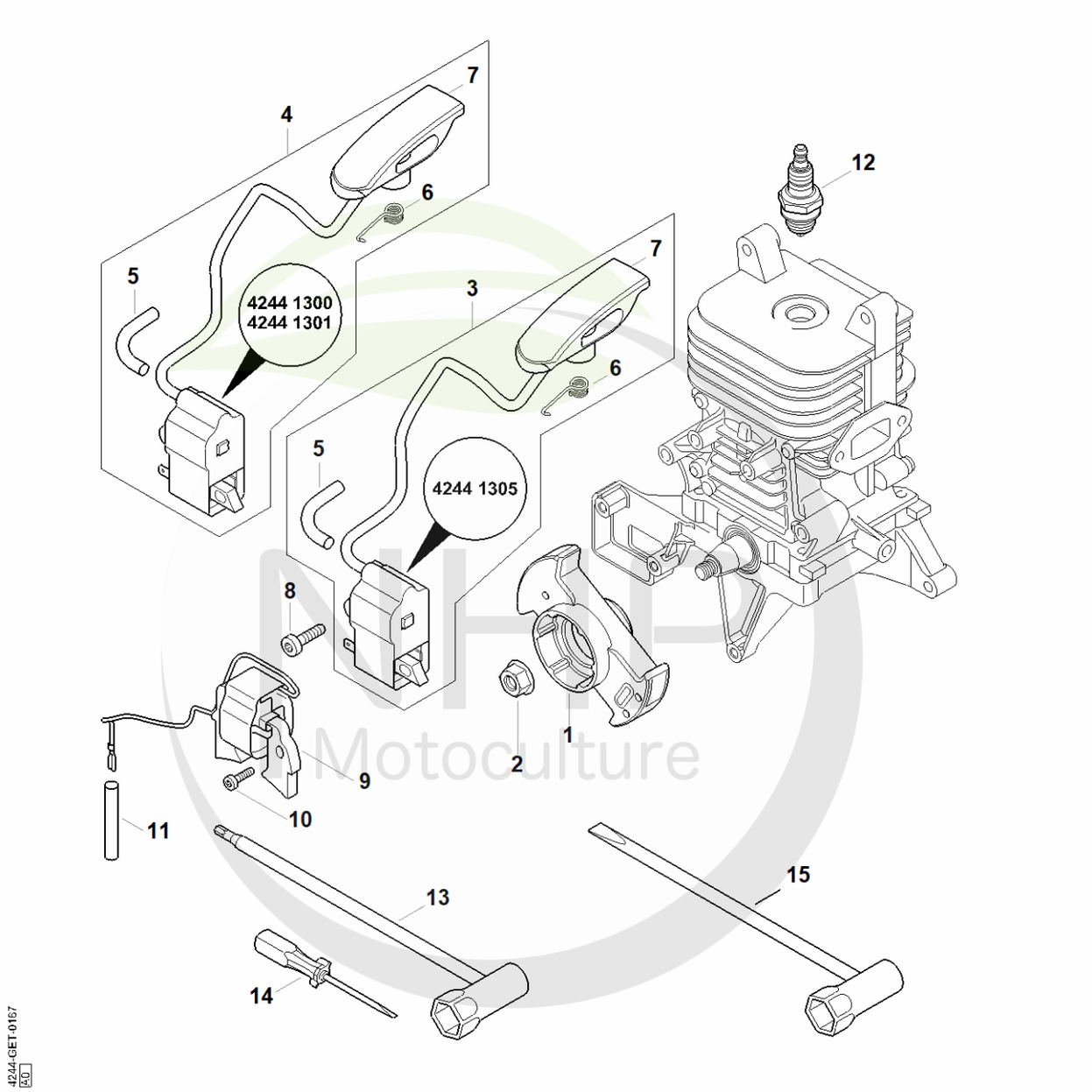

NHP Motoculture
Cultivez votre univers

CLIQUEZ SUR LES REFERENCES

CLIQUEZ SUR LES RÉFÉRENCES SOULIGNÉES

1 produit : accès direct à sa fiche NHP.
Plusieurs produits : recherche sur le site NHP.

13/14 références reliées au catalogue.

D - Dispositif d'allumage BR 450 C-EF; BR 450 C-EF Z

#	Numéro de pièce	Description	Quantité	Contient un ou plusieurs articles	Remarques
1	4282 400 1200	Rotor	1		
2	0000 955 0802	Écrou à embase M8x1	1		
3	4244 400 1308	Module d'allumage Au-dessus du numéro de série: 518127525	1	5 - 7	
4	4244 400 1303	Module d'allumage Jusqu'au numéro de série: 517884921	1	5 - 7	
5	4144 442 0401	Gaine isolante	1		
6	0000 998 0604	Ressort coudé	1		
7	4244 405 1000	Contact de câble d'allumage	1		
8	9022 341 1019	Vis cylindrique IS-M5x20	2		
9	4244 404 3500	Générateur	1		
10	9075 478 3022	Vis cylindrique IS-D4x20	2		
11	1138 442 0404	Gaine isolante 33,5 mm	1		
12	0000 400 7000	Bougie NGK BPMR7A	1		
13	4119 890 3400	Clé multiple	1		
14	0000 890 2300	Tournevis	1		

NHP Motoculture
Cultivez votre univers



IDENTIFIEZ LE REPÈRE

Puis retrouvez la référence correspondante dans la nomenclature associée.

Ouvrir la nomenclature - page 8

H - Dispositif de lancement BR 450 C

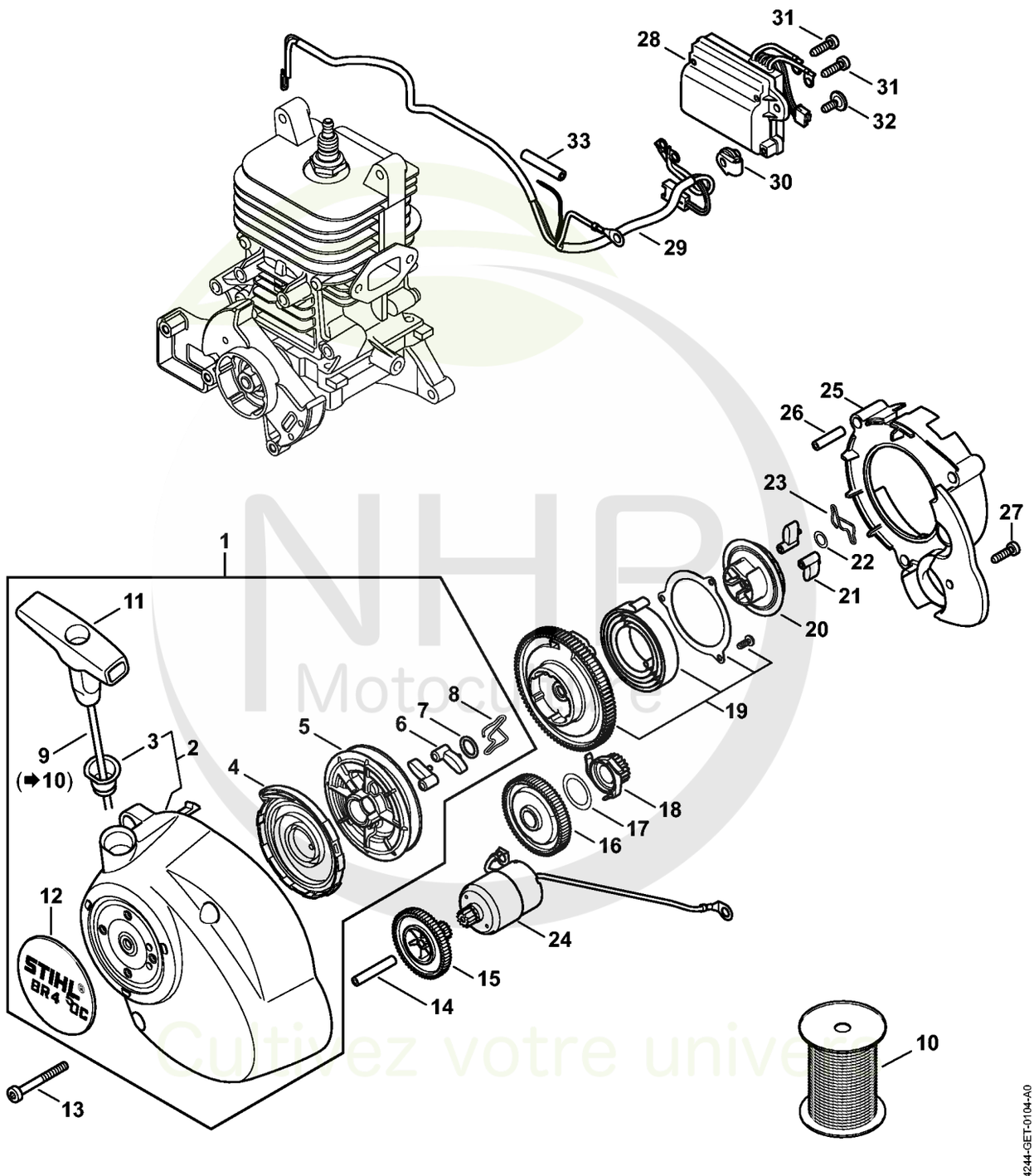

NHP Motoculture
Cultivez votre univers



CLIQUEZ SUR LES RÉFÉRENCES SOULIGNÉES

1 produit : accès direct à sa fiche NHP.
Plusieurs produits : recherche sur le site NHP.

26/26 références reliées au catalogue.

H - Dispositif de lancement BR 450 C

#	Numéro de pièce	Description	Quantité	Contient un ou plusieurs articles	Remarques
1	4244 190 0307	Couvercle de lanceur avec lanceur	1	2 - 9, 11, 12	
2	4244 190 0403	Couvercle de lanceur	1	3	
3	1110 084 9102	Douille	1		
4	4282 190 0600	Ressort de rappel	1		
5	4119 195 0401	Poulie à câble	1		
6	4116 195 7200	Cliquet	2		
7	0000 958 0923	Rondelle	1		
8	1128 195 3500	Ressort	1		
9	1113 195 8200	Câble de lancement Ø 3,5x960 mm	1		
10	0000 930 2203	Câble de lancement Ø 3,5 mm x 30,5 m	1		
11	1121 195 3400	Poignée	1		
12	4244 967 1504	Plaque matricule BR 450 C	1		
13	9022 341 1220	Vis cylindrique IS-M5x48	3		
14	9371 470 3220	Goupille cylindrique 6x36	1		
15	4244 195 6700	Pignon droit	1		
16	4244 195 6701	Pignon droit	1		
17	9296 021 1687	Rondelle d'ajustage 20x28x0,3	1		
18	4244 195 6702	Pignon droit	1		
19	4244 190 0700	Boîtier de ressort	1		
20	4244 195 2000	Entraîneur	1		
21	4116 195 7200	Cliquet	2		
22	0000 958 0806	Rondelle	1		
23	1128 195 3500	Ressort	1		
24	4244 600 0200	Moteur électrique	1		
25	4244 195 6800	Cuvette de roulement	1		
26	0000 988 8606	Douille	3		

NHP Motoculture
Cultivez votre univers



CLIQUEZ SUR LES RÉFÉRENCES SOULIGNÉES

1 produit : accès direct à sa fiche NHP.
Plusieurs produits : recherche sur le site NHP.

7/7 références reliées au catalogue.

H - Dispositif de lancement BR 450 C

#	Numéro de pièce	Description	Quantité	Contient un ou plusieurs articles	Remarques
27	9074 477 4132	Vis cylindrique IS-P5x18	1		
28	4244 430 1400	Module électronique	1		
29	4244 440 3000	Faisceau de câbles	1		
30	4147 448 1202	Attache de câble	1		
31	9074 477 4132	Vis cylindrique IS-P5x18	4		
32	0000 951 1105	Vis IS-P5x14-T27	1		
33	1138 442 0404	Gaine isolante 33,5 mm	1		

NHP Motoculture
Cultivez votre univers



IDENTIFIEZ LE REPÈRE

Puis retrouvez la référence correspondante dans la nomenclature associée.

Ouvrir la nomenclature - page 11

I - Bride intermédiaire, Filtre à air

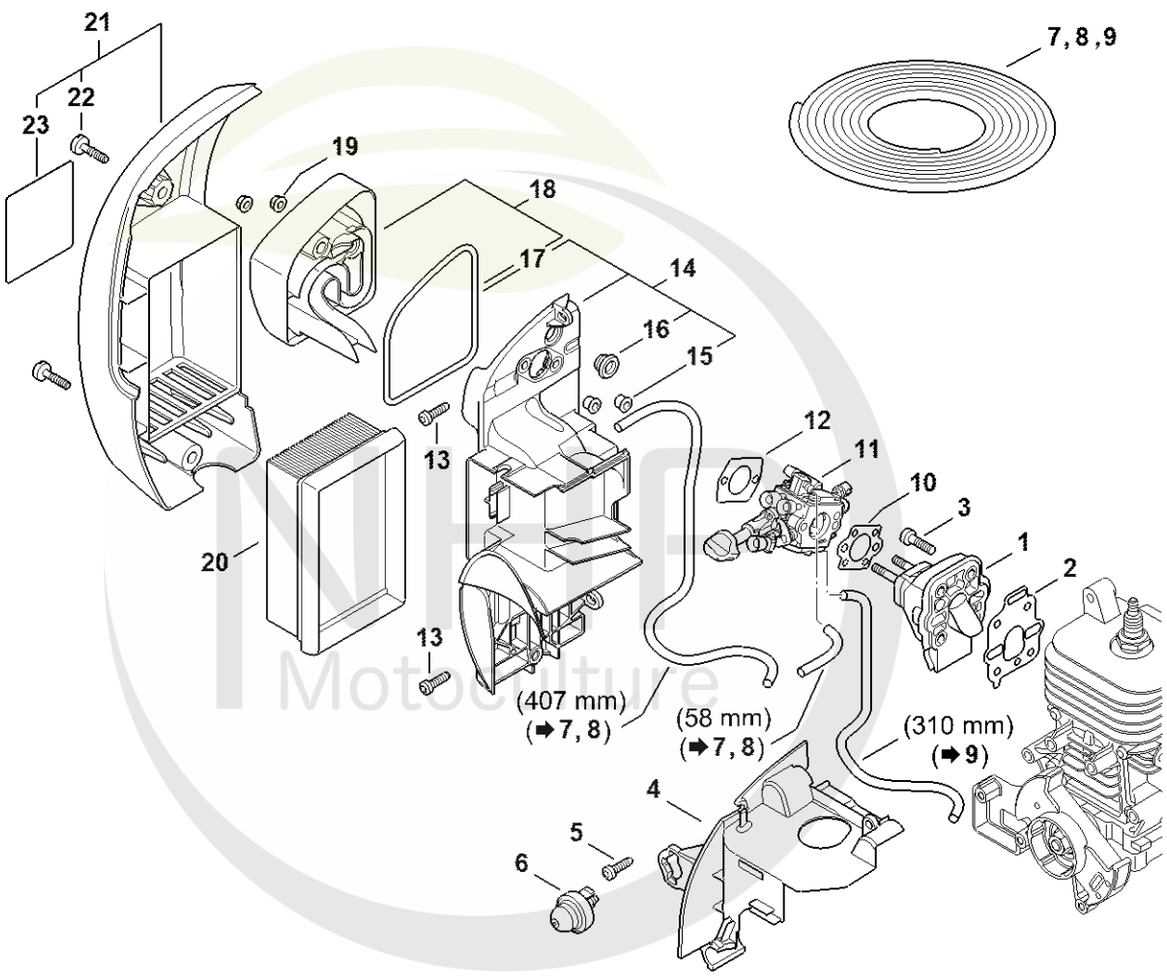

4244-GET-0115-A1

Cultivez votre univers



CLIQUEZ SUR LES RÉFÉRENCES SOULIGNÉES

1 produit : accès direct à sa fiche NHP.
Plusieurs produits : recherche sur le site NHP.

23/23 références reliées au catalogue.

I - Bride intermédiaire, Filtre à air

#	Numéro de pièce	Description	Quantité	Contient un ou plusieurs articles	Remarques
1	4244 120 2300	Bride intermédiaire	1		
2	4244 129 0900	Joint	1		
3	9022 371 1020	Vis cylindrique IS M5x20	4		
4	4244 087 3002	Capot de canalisation d'air	1		
5	9074 477 4132	Vis cylindrique IS-P5x18	2		
6	4238 350 6201	Pompe à carburant	1		
7	0000 930 2803	Tuyau 3,1x5,7 mm x 1 m, R3	1		
8	0712 923 8004	Tuyau 3,1x5,7 mm x 10 m, R3	1		
9	0000 937 5004	Tuyau 3,1x5,7 mm x 1 m, R5	1		
10	1125 129 0500	Joint	1		
11	4244 120 0611	Carburateur 4244/11	1		
12	4114 149 1205	Joint	1		
13	9074 477 4132	Vis cylindrique IS-P5x18	2		
14	4244 140 2809	Boîtier de filtre	1	15 - 17	
15	0000 963 0809	Douille	2		
16	4134 123 7500	Douille	1		
17	4244 149 0500	Joint	1		
18	4244 120 4100	Chicane	1	17	
19	9220 260 0700	Ecrou à six pans M5	2		
20	4223 141 0300	Filtre à air	1		
21	4244 140 1006	Couvercle de filtre	1	22, 23	
22	9022 319 1027	Vis cylindrique IS-M5x21	2		
23	0000 967 4045	Pictogramme d'avertissement BR	1		

NHP Motoculture
Cultivez votre univers



IDENTIFIEZ LE REPÈRE

Puis retrouvez la référence correspondante dans la nomenclature associée.

Ouvrir la nomenclature - page 13

K - Carburateur 4244/11

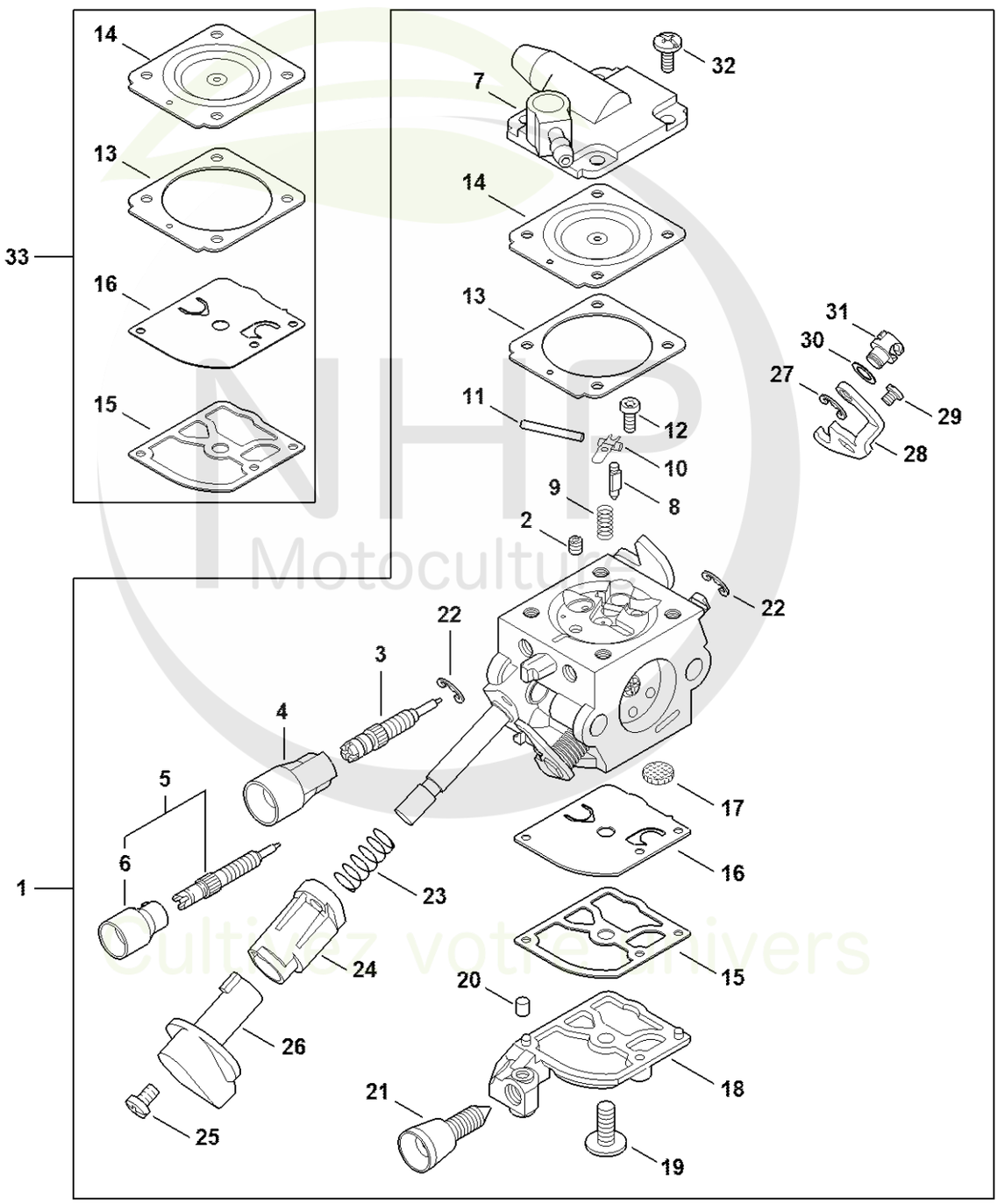

NHP Motoculture
Cultivez votre univers

CLIQUEZ SUR LES REFERENCES

CLIQUEZ SUR LES RÉFÉRENCES SOULIGNÉES

1 produit : accès direct à sa fiche NHP.
Plusieurs produits : recherche sur le site NHP.

24/24 références reliées au catalogue.

K - Carburateur 4244/11

#	Numéro de pièce	Description	Quantité	Contient un ou plusieurs articles	Remarques
1	4244 120 0611	Carburateur 4244/11 Au-dessus du numéro de série: 363969335	1	2 - 32	
2	4229 121 5601	Gicleur fixe 0.36	1		
3	4244 122 6700	Vis H de richesse à haut régime	1		
4	4229 121 2701	Capuchon	1		
5	4244 120 6800	Vis L de richesse au ralenti	1	6	
6	Z010 061 Z013	Capuchon de limitation de course de régl	1		
7	4244 121 0803	Couvercle	1		
8	Z000 018 Z000	Pointeau d'admission	1		
9	1120 122 3004	Ressort	1		
10	1125 121 5000	Levier de réglage d'admission	1		
11	1120 121 9200	Axe	1		
12	0000 122 7101	Vis	1		
13	4229 129 0901	Joint de réglage	1		
14	4180 121 4701	Membrane de réglage	1		
15	1123 129 0905	Joint de pompe	1		
16	1129 121 4800	Membrane de pompe	1		
17	1123 121 7800	Tamis	1		
18	4244 121 0801	Couvercle	1		
19	1120 122 7800	Vis à tête bombée fraisée	1		
20	1125 122 4200	Pièce de serrage	1		
21	4229 122 6200	Vis de réglage de régime de ralenti	1		
22	4282 122 9000	Circlip	2		
23	0000 997 3101	Ressort de pression	1		
24	4244 182 7200	Pièce de guidage	1		

NHP Motoculture
Cultivez votre univers



CLIQUEZ SUR LES RÉFÉRENCES SOULIGNÉES

1 produit : accès direct à sa fiche NHP.
Plusieurs produits : recherche sur le site NHP.

9/9 références reliées au catalogue.

K - Carburateur 4244/11

#	Numéro de pièce	Description	Quantité	Contient un ou plusieurs articles	Remarques
25	4144 122 7100	Vis	1		
26	4244 182 9502	Bouton de réglage	1		
27	1120 122 9000	Circlip	1		
28	4244 121 3500	Levier de papillon	1		
29	9079 319 0280	Vis à tête plate M3x3,5	1		
30	4137 121 8600	Rondelle	1		
31	4128 121 8901	Boulon	1		
32	1120 122 6601	Vis à embase Au-dessus du numéro de série: 362595764	4		
33	Z000 003 K035	Jeu de joints et de membranes	1	13 - 16	

NHP Motoculture
Cultivez votre univers



IDENTIFIEZ LE REPÈRE

Puis retrouvez la référence correspondante dans la nomenclature associée.

Ouvrir la nomenclature - page 16

L - Carburateur C1Q-S209

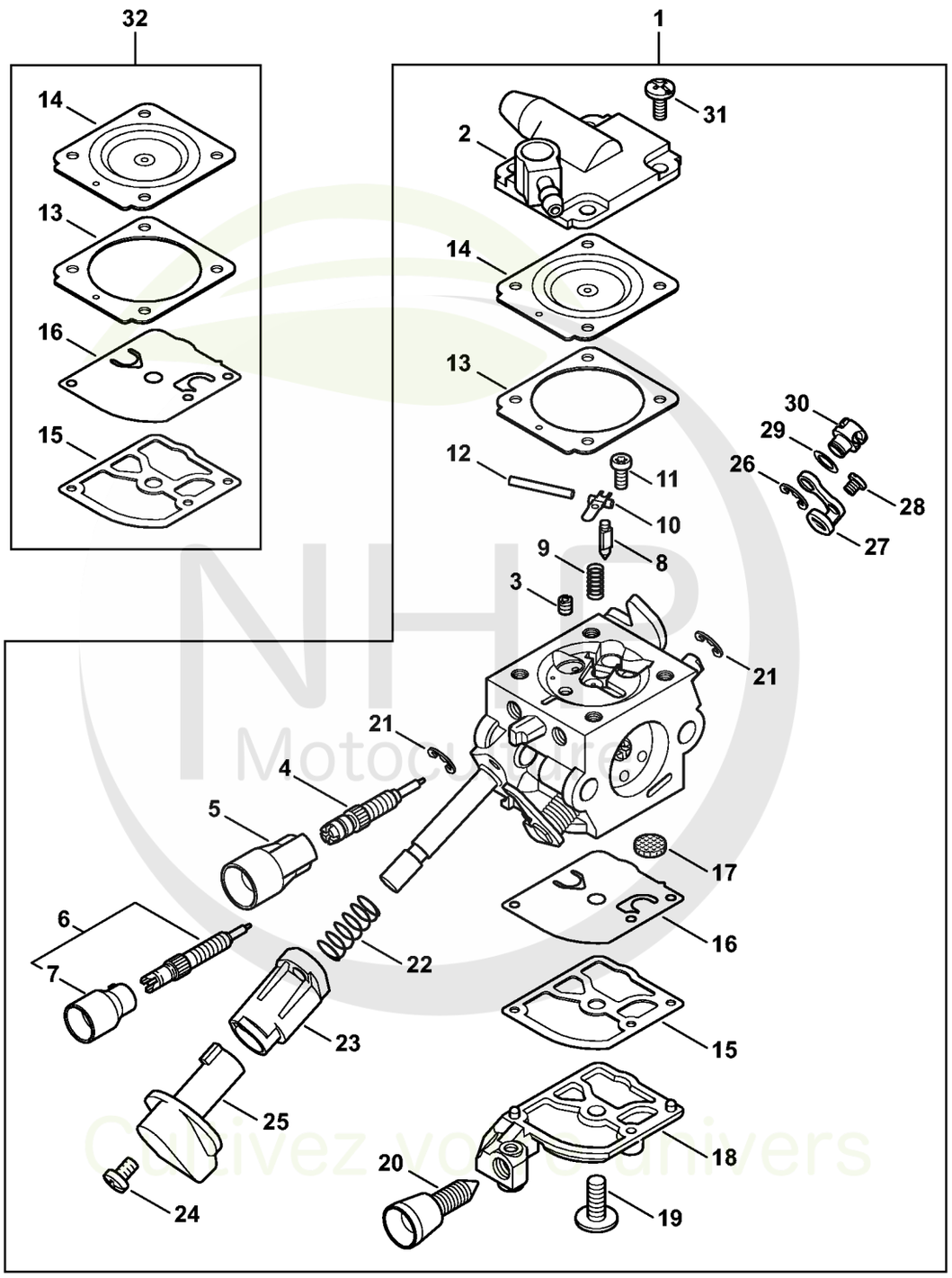

NHP Motoculture
Cultivez votre univers



CLIQUEZ SUR LES RÉFÉRENCES SOULIGNÉES

1 produit : accès direct à sa fiche NHP.
Plusieurs produits : recherche sur le site NHP.

26/26 références reliées au catalogue.

L - Carburateur C1Q-S209

#	Numéro de pièce	Description	Quantité	Contient un ou plusieurs articles	Remarques
1	4244 120 0603	Carburateur C1Q-S209E	1	2 - 31	
2	4244 121 0803	Couvercle	1		
3	4229 121 5601	Gicleur fixe 0.36	1		
4	4244 122 6700	Vis H de richesse à haut régime	1		
5	4229 121 2701	Capuchon	1		
6	4244 120 6800	Vis L de richesse au ralenti	1	7	
7	Z010 061 Z013	Capuchon de limitation de course de régl	1		
8	Z000 018 Z000	Pointeau d'admission	1		
9	1120 122 3004	Ressort	1		
10	1125 121 5000	Levier de réglage d'admission	1		
11	0000 122 7101	Vis	1		
12	1120 121 9200	Axe	1		
13	4229 129 0901	Joint de réglage	1		
14	4180 121 4701	Membrane de réglage	1		
15	1123 129 0905	Joint de pompe	1		
16	1129 121 4800	Membrane de pompe	1		
17	1123 121 7800	Tamis	1		
18	4244 121 0801	Couvercle	1		
19	1120 122 7800	Vis à tête bombée fraisée	1		
20	4229 122 6200	Vis de réglage de régime de ralenti	1		
21	4282 122 9000	Circlip	2		
22	0000 997 3101	Ressort de pression	1		
23	4244 182 7200	Pièce de guidage	1		
24	4144 122 7100	Vis	1		
25	4244 182 9502	Bouton de réglage	1		
26	1120 122 9000	Circlip	1		

NHP Motoculture
Cultivez votre univers



CLIQUEZ SUR LES RÉFÉRENCES SOULIGNÉES

1 produit : accès direct à sa fiche NHP.
Plusieurs produits : recherche sur le site NHP.

6/6 références reliées au catalogue.

L - Carburateur C1Q-S209

#	Numéro de pièce	Description	Quantité	Contient un ou plusieurs articles	Remarques
27	4244 121 3500	Levier de papillon	1		
28	9079 319 0280	Vis à tête plate M3x3,5	1		
29	4137 121 8600	Rondelle	1		
30	4128 121 8901	Boulon	1		
31	1120 122 6601	Vis à embase	4		
32	4228 007 1051	Jeu de pièces de carburateur	1	13 - 16	

NHP Motoculture
Cultivez votre univers



IDENTIFIEZ LE REPÈRE

Puis retrouvez la référence correspondante dans la nomenclature associée.

Ouvrir la nomenclature - page 19

N - Réservoir d'essence, Système AV

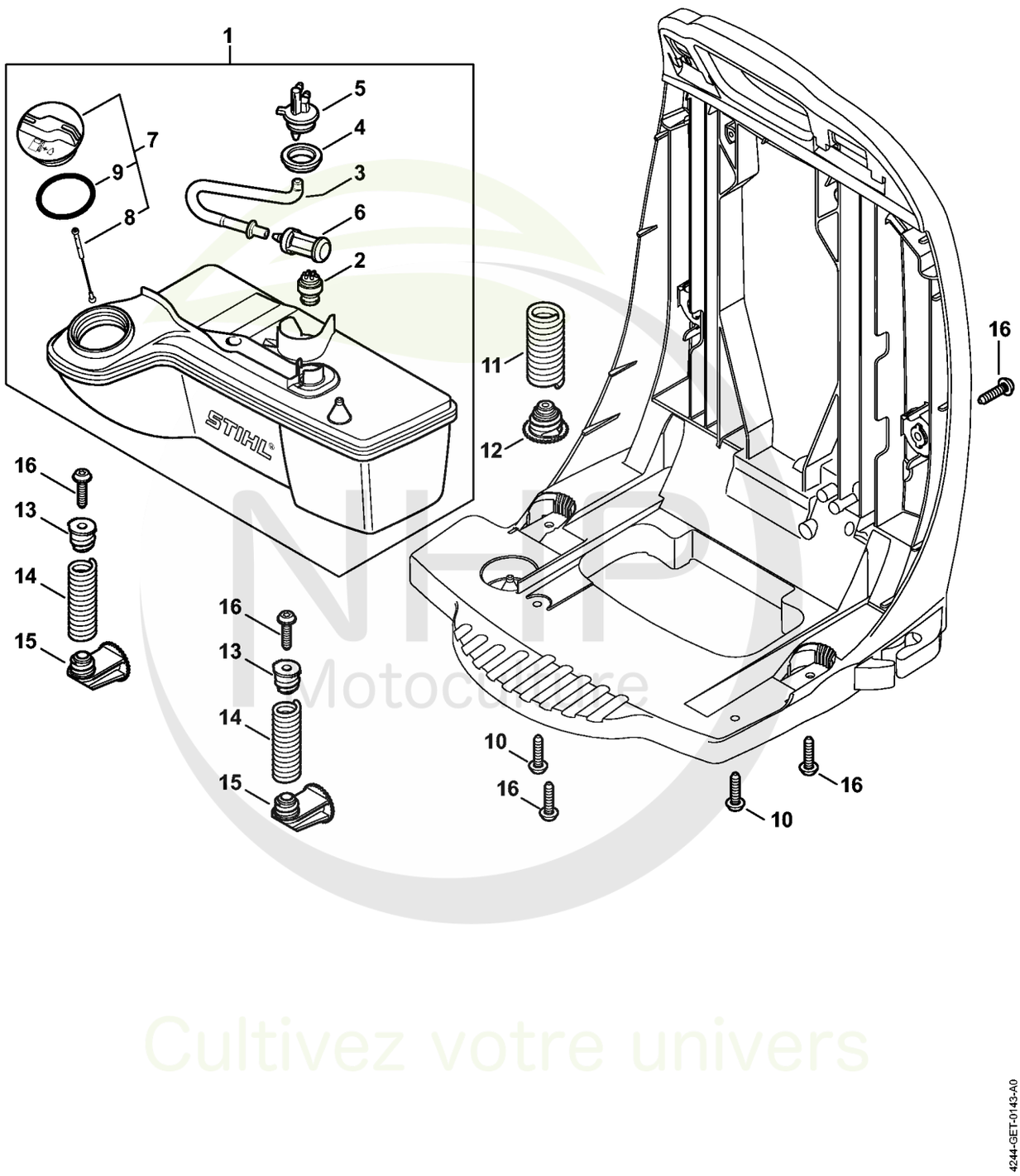

NHP Motoculture
Cultivez votre univers



CLIQUEZ SUR LES RÉFÉRENCES SOULIGNÉES

1 produit : accès direct à sa fiche NHP.
Plusieurs produits : recherche sur le site NHP.

16/16 références reliées au catalogue.

N - Réservoir d'essence, Système AV

#	Numéro de pièce	Description	Quantité	Contient un ou plusieurs articles	Remarques
1	4244 350 0407	Réservoir d'essence	1	2 - 9	
2	0000 350 5800	Aération de réservoir	1		
3	4244 358 0801	Tuyau	1		
4	4238 353 9200	Douille	1		
5	4238 353 2701	Pièce de raccordement	1		
6	0000 350 3502	Crépine d'aspiration	1		
7	0000 350 0527	Bouchon de réservoir	1	8, 9	
8	0000 350 0900	Corde	1		
9	9645 951 3890	Joint torique 35x3-FPM 80	1		
10	9074 478 4140	Vis cylindrique IS-P6x25	2		
11	4244 791 3107	Ressort	2		
12	4244 792 2904	Bouchon de palier AV	2		
13	4244 792 2902	Bouchon de palier AV	2		
14	4244 791 3108	Ressort	2		
15	4244 792 2900	Bouchon de palier AV	2		
16	9074 478 4140	Vis cylindrique IS-P6x25	6		

NHP Motoculture
Cultivez votre univers



IDENTIFIEZ LE REPÈRE

Puis retrouvez la référence correspondante dans la nomenclature associée.

Ouvrir la nomenclature - page 21

P - Carter de turbine, capot, plaque dorsale BR 450 C-EF

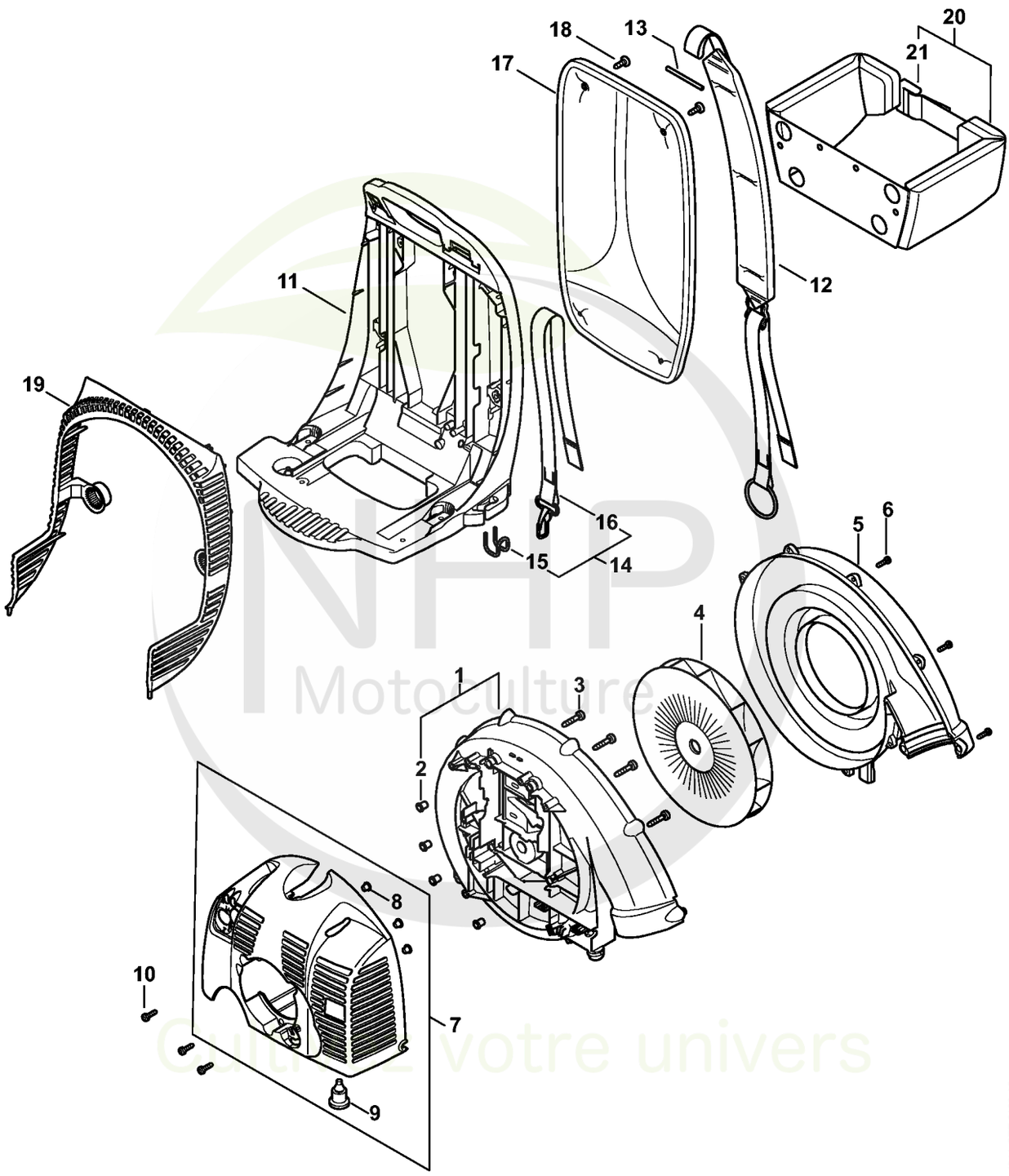

NHP Motoculture
Cultivez votre univers



CLIQUEZ SUR LES RÉFÉRENCES SOULIGNÉES

1 produit : accès direct à sa fiche NHP.
Plusieurs produits : recherche sur le site NHP.

20/21 références reliées au catalogue.

P - Carter de turbine, capot, plaque dorsale BR 450 C-EF

#	Numéro de pièce	Description	Quantité	Contient un ou plusieurs articles	Remarques
1	4244 700 4106	Carter de turbine intérieur	1	2	
2	0000 963 0909	Douille	4		
3	9075 478 4718	Vis cylindrique IS-D6x32	4		
4	4282 700 3406	Turbine	1		
5	4244 701 0705	Carter de turbine extérieur	1		
6	9074 477 4132	Vis cylindrique IS-P5x18	10		
7	4244 700 2103	Capot	1	8, 9	
8	9991 003 5087	Douille 7,5x6,8	3		
9	4282 791 5902	Butoir d'arrêt	1		
10	9074 477 4132	Vis cylindrique IS-P5x18	3		
11	4244 701 1806	Plaque dorsale	1		
12	4244 710 9005	Bretelle	2		
13	4227 704 0900	Axe	2		
14	4244 007 1008	Kit crochet	1	15, 16	
15	4244 791 4600	Crochet	1		
16	4244 710 6900	Mousqueton avec bretelle	1		
17	4244 790 8002	Coussin dorsal	1		
18	0000 951 1105	Vis IS-P5x14-T27	4		
19	4244 706 8003	Grille de protection	1		
20	4203 710 9102	Ceinture	1	21	
21	4134 710 6401	Fermeture	1		

NHP Motoculture
Cultivez votre univers



IDENTIFIEZ LE REPÈRE

Puis retrouvez la référence correspondante dans la nomenclature associée.

Ouvrir la nomenclature - page 23

S - Tube à soufflet, Tube de soufflage

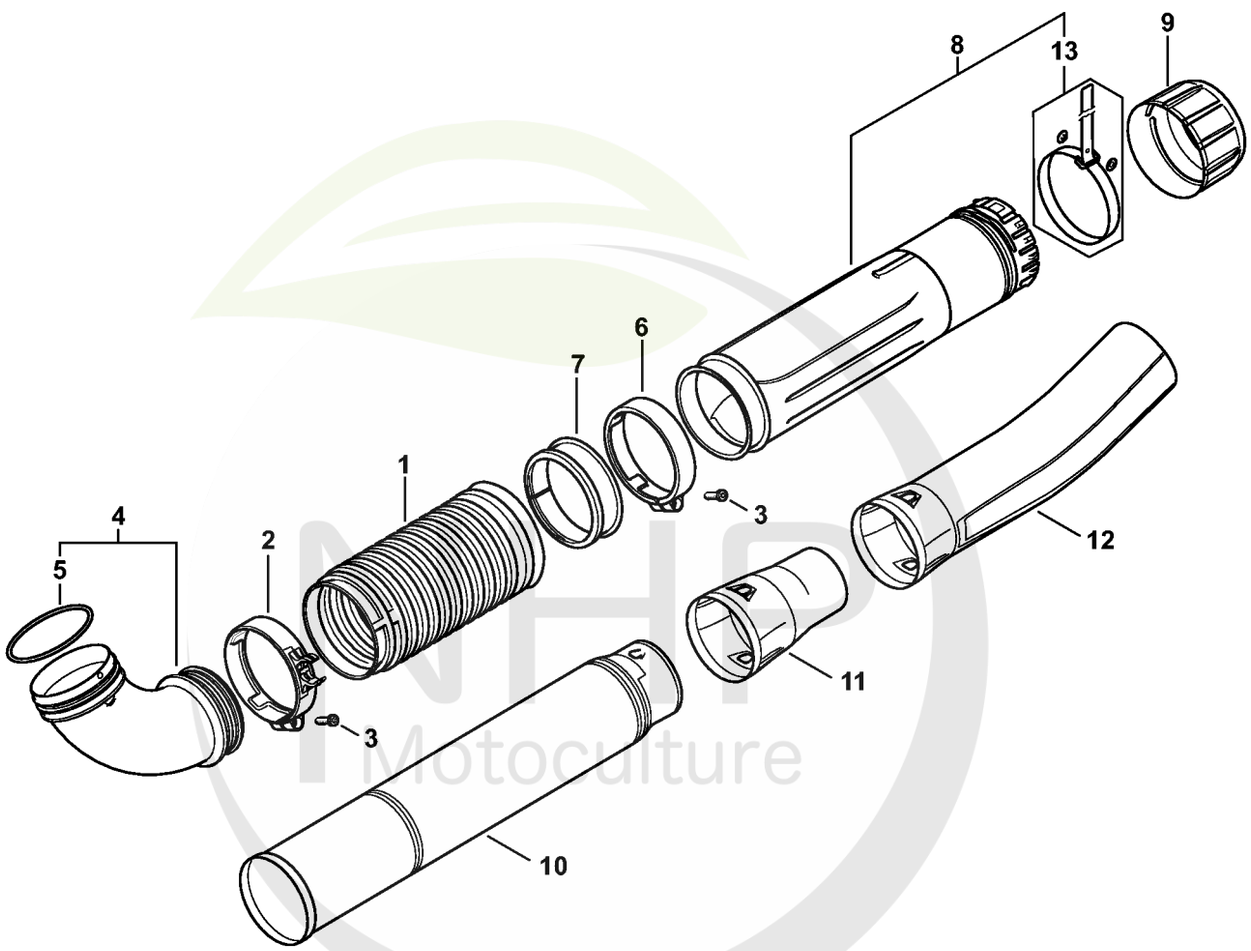

4244-GET-0111-A0

Cultivez votre univers



CLIQUEZ SUR LES RÉFÉRENCES SOULIGNÉES

1 produit : accès direct à sa fiche NHP.
Plusieurs produits : recherche sur le site NHP.

13/13 références reliées au catalogue.

S - Tube à soufflet, Tube de soufflage

#	Numéro de pièce	Description	Quantité	Contient un ou plusieurs articles	Remarques
1	4282 701 6102	Tube à soufflet	1		
2	4282 708 8704	Collier de serrage	1		
3	9074 478 4143	Vis cylindrique IS-P6x26	2		
4	4282 700 6901	Coude	1	5	
5	9645 945 8821	Joint torique 104,37x3,53	1		
6	4282 708 8703	Collier de serrage	1		
7	4282 701 6301	Anneau de glissement	1		
8	4282 700 1810	Tube de soufflage	1	13	
9	4282 708 3101	Écrou-chapeau	1		
10	4282 701 5408	Tube de soufflage	1		
11	4244 708 6301	Buse ronde droit	1		
12	4244 708 6302	Buse ronde coudé	1		
13	4282 701 9305	Bande auto-agrippante	1		

NHP Motoculture
Cultivez votre univers



IDENTIFIEZ LE REPÈRE

Puis retrouvez la référence correspondante dans la nomenclature associée.

Ouvrir la nomenclature - page 25

U - Poignée de commande BR 450 C

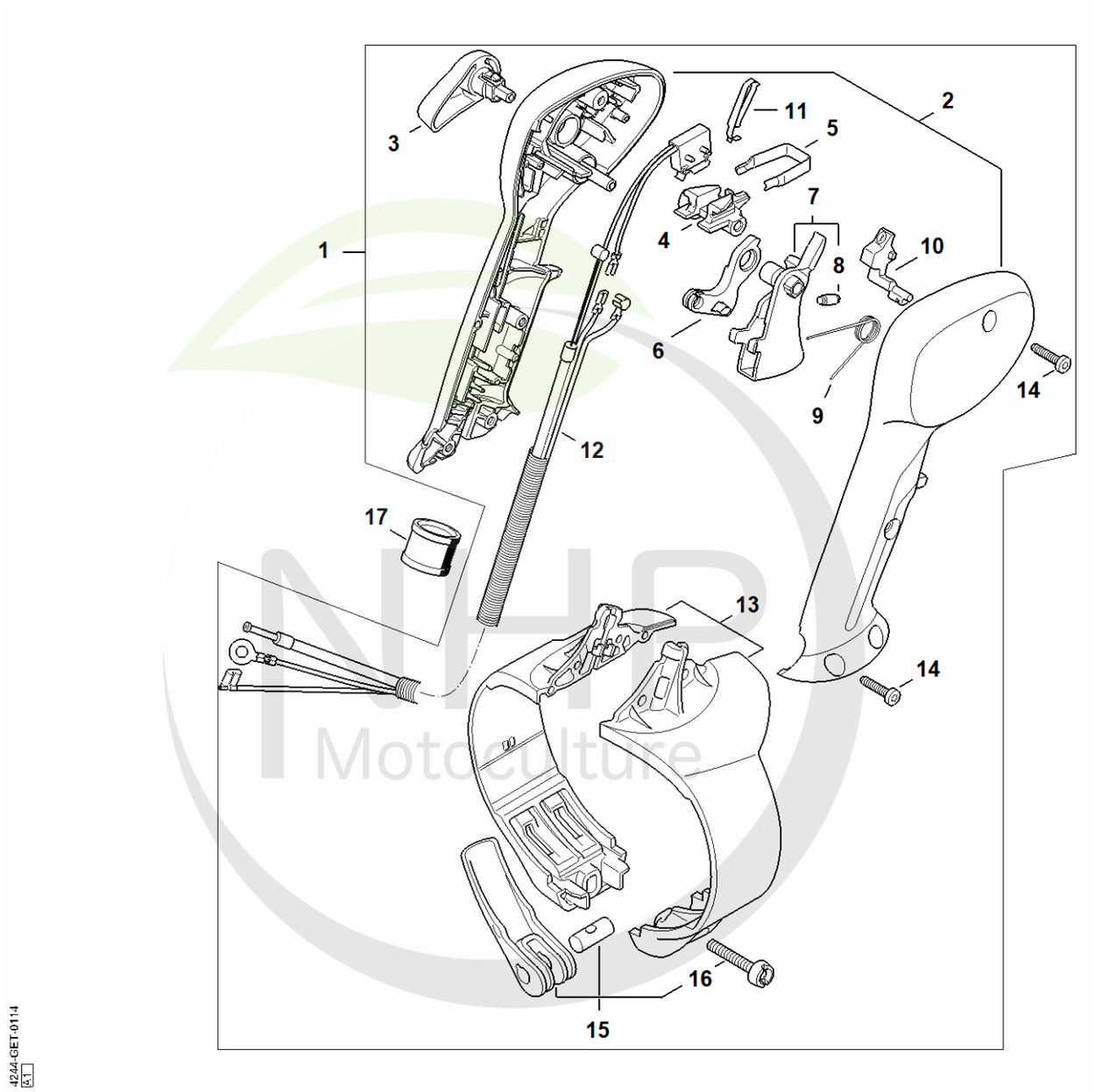

NHP Motoculture
Cultivez votre univers



CLIQUEZ SUR LES RÉFÉRENCES SOULIGNÉES

1 produit : accès direct à sa fiche NHP.
Plusieurs produits : recherche sur le site NHP.

16/17 références reliées au catalogue.

U - Poignée de commande BR 450 C

#	Numéro de pièce	Description	Quantité	Contient un ou plusieurs articles	Remarques
1	4244 790 4900	Poignée de commande avec câble de commande des gaz	1	2 - 16	
2	4244 790 0303	Poignée	1		
3	4282 182 2901	Levier de réglage	1		
4	4241 182 4301	Came	1		
5	4241 182 4201	Ressort d'encliquetage	1		
6	4244 182 2800	Levier	1		
7	4241 180 1500	Manette des gaz	1	8	
8	0000 953 0808	Goujon fileté	1		
9	4244 182 4501	Ressort coudé	1		
10	4244 195 0100	Levier de démarrage	1		
11	4244 442 1600	Ressort de connexion	1		
12	4244 180 1102	Câble de commande des gaz	1		
13	4282 790 0700	Support	1		
14	9074 478 3075	Vis cylindrique IS P4x19	4		
15	4282 740 5300	Levier de serrage	1	16	
16	4227 701 5000	Vis	1		
17	4282 182 7802	Douille	1		

NHP Motoculture
Cultivez votre univers



IDENTIFIEZ LE REPÈRE

Puis retrouvez la référence correspondante dans la nomenclature associée.

Ouvrir la nomenclature - page 27

V - Poignée à deux mains

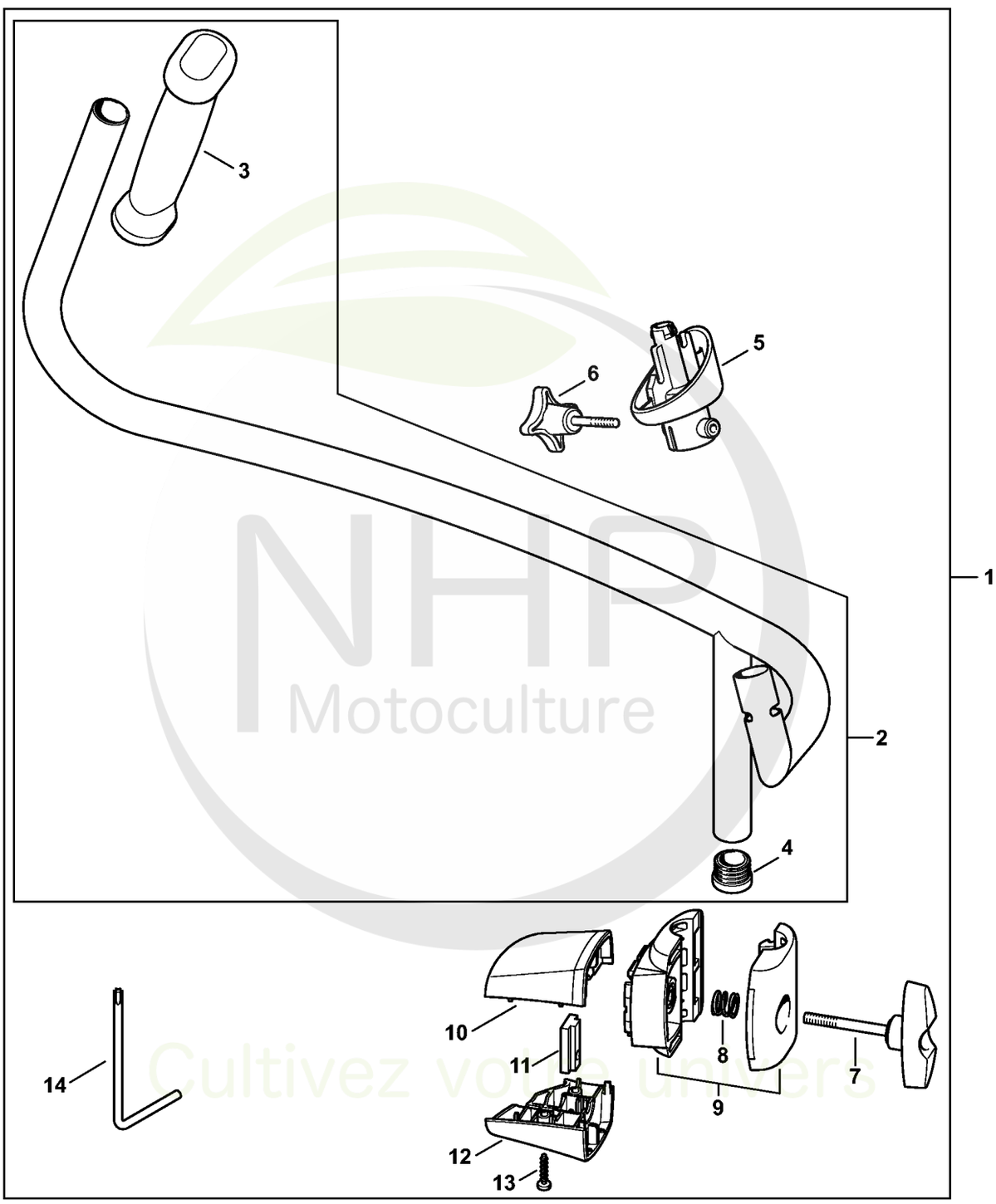

NHP Motoculture
Cultivez votre univers



CLIQUEZ SUR LES RÉFÉRENCES SOULIGNÉES

1 produit : accès direct à sa fiche NHP.
Plusieurs produits : recherche sur le site NHP.

14/14 références reliées au catalogue.

V - Poignée à deux mains

#	Numéro de pièce	Description	Quantité	Contient un ou plusieurs articles	Remarques
1	4282 790 1700	Poignée tubulaire	1	2 - 14	
2	4282 790 1701	Poignée tubulaire	1	3, 4	
3	4128 791 0300	Poignée gauche	1		
4	4282 791 7300	Bouchon	1		
5	4282 700 1200	Pièce de raccordement	1		
6	4282 710 9300	Vis à ailettes	1		
7	4128 790 7501	Vis à garrot	1		
8	0000 997 1304	Ressort de pression	1		
9	4128 790 4800	Monture de serrage	1		
10	4282 791 0900	Monture de serrage	1		
11	4128 791 9800	Écrou à quatre pans	1		
12	4282 791 0901	Monture de serrage	1		
13	9074 478 3075	Vis cylindrique IS P4x19	2		
14	0812 370 1143	Clé T20x100x50	1		

NHP Motoculture
Cultivez votre univers



IDENTIFIEZ LE REPÈRE

Puis retrouvez la référence correspondante dans la nomenclature associée.

Ouvrir la nomenclature - page 29

W - Numéro de machine

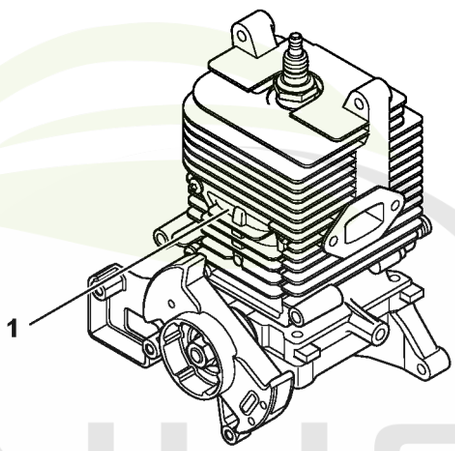

0009ET017 SC

NHP Motoculture
Cultivez votre univers



CLIQUEZ SUR LES RÉFÉRENCES SOULIGNÉES

1 produit : accès direct à sa fiche NHP.
Plusieurs produits : recherche sur le site NHP.

0/0 références reliées au catalogue.

W - Numéro de machine

#	Numéro de pièce	Description	Quantité	Contient un ou plusieurs articles	Remarques
1		Emplacement du numéro de machine	1		

NHP Motoculture
Cultivez votre univers