NHP Motoculture
Cultivez votre univers

ÉCLATÉ INTERACTIF NHP MOTOCULTURE
Identifiez le repère, puis cliquez sur la référence soulignée.
Les références non soulignées ne sont pas retrouvées dans l'export.

STIHL®

BR 600

Liste des pièces
18.03.2025
France, français

Table des matières

Bloc moteur 2
Silencieux, Dispositif d'allumage 6
Filtre à air, Coude 8
Dispositif de lancement 11
Carburateur 4282/11 13
Carburateur C1Q-S184 16
Carburateur C1Q-S100 19
Carter de turbine, Capot 22
Réservoir d'essence, Plaque dorsale 24
Tube à soufflet, Tube de soufflage 27
Poignée de commande 29
Poignée de commande 31
Poignée de commande 33
Poignée à deux mains 35
Outils, Accessoires optionnels 37
Numéro de machine 39
Smart Connector 41
Consommables et matières auxiliaires 43

NHP Motoculture
Cultivez votre univers



IDENTIFIEZ LE REPÈRE

Puis retrouvez la référence correspondante dans la nomenclature associée.

Ouvrir la nomenclature - page 3

Bloc moteur

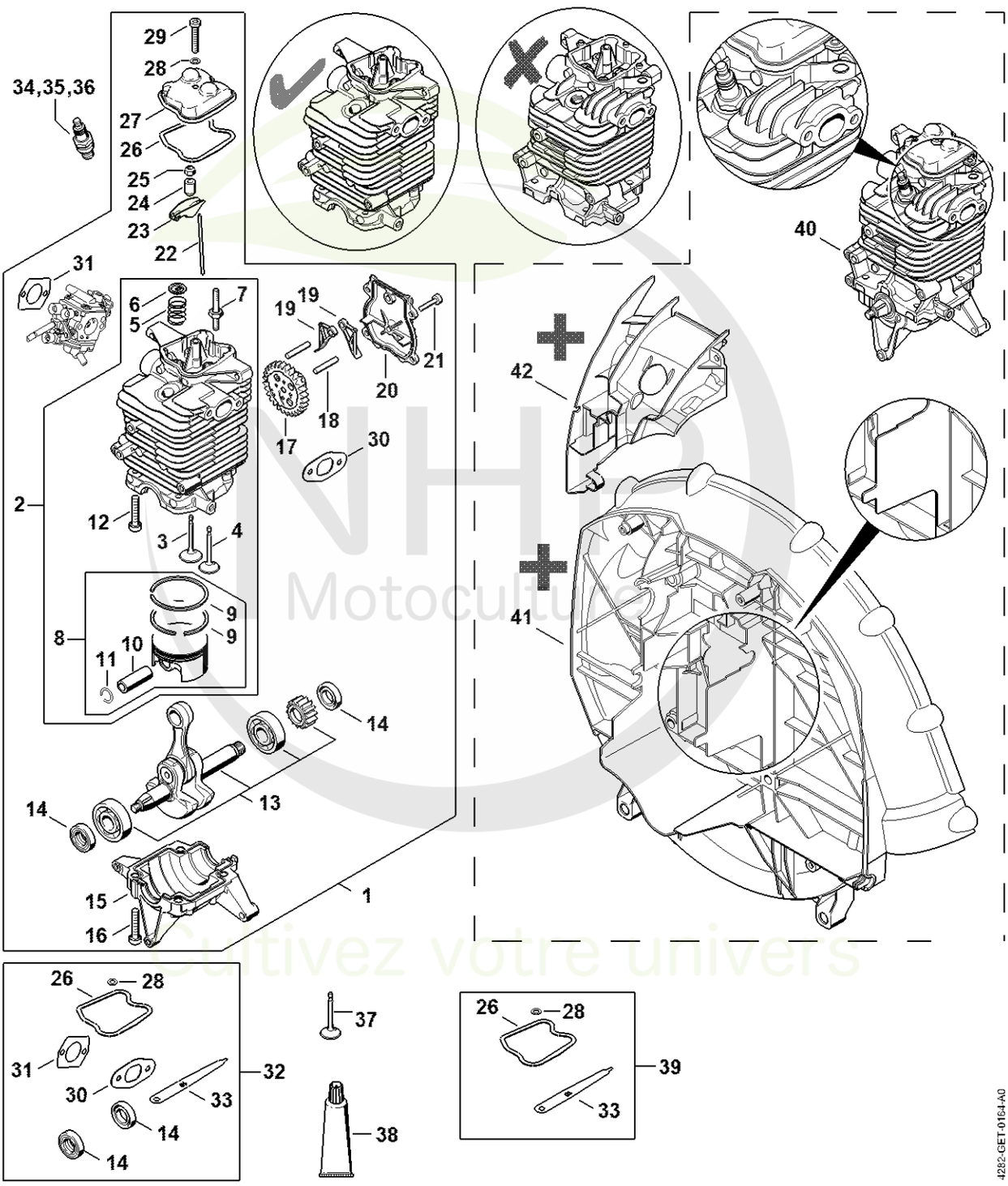

VHP Motoculture
Cultivez votre univers



CLIQUEZ SUR LES RÉFÉRENCES SOULIGNÉES

1 produit : accès direct à sa fiche NHP.
Plusieurs produits : recherche sur le site NHP.

23/26 références reliées au catalogue.

Bloc moteur

#	Numéro de pièce	Description	Quantité	Contient un ou plusieurs articles	Remarques
1	4282 020 0200	Bloc moteur	1	2 - 30	
2	4282 020 1200	Cylindre avec piston Ø 50 mm	1	3 - 12	
3	4282 025 1801	Soupape d'admission	1		
4	4282 025 1903	Soupape d'échappement	1		
5	4282 025 1600	Ressort de soupape	2		
6	4180 025 3000	Agrafe de ressort	2		
7	4180 038 1700	Vis à embase M5	2		
8	4282 030 2005	Piston Ø 50 mm	1	9 - 11	
9	4283 034 3006	Segment de piston Ø 50x1,2 mm	2		
10	4282 034 1504	Axe de piston	1		
11	9463 650 1200	Jonc d'arrêt 12x1	2		
12	9022 341 1370	Vis cylindrique IS M6x30	1		
13	4282 030 0404	Vilebrequin	1		
14	9639 003 1585	Bague d'étanchéité 15x25x5	2		
15	4282 021 2502	Carter inférieur	1		
16	9022 341 1370	Vis cylindrique IS M6x30	4		
17	4282 030 1801	Roue à came	1		
18	4180 038 0801	Boulon 5x28	2		
19	4282 038 1900	Culbuteur	2		
20	4282 038 1300	Couvercle	1		
21	9075 478 3016	Vis cylindrique IS-D4x16	4		
22	4282 038 2600	Poussoir de culbuteur	2		
23	4282 038 1000	Culbuteur	2		
24	4180 038 2000	Douille	2		
25	4180 038 2700	Écrou de sécurité M5	2		
26	4282 029 0500	Joint	1		

NHP Motoculture
Cultivez votre univers



CLIQUEZ SUR LES RÉFÉRENCES SOULIGNÉES

1 produit : accès direct à sa fiche NHP.
Plusieurs produits : recherche sur le site NHP.

10/15 références reliées au catalogue.

Bloc moteur

#	Numéro de pièce	Description	Quantité	Contient un ou plusieurs articles	Remarques
27	4282 025 1101	Couvre-soupapes	1		
28	9636 815 0270	Anneau de joint 5x9x1	1		
29	9022 346 1070	Vis cylindrique IS-M5x30	1		
30	4282 149 0600	Joint de silencieux	1		
31	4283 129 0900	Joint	1		
32	4282 007 1010	Jeu de joints	1	14, 26, 28, 30, 31, 33	
33	4180 893 6400	Calibre de réglage	1		
34	0000 400 7011	Bougie NGK CMR6H	1		
35	0000 400 7025	Bougie STIHL ZK C 10	1		
36	0000 400 7026	Bougie STIHL ZK C 10, Paquet de 40	1		
37	4282 025 1901	Soupape d'échappement	1		
38	0783 830 2000	Pâte d'étanchéité Dirko HT rouge	1		
39	4282 007 1001	Jeu de pièces de réglage jeu soupapes	1	26, 28, 33	
40	4282 020 0203	Bloc moteur	1		Sur les versions de fabrication antérieure, le moteur 4282 020 0200 peut être remplacé par le nouveau moteur avec capot de canalisation d'air et carter de turbine
41	4282 700 4108	Carter de turbine	1		Sur les versions de fabrication antérieure, le moteur 4282 020 0200 peut être remplacé par le nouveau moteur avec capot de

NHP Motoculture
Cultivez votre univers



CLIQUEZ SUR LES RÉFÉRENCES SOULIGNÉES

1 produit : accès direct à sa fiche NHP.
Plusieurs produits : recherche sur le site NHP.

1/1 références reliées au catalogue.

Bloc moteur

#	Numéro de pièce	Description	Quantité	Contient un ou plusieurs articles	Remarques
					canalisation d'air et carter de turbine
42	4282 087 3002	Capot de canalisation d'air	1		Sur les versions de fabrication antérieure, le moteur 4282 020 0200 peut être remplacé par le nouveau moteur avec capot de canalisation d'air et carter de turbine

NHP Motoculture
Cultivez votre univers



IDENTIFIEZ LE REPÈRE

Puis retrouvez la référence correspondante dans la nomenclature associée.

Ouvrir la nomenclature - page 7

Silencieux, Dispositif d'allumage

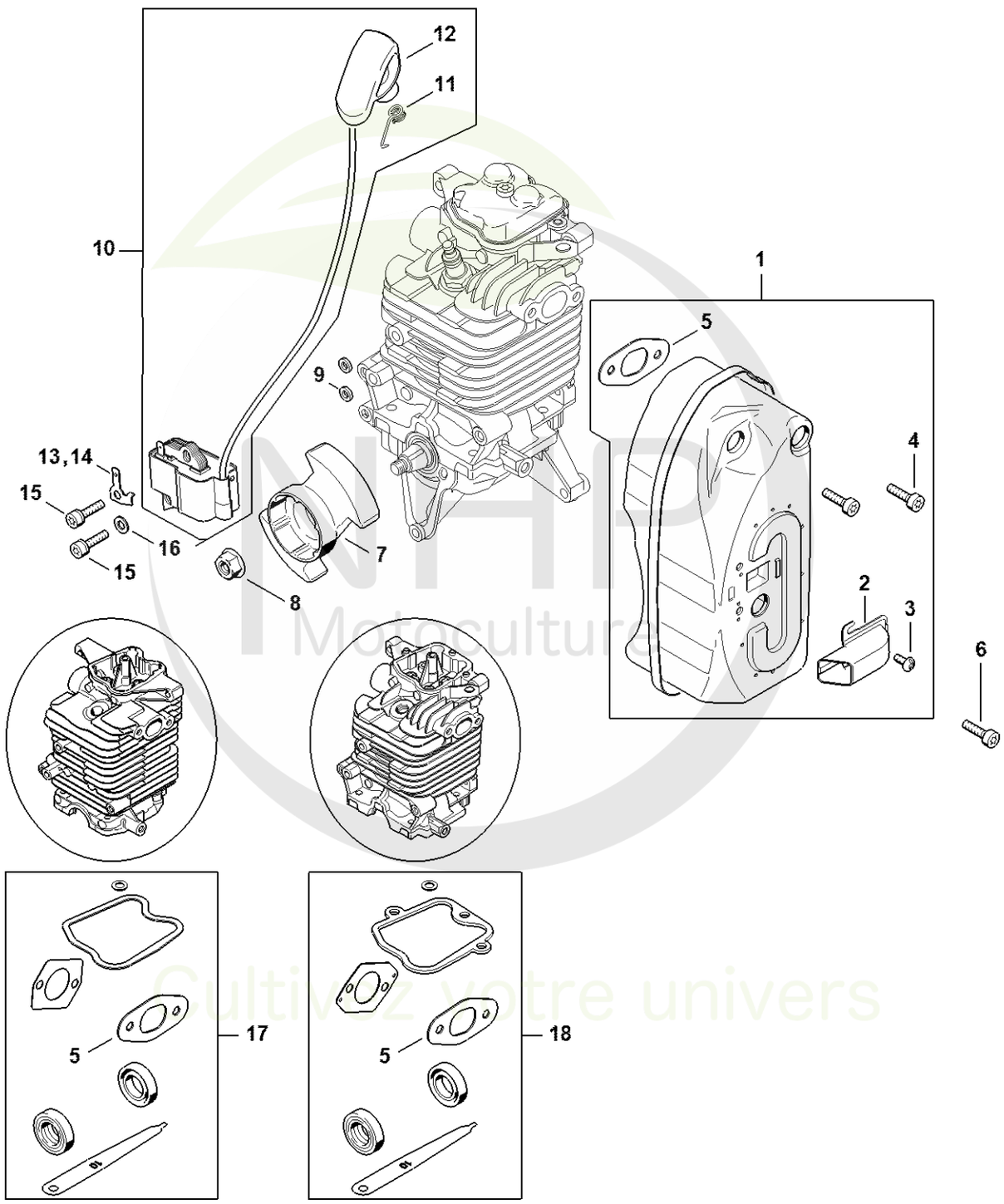

NHP Motoculture
Cultivez votre univers



CLIQUEZ SUR LES RÉFÉRENCES SOULIGNÉES

1 produit : accès direct à sa fiche NHP.
Plusieurs produits : recherche sur le site NHP.

17/17 références reliées au catalogue.

Silencieux, Dispositif d'allumage

#	Numéro de pièce	Description	Quantité	Contient un ou plusieurs articles	Remarques
1	4282 140 0603	Silencieux	1	2 - 5	
2	4282 145 8100	Chapeau	1		
3	9039 448 0656	Vis taraud M4x9,6	2		
4	9022 341 1010	Vis cylindrique IS-M5x18	2		
5	4282 149 0600	Joint de silencieux	1		
6	9022 341 1010	Vis cylindrique IS-M5x18	1		
7	4282 400 1200	Rotor	1		
8	0000 955 0802	Écrou à embase M8x1	1		
9	4282 404 9300	Rondelle	2		
10	4282 400 1308	Module d'allumage	1	11, 12	
11	0000 998 0604	Ressort coudé	1		
12	4180 405 1000	Contact de câble d'allumage	1		
13	4282 431 2101	Languette enfichable 6,3 mm Au-dessus du numéro de série: 274805986	1		
14	4282 431 2100	Languette enfichable 4,8 mm	1		
15	9075 478 4136	Vis cylindrique IS-D5x20	2		
16	9291 021 0120	Rondelle 5,3	1	5	
17	4282 007 1010	Jeu de joints	1	5	

NHP Motoculture
Cultivez votre univers



IDENTIFIEZ LE REPÈRE

Puis retrouvez la référence correspondante dans la nomenclature associée.

Ouvrir la nomenclature - page 9

Filtre à air, Coude

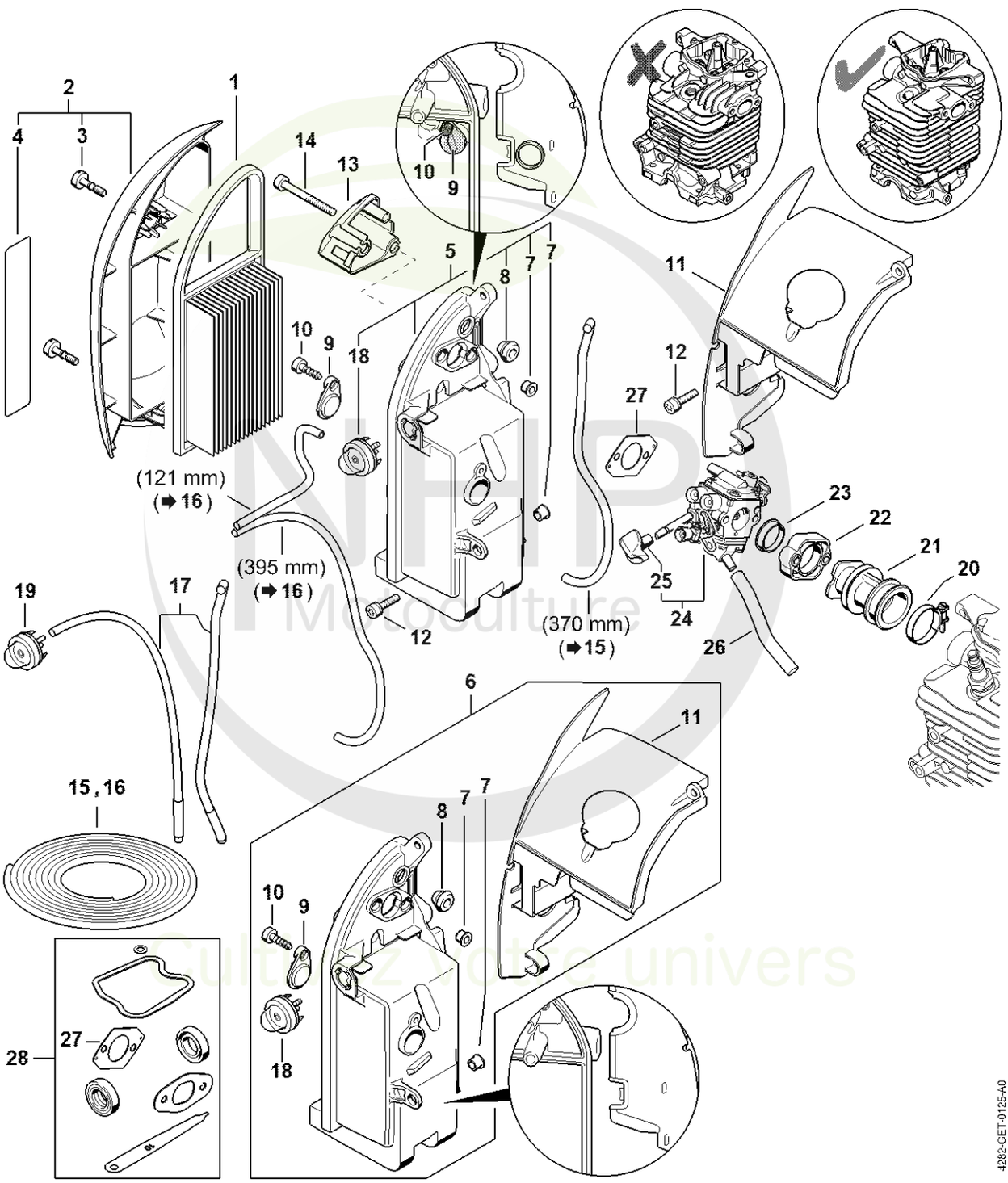



CLIQUEZ SUR LES RÉFÉRENCES SOULIGNÉES

1 produit : accès direct à sa fiche NHP.
Plusieurs produits : recherche sur le site NHP.

26/26 références reliées au catalogue.

Filtre à air, Coude

#	Numéro de pièce	Description	Quantité	Contient un ou plusieurs articles	Remarques
1	4282 141 0300	Filtre à air	1		
2	4282 140 1003	Couvercle de filtre	1	3, 4	
3	9022 319 1027	Vis cylindrique IS-M5x21	1		
4	0000 967 7335	Pictogramme d'avertissement BR	1		
5	4282 140 2851	Boîtier de filtre	1	7, 8, 18	
6	4282 007 1021	Jeu de boîtier de filtre	1	7 - 11, 18	
7	0000 963 0809	Douille	3		
8	4134 123 7500	Douille	1		
9	4282 141 2900	Couvercle	1		
10	9074 477 4132	Vis cylindrique IS-P5x18	1		
11	4282 087 3001	Capot de canalisation d'air	1		
12	9075 478 4159	Vis cylindrique IS-D5x24	2		
13	4282 121 6900	Chicane	1		
14	9022 341 1220	Vis cylindrique IS-M5x48	2		
15	0000 937 5004	Tuyau 3,1x5,7 mm x 1 m, R5	1		
16	0000 930 2802	Tuyau 2,2x5,4 mm x 1 m, R1	1		
17	4282 007 1014	Jeu de pièces, flexible à carburant	1		
18	0000 350 6202	Pompe à carburant	1		
19	1130 350 6200	Pompe à carburant	1		
20	9771 021 2536	Collier de serrage 30x5	1		
21	4282 141 2200	Coude	1		
22	4282 120 2200	Bride	1		
23	1113 141 1805	Douille	1		
24	4282 120 0611	Carburateur 4282/11	1	25	
25	4282 182 9500	Bouton de réglage	1		
26	4282 141 8600	Tuyau d'impulsions	1		

NHP Motoculture
Cultivez votre univers



CLIQUEZ SUR LES RÉFÉRENCES SOULIGNÉES

1 produit : accès direct à sa fiche NHP.
Plusieurs produits : recherche sur le site NHP.

2/2 références reliées au catalogue.

Filtre à air, Coude

#	Numéro de pièce	Description	Quantité	Contient un ou plusieurs articles	Remarques
27	4283 129 0900	Joint	1		
28	4282 007 1010	Jeu de joints	1	27	

NHP Motoculture
Cultivez votre univers



IDENTIFIEZ LE REPÈRE

Puis retrouvez la référence correspondante dans la nomenclature associée.

Ouvrir la nomenclature - page 12

Dispositif de lancement

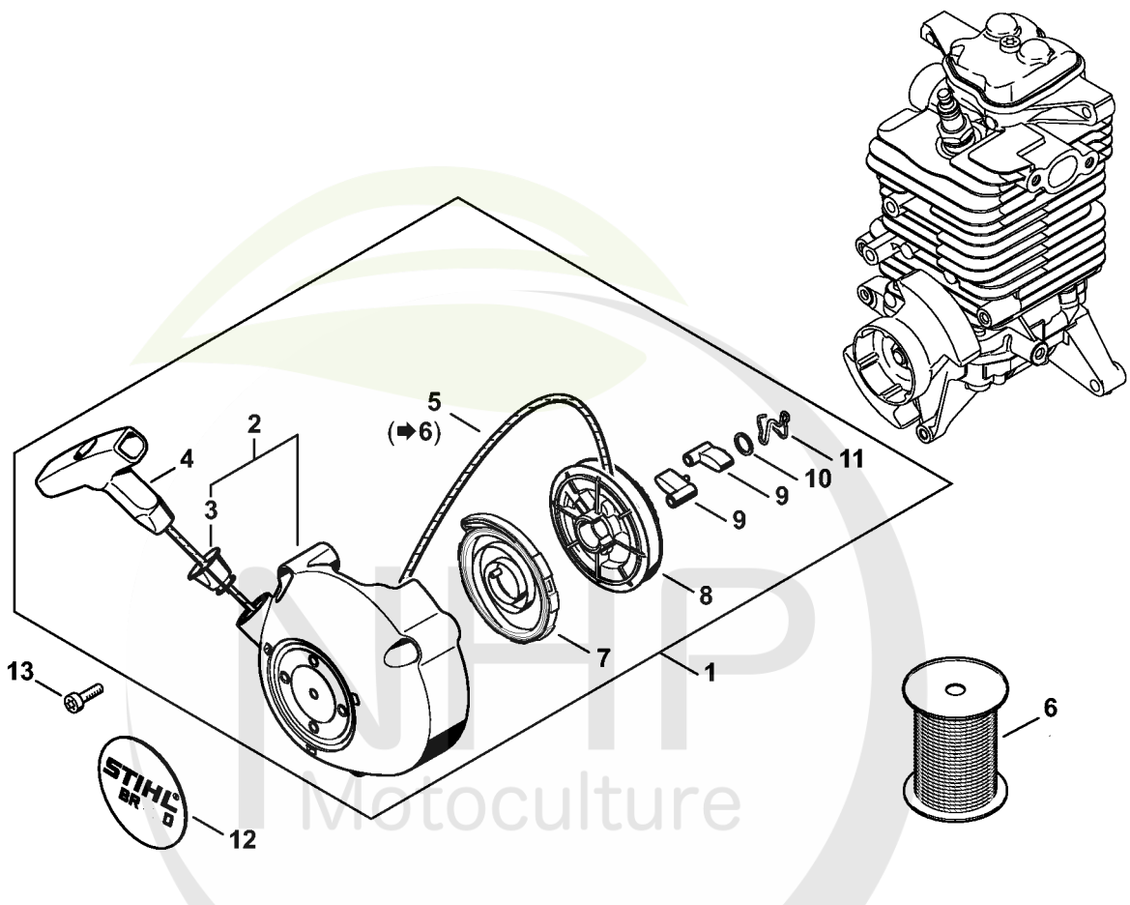

NHP Motoculture
Cultivez votre univers



CLIQUEZ SUR LES RÉFÉRENCES SOULIGNÉES

1 produit : accès direct à sa fiche NHP.
Plusieurs produits : recherche sur le site NHP.

14/14 références reliées au catalogue.

Dispositif de lancement

#	Numéro de pièce	Description	Quantité	Contient un ou plusieurs articles	Remarques
1	4282 190 0303	Couvercle de lanceur avec lanceur	1	2 - 5, 7 - 11	
2	4282 190 0400	Couvercle de lanceur	1	3	
3	1110 084 9102	Douille	1		
4	1121 195 3400	Poignée	1		
5	1113 195 8200	Câble de lancement Ø 3,5x960 mm	1		
6	0000 930 2203	Câble de lancement Ø 3,5 mm x 30,5 m	1		
6	0000 930 2212	Câble de lancement Ø 3,5 mm x 60,8 m	1		
7	4282 190 0600	Ressort de rappel	1		
8	4119 195 0400	Poulie à câble	1		
9	4116 195 7200	Cliquet	2		
10	0000 958 0923	Rondelle	1		
11	1128 195 3500	Ressort	1		
12	4282 967 1501	Plaque matricule BR 600	1		
13	9022 341 1010	Vis cylindrique IS-M5x18	3		

NHP Motoculture
Cultivez votre univers



IDENTIFIEZ LE REPÈRE

Puis retrouvez la référence correspondante dans la nomenclature associée.

Ouvrir la nomenclature - page 14

Carburateur 4282/11

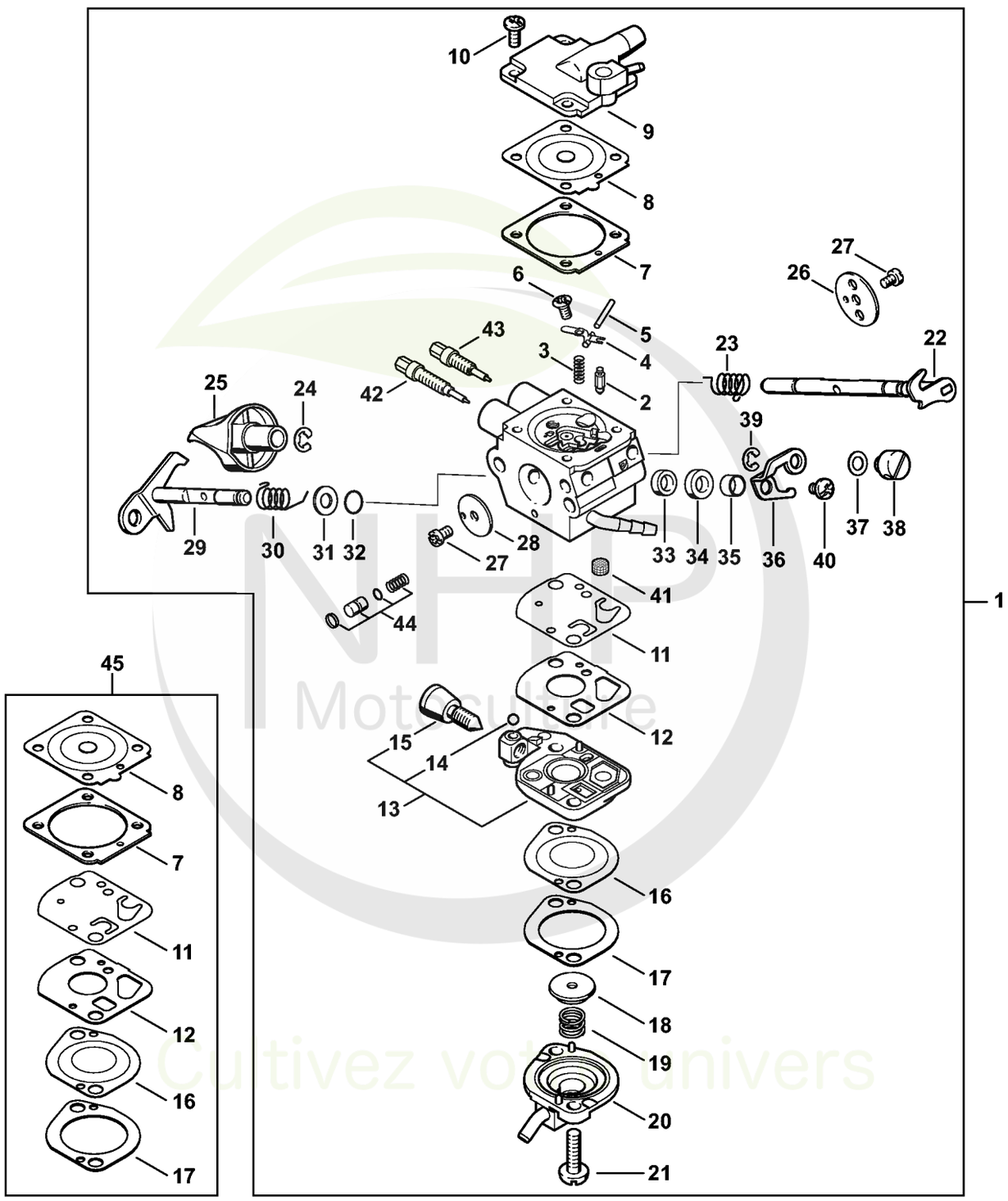

NHP Motoculture
Cultivez votre univers



CLIQUEZ SUR LES RÉFÉRENCES SOULIGNÉES

1 produit : accès direct à sa fiche NHP.
Plusieurs produits : recherche sur le site NHP.

26/26 références reliées au catalogue.

Carburateur 4282/11

#	Numéro de pièce	Description	Quantité	Contient un ou plusieurs articles	Remarques
1	4282 120 0611	Carburateur 4282/11	1	2 - 44	
2	Z000 018 Z000	Pointeau d'admission	1		
3	1120 122 3004	Ressort	1		
4	1125 121 5000	Levier de réglage d'admission	1		
5	1120 121 9200	Axe	1		
6	1120 122 6600	Vis à embase	1		
7	4229 129 0901	Joint de réglage	1		
8	4229 121 4700	Membrane de réglage	1		
9	4282 121 0800	Couvercle	1		
10	1120 122 6601	Vis à embase	4		
11	4180 121 4800	Membrane de pompe	1		
12	4180 129 0901	Joint de pompe	1		
13	4180 120 2601	Couvercle de pompe	1	14, 15	
14	1125 122 4200	Pièce de serrage	1		
15	4180 122 6200	Vis de réglage de régime de ralenti	1		
16	4180 121 4801	Membrane de pompe	1		
17	4180 129 0903	Joint de pompe	1		
18	4180 121 8600	Rondelle	1		
19	4180 122 3001	Ressort	1		
20	4180 121 0801	Couvercle	1		
21	4180 122 7101	Vis	2		
22	4282 121 3000	Axe de volet de démarrage	1		
23	4282 122 3005	Ressort	1		
24	4282 122 9000	Circlip	1		
25	4282 182 9500	Bouton de réglage	1		
26	4282 121 2900	Volet de démarrage	1		

NHP Motoculture
Cultivez votre univers



CLIQUEZ SUR LES RÉFÉRENCES SOULIGNÉES

1 produit : accès direct à sa fiche NHP.
Plusieurs produits : recherche sur le site NHP.

19/19 références reliées au catalogue.

Carburateur 4282/11

#	Numéro de pièce	Description	Quantité	Contient un ou plusieurs articles	Remarques
27	1125 122 7403	Vis à tête ronde	2		
28	4282 121 3300	Papillon	1		
29	4282 120 7100	Axe de papillon avec levier	1		
30	4282 122 3004	Ressort	1		
31	4180 121 8601	Rondelle	1		
32	4180 122 3601	Anneau de joint	1		
33	4238 122 3600	Anneau de joint	1		
34	4238 121 9400	Anneau	1		
35	4282 122 5000	Douille d'écartement	1		
36	4282 121 3500	Levier de papillon	1		
37	4137 121 8600	Rondelle	1		
38	4128 121 8901	Boulon	1		
39	1120 122 9000	Circlip	1		
40	9079 319 0280	Vis à tête plate M3x3,5	1		
41	1120 121 7800	Tamis	1		
42	Z000 031 Z089	Vis L de richesse au ralenti	1		
43	4282 122 6706	Vis H de richesse à haut régime	1		
44	4282 120 9701	Jeu de Piston de pompe	1		
45	4282 007 1700	Jeu de pièces de carburateur	1	7, 8, 11, 12, 16, 17	

NHP Motoculture
Cultivez votre univers



IDENTIFIEZ LE REPÈRE

Puis retrouvez la référence correspondante dans la nomenclature associée.

Ouvrir la nomenclature - page 17

Carburateur C1Q-S184

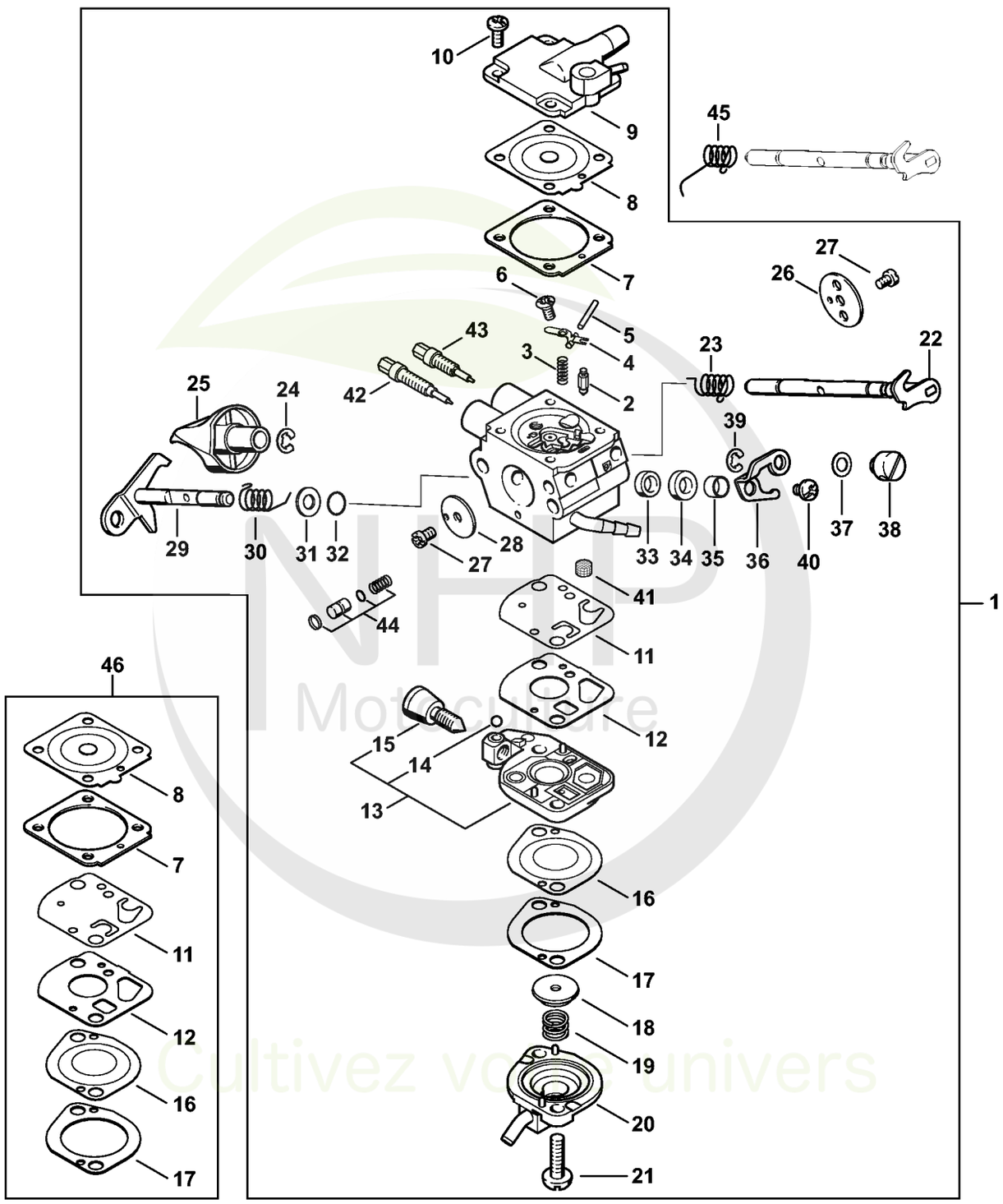

NHP Motoculture
Cultivez votre univers



CLIQUEZ SUR LES RÉFÉRENCES SOULIGNÉES

1 produit : accès direct à sa fiche NHP.
Plusieurs produits : recherche sur le site NHP.

26/26 références reliées au catalogue.

Carburateur C1Q-S184

#	Numéro de pièce	Description	Quantité	Contient un ou plusieurs articles	Remarques
1	4282 120 0607	Carburateur C1Q-S184	1	2 - 44	
2	Z000 018 Z000	Pointeau d'admission	1		
3	1120 122 3004	Ressort	1		
4	1125 121 5000	Levier de réglage d'admission	1		
5	1120 121 9200	Axe	1		
6	1120 122 6600	Vis à embase	1		
7	4229 129 0901	Joint de réglage	1		
8	4180 121 4701	Membrane de réglage	1		
9	4282 121 0800	Couvercle	1		
10	1120 122 6601	Vis à embase	4		
11	4180 121 4800	Membrane de pompe	1		
12	4180 129 0901	Joint de pompe	1		
13	4180 120 2601	Couvercle de pompe	1	14, 15	
14	1125 122 4200	Pièce de serrage	1		
15	4180 122 6200	Vis de réglage de régime de ralenti	1		
16	4180 121 4801	Membrane de pompe	1		
17	4180 129 0903	Joint de pompe	1		
18	4180 121 8600	Rondelle	1		
19	4180 122 3001	Ressort	1		
20	4180 121 0801	Couvercle	1		
21	4180 122 7100	Vis	2		
22	4282 121 3000	Axe de volet de démarrage	1		
23	4282 122 3005	Ressort	1		
24	4282 122 9000	Circlip	1		
25	4282 182 9500	Bouton de réglage	1		
26	4282 121 2900	Volet de démarrage	1		

NHP Motoculture
Cultivez votre univers



CLIQUEZ SUR LES RÉFÉRENCES SOULIGNÉES

1 produit : accès direct à sa fiche NHP.
Plusieurs produits : recherche sur le site NHP.

20/20 références reliées au catalogue.

Carburateur C1Q-S184

#	Numéro de pièce	Description	Quantité	Contient un ou plusieurs articles	Remarques
27	1125 122 7403	Vis à tête ronde	2		
28	4282 121 3300	Papillon	1		
29	4282 120 7100	Axe de papillon avec levier	1		
30	4282 122 3004	Ressort	1		
31	4180 121 8601	Rondelle	1		
32	4180 122 3601	Anneau de joint	1		
33	4238 122 3600	Anneau de joint	1		
34	4238 121 9400	Anneau	1		
35	4282 122 5000	Douille d'écartement	1		
36	4282 121 3500	Levier de papillon	1		
37	4137 121 8600	Rondelle	1		
38	4128 121 8901	Boulon	1		
39	1120 122 9000	Circlip	1		
40	9079 319 0280	Vis à tête plate M3x3,5	1		
41	1120 121 7800	Tamis	1		
42	4282 122 6706	Vis H de richesse à haut régime	1		
43	Z000 031 Z089	Vis L de richesse au ralenti	1		
44	4282 120 9701	Jeu de Piston de pompe	1		
45	4282 122 3002	Ressort	1		
46	4282 007 1700	Jeu de pièces de carburateur	1	7, 8, 11, 12, 16, 17	

NHP Motoculture
Cultivez votre univers



IDENTIFIEZ LE REPÈRE

Puis retrouvez la référence correspondante dans la nomenclature associée.

Ouvrir la nomenclature - page 20

Carburateur C1Q-S100

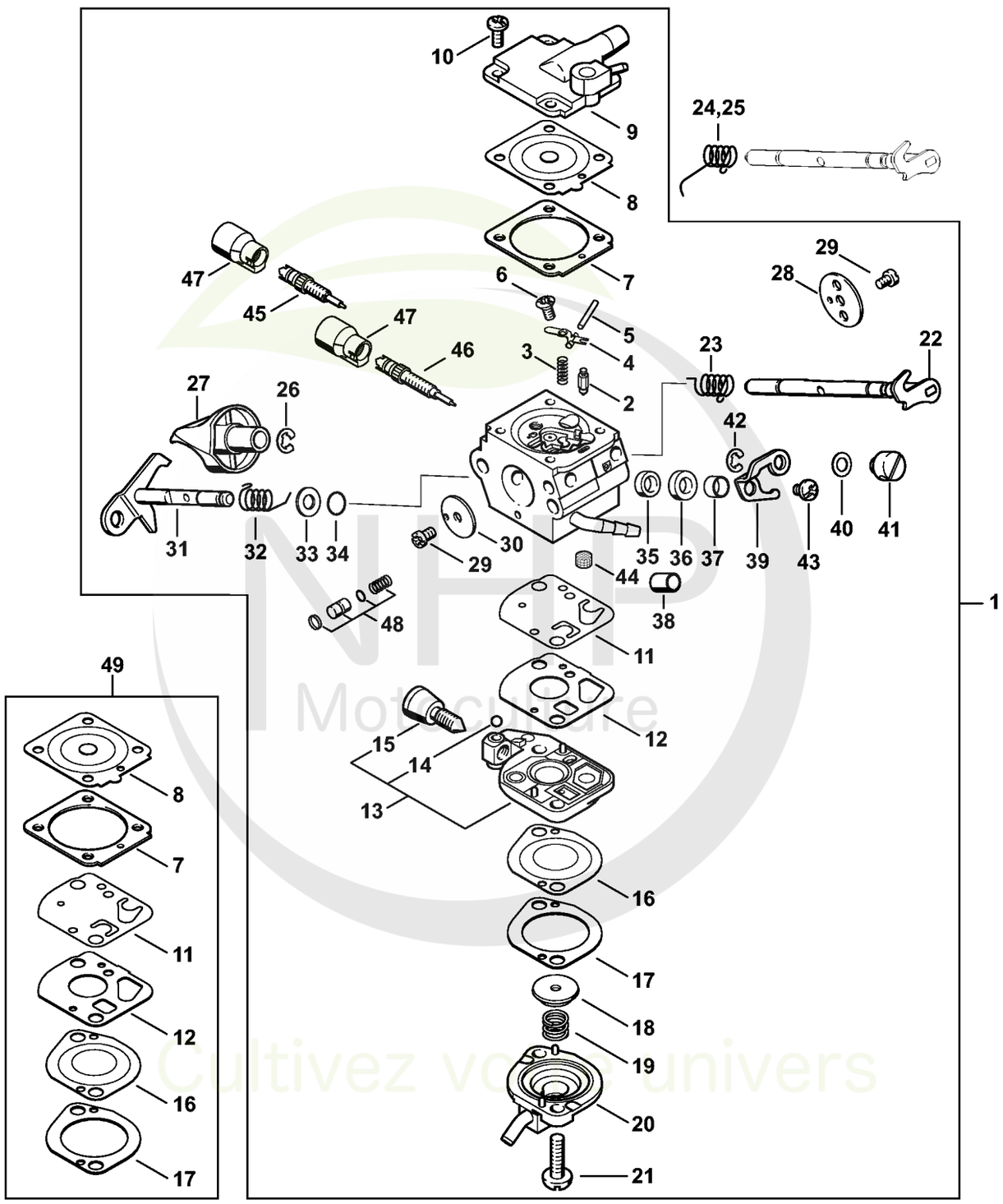

NHP Motoculture
Cultivez votre univers



CLIQUEZ SUR LES RÉFÉRENCES SOULIGNÉES

1 produit : accès direct à sa fiche NHP.
Plusieurs produits : recherche sur le site NHP.

25/26 références reliées au catalogue.

Carburateur C1Q-S100

#	Numéro de pièce	Description	Quantité	Contient un ou plusieurs articles	Remarques
1	4282 120 0604	Carburateur C1Q-S100A	1	2 - 23, 26 - 48	
2	Z000 018 Z000	Pointeau d'admission	1		
3	1120 122 3004	Ressort	1		
4	1125 121 5000	Levier de réglage d'admission	1		
5	1120 121 9200	Axe	1		
6	1120 122 6600	Vis à embase	1		
7	4229 129 0901	Joint de réglage	1		
8	4180 121 4701	Membrane de réglage	1		
9	4282 121 0800	Couvercle	1		
10	1120 122 6601	Vis à embase	4		
11	4180 121 4800	Membrane de pompe	1		
12	4180 129 0901	Joint de pompe	1		
13	4180 120 2600	Couvercle de pompe	1	14, 15	
14	1125 122 4200	Pièce de serrage	1		
15	4180 122 6200	Vis de réglage de régime de ralenti	1		
16	4180 121 4801	Membrane de pompe	1		
17	4180 129 0903	Joint de pompe	1		
18	4180 121 8600	Rondelle	1		
19	4180 122 3001	Ressort	1		
20	4180 121 0801	Couvercle	1		
21	4180 122 7100	Vis	2		
22	4282 121 3000	Axe de volet de démarrage	1		
23	4282 122 3005	Ressort	1		
24	4282 122 3002	Ressort	1		
25	4282 122 3000	Ressort	1		
26	4282 122 9000	Circlip	1		

NHP Motoculture
Cultivez votre univers



CLIQUEZ SUR LES RÉFÉRENCES SOULIGNÉES

1 produit : accès direct à sa fiche NHP.
Plusieurs produits : recherche sur le site NHP.

23/23 références reliées au catalogue.

Carburateur C1Q-S100

#	Numéro de pièce	Description	Quantité	Contient un ou plusieurs articles	Remarques
27	4282 182 9500	Bouton de réglage	1		
28	4282 121 2900	Volet de démarrage	1		
29	1125 122 7403	Vis à tête ronde	2		
30	4282 121 3300	Papillon	1		
31	4282 120 7100	Axe de papillon avec levier	1		
32	4282 122 3004	Ressort	1		
33	4180 121 8601	Rondelle	1		
34	4180 122 3601	Anneau de joint	1		
35	4238 122 3600	Anneau de joint	1		
36	4238 121 9400	Anneau	1		
37	4282 122 5000	Douille d'écartement	1		
38	4134 122 5000	Douille d'écartement	1		
39	4282 121 3500	Levier de papillon	1		
40	4137 121 8600	Rondelle	1		
41	4128 121 8901	Boulon	1		
42	1120 122 9000	Circlip	1		
43	9079 319 0280	Vis à tête plate M3x3,5	1		
44	1120 121 7800	Tamis	1		
45	4282 122 6701	Vis H de richesse à haut régime	1		
46	4282 122 6800	Vis L de richesse au ralenti	1		
47	4229 121 2701	Capuchon	2		
48	4282 120 9701	Jeu de Piston de pompe	1		
49	4282 007 1700	Jeu de pièces de carburateur	1	7, 8, 11, 12, 16, 17	

NHP Motoculture
Cultivez votre univers



IDENTIFIEZ LE REPÈRE

Puis retrouvez la référence correspondante dans la nomenclature associée.

Ouvrir la nomenclature - page 23

Carter de turbine, Capot

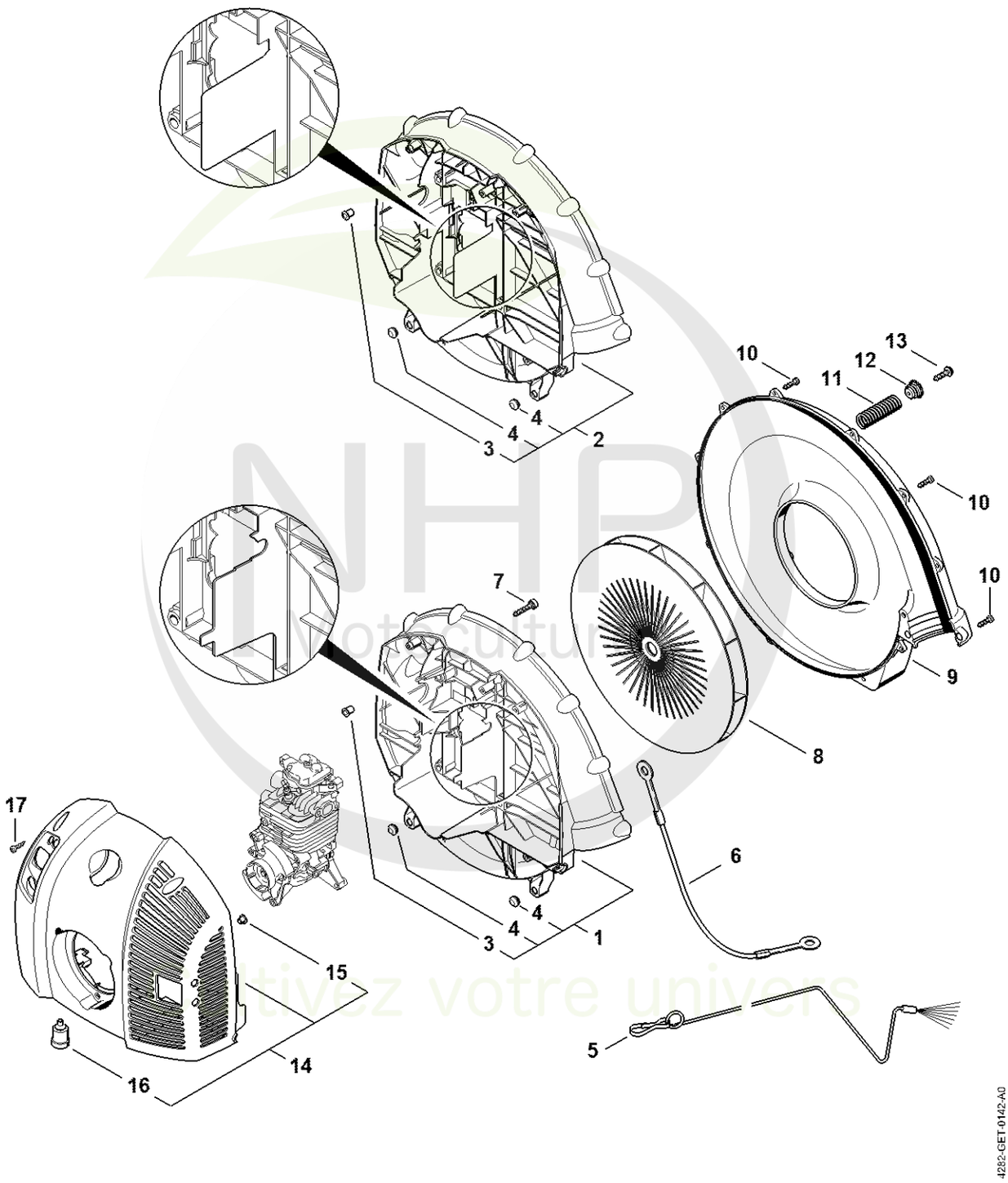

NHP Motoculture
Activez votre univers



CLIQUEZ SUR LES RÉFÉRENCES SOULIGNÉES

1 produit : accès direct à sa fiche NHP.
Plusieurs produits : recherche sur le site NHP.

15/16 références reliées au catalogue.

Carter de turbine, Capot

#	Numéro de pièce	Description	Quantité	Contient un ou plusieurs articles	Remarques
2	4282 700 4106	Carter de turbine intérieur	1	3, 4	
3	0000 963 0909	Douille	4		
4	1121 791 2800	Butoir d'arrêt	2		
5	4282 740 7102	Fil conducteur	1		
6	4282 740 7101	Fil conducteur	1		
7	9075 478 4718	Vis cylindrique IS-D6x32	4		
8	4282 700 3406	Turbine	1		
9	4282 701 0701	Carter de turbine extérieur	1		
10	9074 477 4132	Vis cylindrique IS-P5x18	12		
11	4282 791 3100	Ressort	4		
12	4282 792 2900	Bouchon de palier AV	4		
13	9074 478 4140	Vis cylindrique IS-P6x25	4		
14	4282 700 2102	Capot	1	15, 16	
15	9991 003 5087	Douille 7,5x6,8	3		
16	4282 791 5902	Butoir d'arrêt	2		
17	9074 477 4132	Vis cylindrique IS-P5x18	4		

NHP Motoculture
Cultivez votre univers



IDENTIFIEZ LE REPÈRE

Puis retrouvez la référence correspondante dans la nomenclature associée.

Ouvrir la nomenclature - page 25

Réservoir d'essence, Plaque dorsale

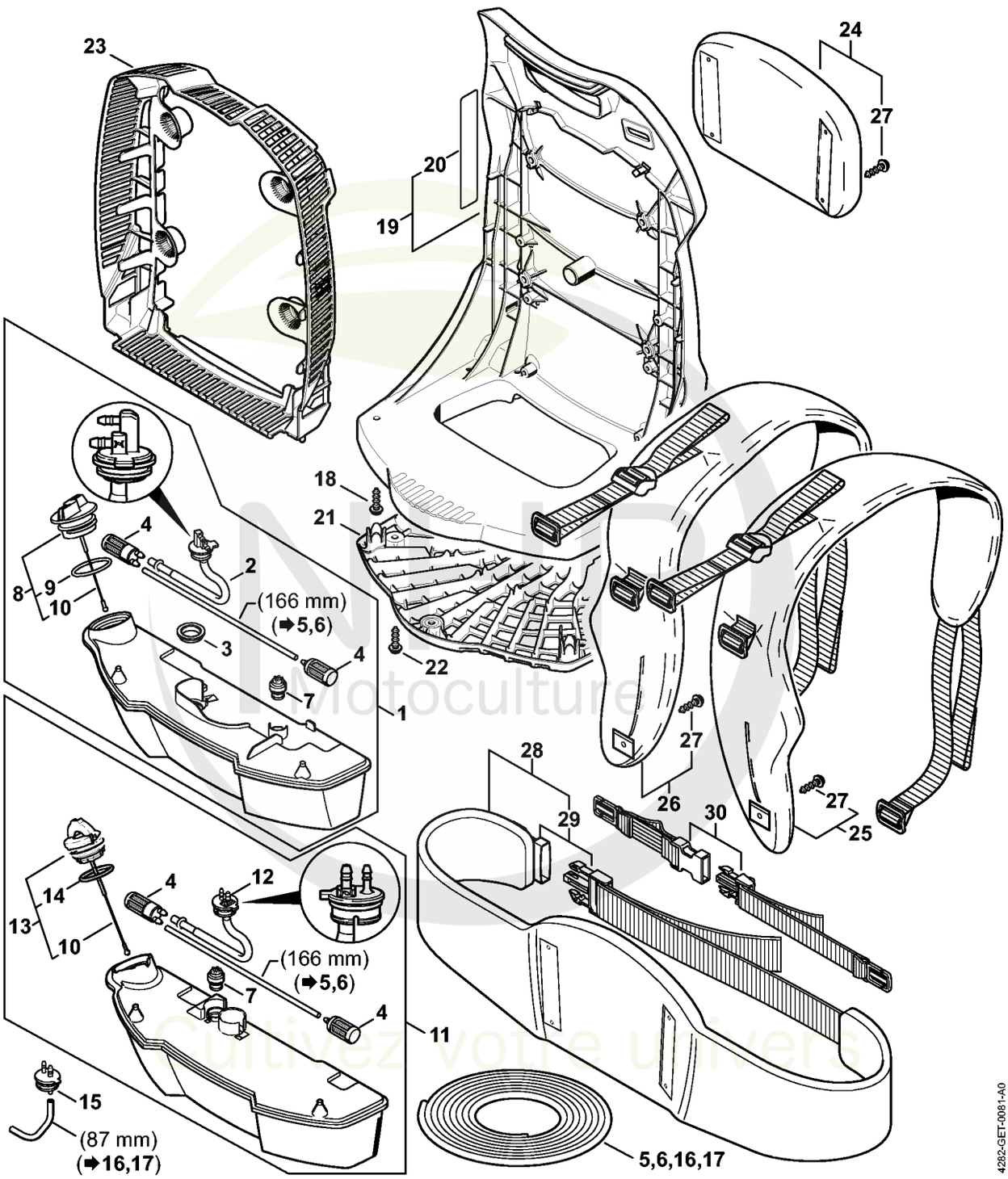

Motoculture
Cultivez votre univers



CLIQUEZ SUR LES RÉFÉRENCES SOULIGNÉES

1 produit : accès direct à sa fiche NHP.
Plusieurs produits : recherche sur le site NHP.

26/26 références reliées au catalogue.

Réservoir d'essence, Plaque dorsale

#	Numéro de pièce	Description	Quantité	Contient un ou plusieurs articles	Remarques
1	4282 350 0407	Réservoir d'essence	1	2 - 4, 7 - 10	
2	4282 350 1402	Pièce de raccordement	1		
3	4238 353 9200	Douille	1		
4	4282 007 3600	Set crépine d'aspiration	1		
5	0000 930 2803	Tuyau 3,1x5,7 mm x 1 m, R3	1		
6	0712 923 8004	Tuyau 3,1x5,7 mm x 10 m, R3	1		
7	0000 350 5800	Aération de réservoir	1		
8	0000 350 0527	Bouchon de réservoir	1	9, 10	
9	9645 951 3890	Joint torique 35x3-FPM 80	1		
10	0000 350 0900	Corde	1		
11	4282 350 0406	Réservoir d'essence	1	4, 7, 10, 12 - 14	
12	4282 350 1401	Pièce de raccordement	1		
13	0000 350 0533	Bouchon de réservoir	1	10, 14	
14	9645 948 7734	Joint torique 25x3,5	1		
15	4282 350 1400	Pièce de raccordement	1		
16	0000 930 2803	Tuyau 3,1x5,7 mm x 1 m, R3	1		
17	0712 923 8004	Tuyau 3,1x5,7 mm x 10 m, R3	1		
18	9074 478 4140	Vis cylindrique IS-P6x25	2		
19	4282 700 3805	Plaque dorsale	1	20	
20	0000 967 7335	Pictogramme d'avertissement BR	1		
21	4282 798 2200	Plaque de plancher	1		
22	9074 478 4140	Vis cylindrique IS-P6x25	5		
23	4282 760 8101	Grille de protection	1		
24	4282 790 8001	Coussin dorsal	1	27	
25	4282 710 9020	Harnais droit	1	27	
26	4282 710 9030	Harnais gauche	1	27	

NHP Motoculture
Cultivez votre univers



CLIQUEZ SUR LES RÉFÉRENCES SOULIGNÉES

1 produit : accès direct à sa fiche NHP.
Plusieurs produits : recherche sur le site NHP.

4/4 références reliées au catalogue.

Réservoir d'essence, Plaque dorsale

#	Numéro de pièce	Description	Quantité	Contient un ou plusieurs articles	Remarques
27	0000 951 1105	Vis IS-P5x14-T27	6		
28	4282 710 9101	Ceinture	1	29	
29	4134 710 6401	Fermeture	1		
30	0000 790 7700	Sangle pectorale	1		

NHP Motoculture
Cultivez votre univers



IDENTIFIEZ LE REPÈRE

Puis retrouvez la référence correspondante dans la nomenclature associée.

Ouvrir la nomenclature - page 28

Tube à soufflet, Tube de soufflage

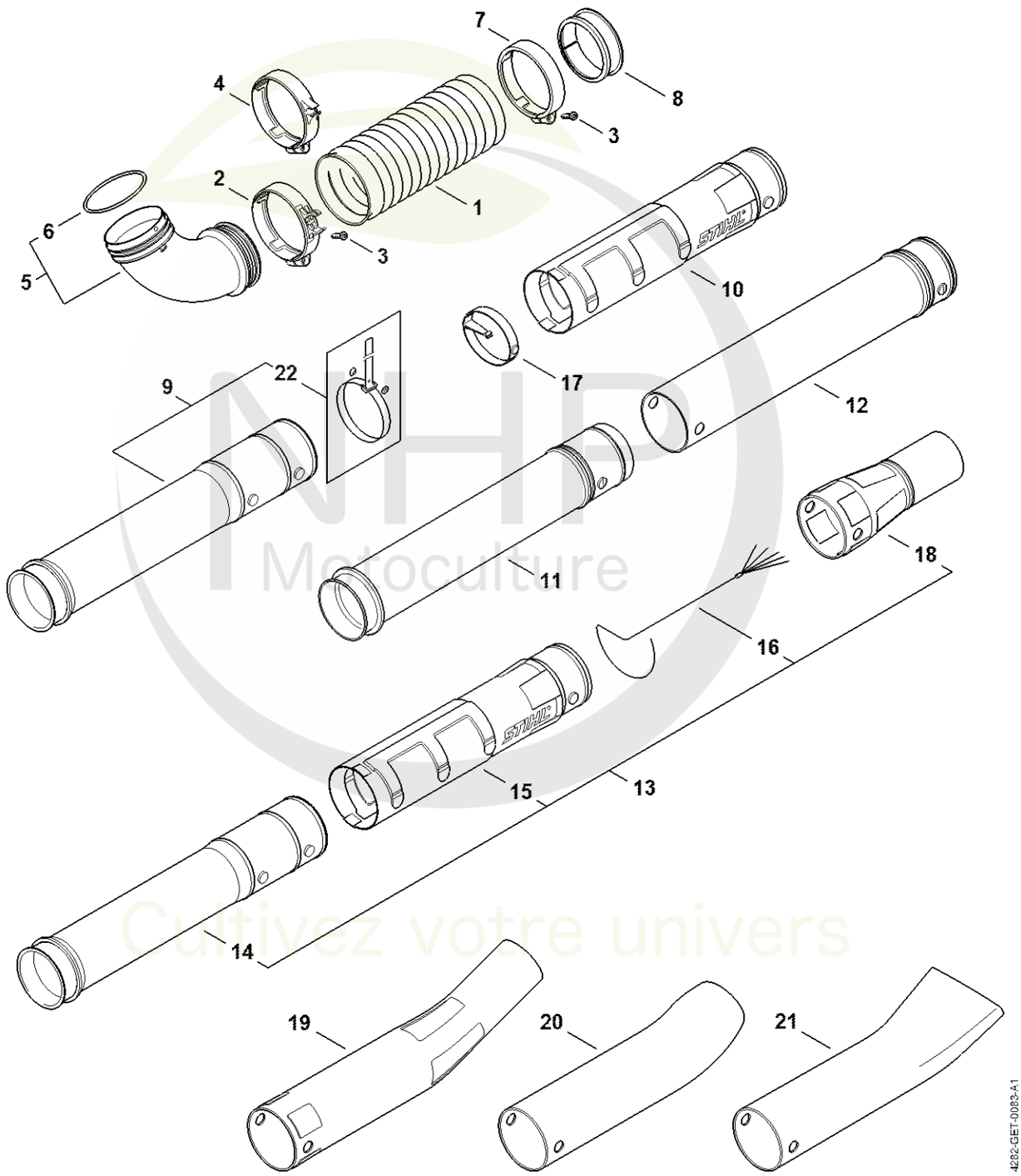

NHP Motoculture
Cultivez votre univers



CLIQUEZ SUR LES RÉFÉRENCES SOULIGNÉES

1 produit : accès direct à sa fiche NHP.
Plusieurs produits : recherche sur le site NHP.

19/22 références reliées au catalogue.

Tube à soufflet, Tube de soufflage

#	Numéro de pièce	Description	Quantité	Contient un ou plusieurs articles	Remarques
1	4282 701 6100	Tube à soufflet	1		
2	4282 708 8706	Collier de serrage	1		
3	9074 478 4547	Vis cylindrique IS-P6x26	2		
4	4282 708 8701	Collier de serrage	1		
5	4282 700 6900	Coude	1	6	
6	9645 945 8645	Joint torique 85x3,5	1		
7	4282 708 8705	Collier de serrage	1		
8	4282 701 6300	Anneau de glissement	1		
9	4282 700 1809	Tube de soufflage	1	22	
10	4282 700 1800	Tube de soufflage	1		
11	4282 701 5400	Tube de soufflage Jusqu'au numéro de série: 269089199	1		
12	4282 708 3400	Tube de soufflage Jusqu'au numéro de série: 269089199	1		
13	4282 007 1013	Jeu de tube de soufflage BR 600	1	14 - 16, 18	
14	4282 701 5402	Tube de soufflage	1		
15	4282 700 1801	Tube de soufflage	1		
16	4282 740 7104	Fil conducteur	1		
17	4282 716 9300	Anneau Jusqu'au numéro de série: 269089199	1		
18	4282 708 6350	Buse ronde droit	1		
19	4282 708 6355	Buse ronde coudé	1		
20	4282 708 6330	Buse ronde coudé	1		
21	4282 708 6340	Buse plate coudé	1		
22	4282 701 9304	Bande auto-agrippante	1		

NHP Motoculture
Cultivez votre univers



IDENTIFIEZ LE REPÈRE

Puis retrouvez la référence correspondante dans la nomenclature associée.

Ouvrir la nomenclature - page 30

Poignée de commande

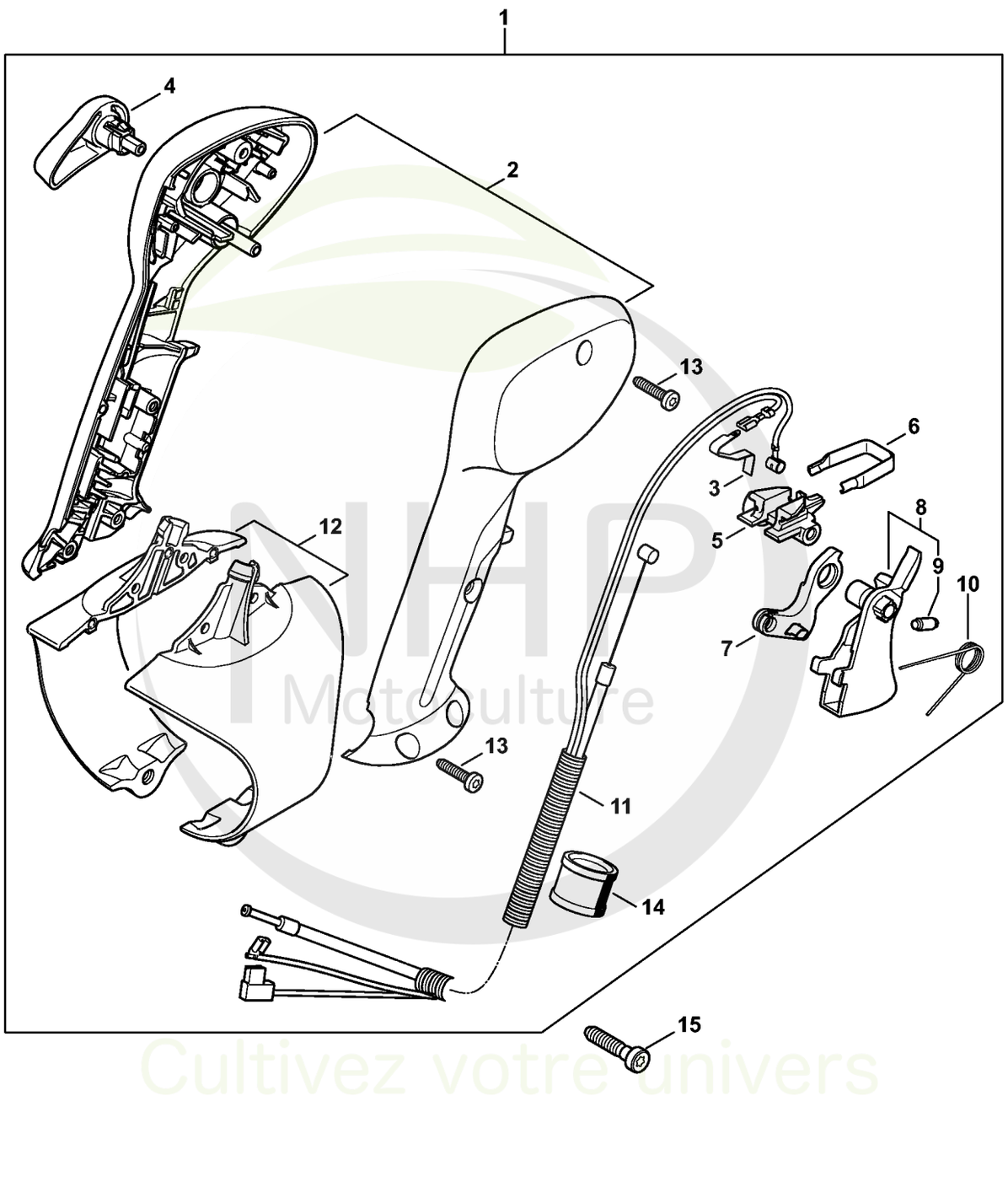

NHP Motoculture
Cultivez votre univers



CLIQUEZ SUR LES RÉFÉRENCES SOULIGNÉES

1 produit : accès direct à sa fiche NHP.
Plusieurs produits : recherche sur le site NHP.

14/15 références reliées au catalogue.

Poignée de commande

#	Numéro de pièce	Description	Quantité	Contient un ou plusieurs articles	Remarques
1	4282 790 4902	Poignée de commande avec câble de commande des gaz	1	2 - 14	
2	4282 790 0303	Poignée	1		
3	4282 442 1603	Ressort de connexion	1		
4	4282 182 2901	Levier de réglage	1		
5	4241 182 4301	Came	1		
6	4241 182 4201	Ressort d'encliquetage	1		
7	4244 182 2800	Levier	1		
8	4241 180 1500	Manette des gaz	1	9	
9	0000 953 0808	Goujon fileté	1		
10	4241 182 4502	Ressort coudé	1		
11	4282 180 1106	Câble de commande des gaz	1		
12	4282 790 0701	Support	1		
13	9074 478 3075	Vis cylindrique IS P4x19	4		
14	4282 182 7802	Douille	1		
15	9074 478 4547	Vis cylindrique IS-P6x26	1		

NHP Motoculture
Cultivez votre univers



IDENTIFIEZ LE REPÈRE

Puis retrouvez la référence correspondante dans la nomenclature associée.

Ouvrir la nomenclature - page 32

Poignée de commande

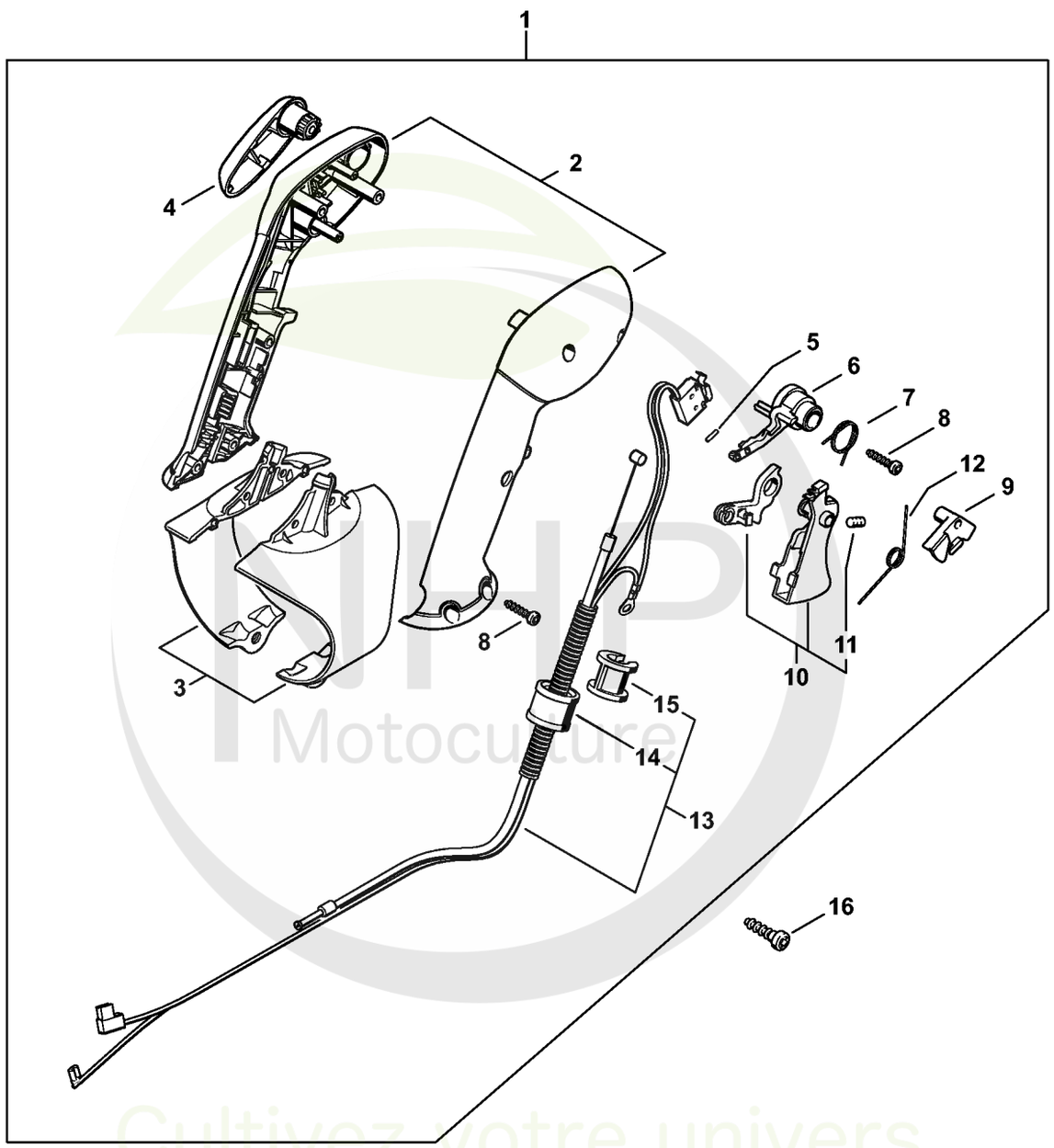

NHP Motoculture
Cultivez votre univers



CLIQUEZ SUR LES RÉFÉRENCES SOULIGNÉES

1 produit : accès direct à sa fiche NHP.
Plusieurs produits : recherche sur le site NHP.

15/16 références reliées au catalogue.

Poignée de commande

#	Numéro de pièce	Description	Quantité	Contient un ou plusieurs articles	Remarques
1	4282 790 1305	Poignée de commande	1	2 - 15	
2	4282 790 0302	Poignée	1		
3	4282 790 0701	Support	1		
4	4282 182 2900	Levier de réglage	1		
5	9371 470 1060	Goupille cylindrique ISO2338-2m6x8	1		
6	4282 182 4300	Came	1		
7	4282 182 4520	Ressort coudé	1		
8	9074 478 3075	Vis cylindrique IS P4x19	6		
9	4282 182 0800	Levier d'arrêt	1		
10	4282 180 1500	Manette des gaz	1	11	
11	0000 953 0808	Goujon fileté	1		
12	4282 182 4500	Ressort coudé	1		
13	4282 180 1103	Câble de commande des gaz	1	14, 15	
14	4282 182 7802	Douille	1		
15	4282 182 7801	Douille	1		
16	9074 478 4545	Vis cylindrique IS-P6x26,5	1		

NHP Motoculture
Cultivez votre univers



IDENTIFIEZ LE REPÈRE

Puis retrouvez la référence correspondante dans la nomenclature associée.

Ouvrir la nomenclature - page 34

Poignée de commande

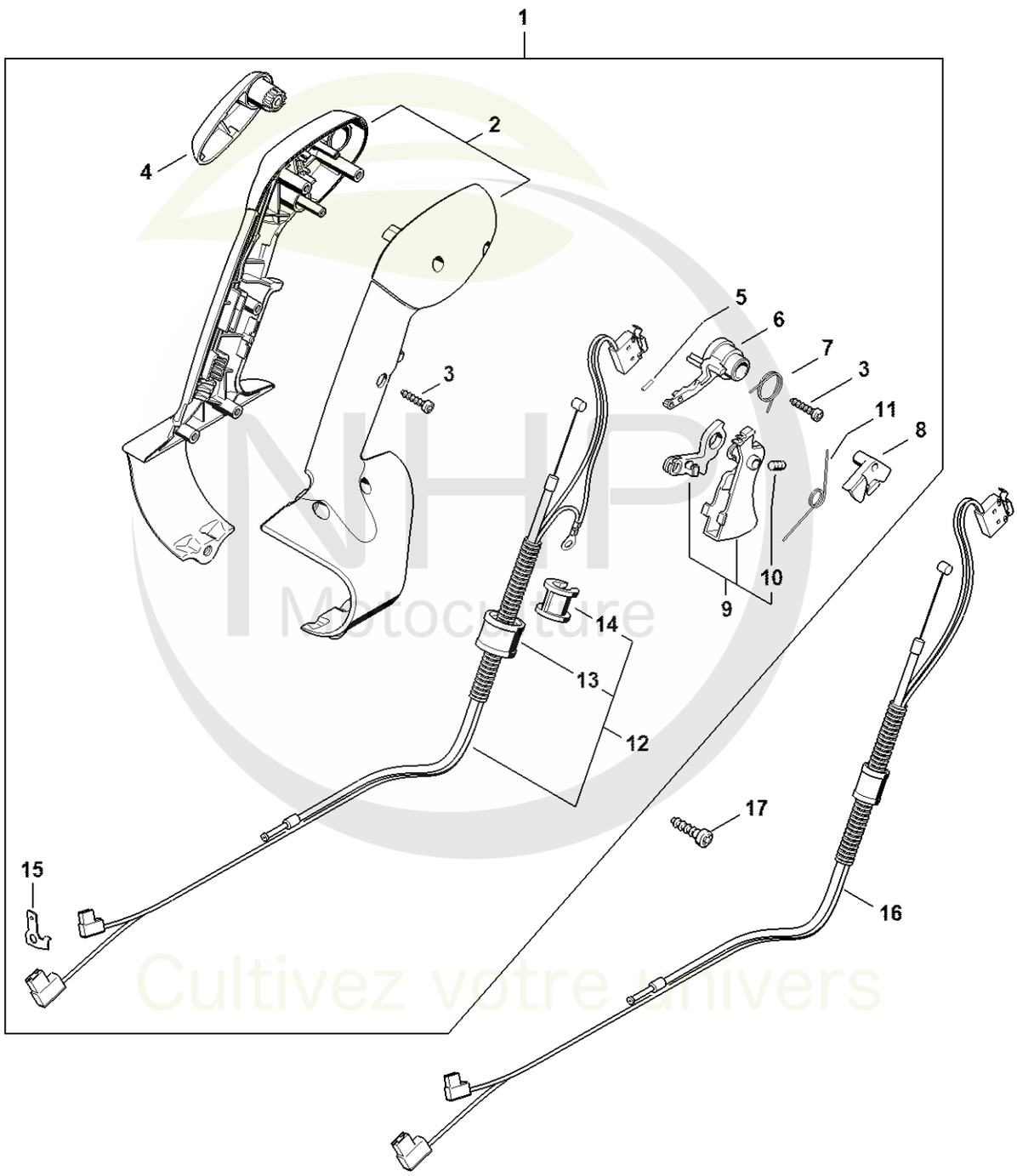

NHP Motoculture
Cultivez votre univers



CLIQUEZ SUR LES RÉFÉRENCES SOULIGNÉES

1 produit : accès direct à sa fiche NHP.
Plusieurs produits : recherche sur le site NHP.

17/17 références reliées au catalogue.

Poignée de commande

#	Numéro de pièce	Description	Quantité	Contient un ou plusieurs articles	Remarques
1	4282 790 1306	Poignée de commande	1	2 - 15	
2	4282 790 0300	Poignée Jusqu'au numéro de série: 269089199	1		
3	9074 478 3075	Vis cylindrique IS P4x19	6		
4	4282 182 2900	Levier de réglage	1		
5	9371 470 1060	Goupille cylindrique ISO2338-2m6x8	1		
6	4282 182 4300	Came	1		
7	4282 182 4520	Ressort coudé	1		
8	4282 182 0800	Levier d'arrêt	1		
9	4282 180 1500	Manette des gaz	1	10	
10	0000 953 0808	Goujon fileté	1		
11	4282 182 4500	Ressort coudé	1		
12	4282 180 1103	Câble de commande des gaz	1	13, 14	
13	4282 182 7802	Douille	1		
14	4282 182 7801	Douille	1		
15	4282 431 2101	Languette enfichable 6,3 mm	1		
16	4282 180 1100	Câble de commande des gaz Jusqu'au numéro de série: 269089199	1		
17	9074 478 4545	Vis cylindrique IS-P6x26,5	1		

NHP Motoculture
Cultivez votre univers



IDENTIFIEZ LE REPÈRE

Puis retrouvez la référence correspondante dans la nomenclature associée.

Ouvrir la nomenclature - page 36

Poignée à deux mains

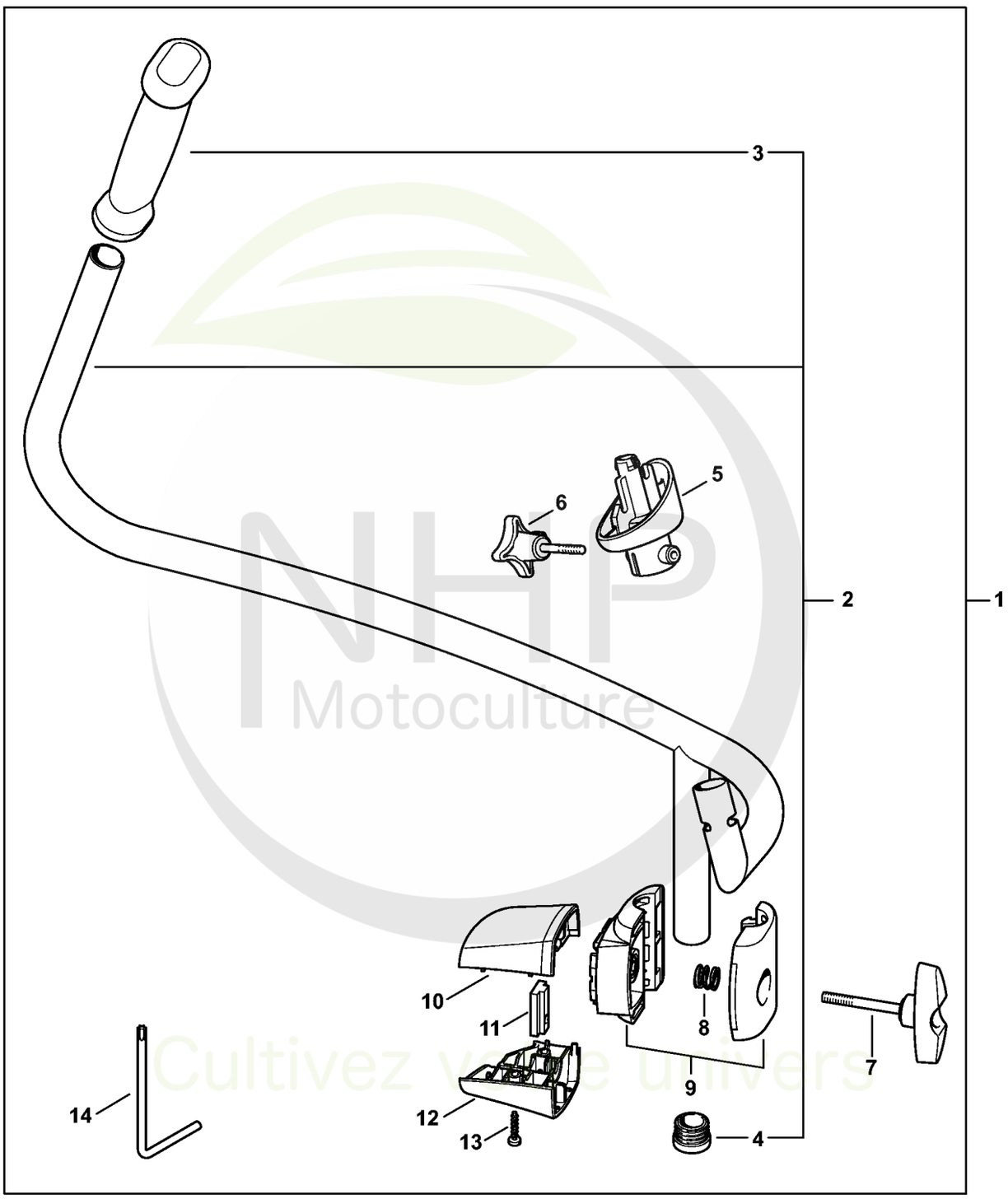

NHP Motoculture
Cultivez votre univers



CLIQUEZ SUR LES RÉFÉRENCES SOULIGNÉES

1 produit : accès direct à sa fiche NHP.
Plusieurs produits : recherche sur le site NHP.

14/14 références reliées au catalogue.

Poignée à deux mains

#	Numéro de pièce	Description	Quantité	Contient un ou plusieurs articles	Remarques
1	4282 790 1700	Poignée tubulaire	1	2 - 14	
2	4282 790 1701	Poignée tubulaire	1	3, 4	
3	4128 791 0300	Poignée gauche	1		
4	4282 791 7300	Bouchon	1		
5	4282 700 1200	Pièce de raccordement	1		
6	4282 710 9300	Vis à ailettes	1		
7	4128 790 7501	Vis à garrot	1		
8	0000 997 1304	Ressort de pression	1		
9	4128 790 4800	Monture de serrage	1		
10	4282 791 0900	Monture de serrage	1		
11	4128 791 9800	Écrou à quatre pans	1		
12	4282 791 0901	Monture de serrage	1		
13	9074 478 3075	Vis cylindrique IS P4x19	2		
14	0812 370 1143	Clé T20x100x50	1		

NHP Motoculture
Cultivez votre univers



IDENTIFIEZ LE REPÈRE

Puis retrouvez la référence correspondante dans la nomenclature associée.

Ouvrir la nomenclature - page 38

Outils, Accessoires optionnels

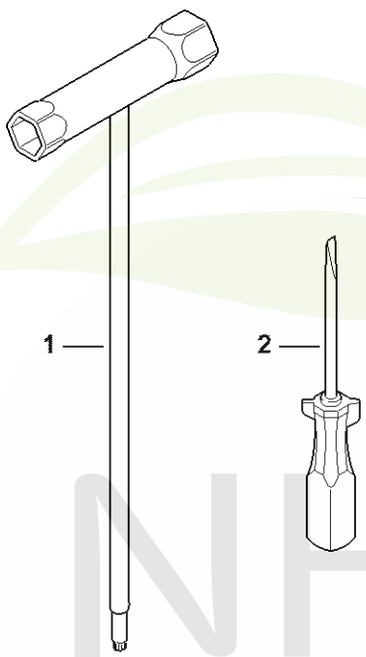

NHP Motoculture
Cultivez votre univers

4282-GET-0153-A0



CLIQUEZ SUR LES RÉFÉRENCES SOULIGNÉES

1 produit : accès direct à sa fiche NHP.
Plusieurs produits : recherche sur le site NHP.

2/2 références reliées au catalogue.

Outils, Accessoires optionnels

#	Numéro de pièce	Description	Quantité	Contient un ou plusieurs articles	Remarques
1	4180 890 3400	Clé multiple	1		
2	0000 890 2300	Tournevis	1		

NHP
Motoculture
Cultivez votre univers



IDENTIFIEZ LE REPÈRE

Puis retrouvez la référence correspondante dans la nomenclature associée.

Ouvrir la nomenclature - page 40

Numéro de machine

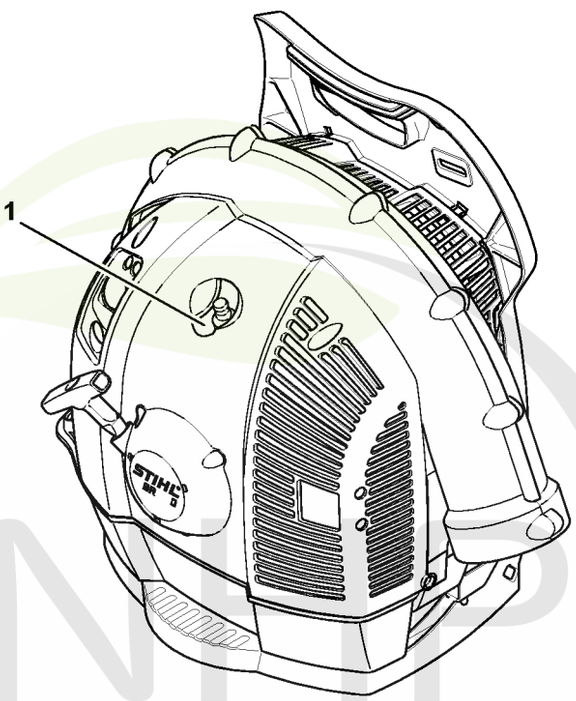

4282-GET-0053-A0

NTP Motoculture
Cultivez votre univers



CLIQUEZ SUR LES RÉFÉRENCES SOULIGNÉES

1 produit : accès direct à sa fiche NHP.
Plusieurs produits : recherche sur le site NHP.

0/0 références reliées au catalogue.

Numéro de machine

#	Numéro de pièce	Description	Quantité	Contient un ou plusieurs articles	Remarques
1		Emplacement du numéro de machine	1		

NHP
Motoculture
Cultivez votre univers



IDENTIFIEZ LE REPÈRE

Puis retrouvez la référence correspondante dans la nomenclature associée.

Ouvrir la nomenclature - page 42

Smart Connector

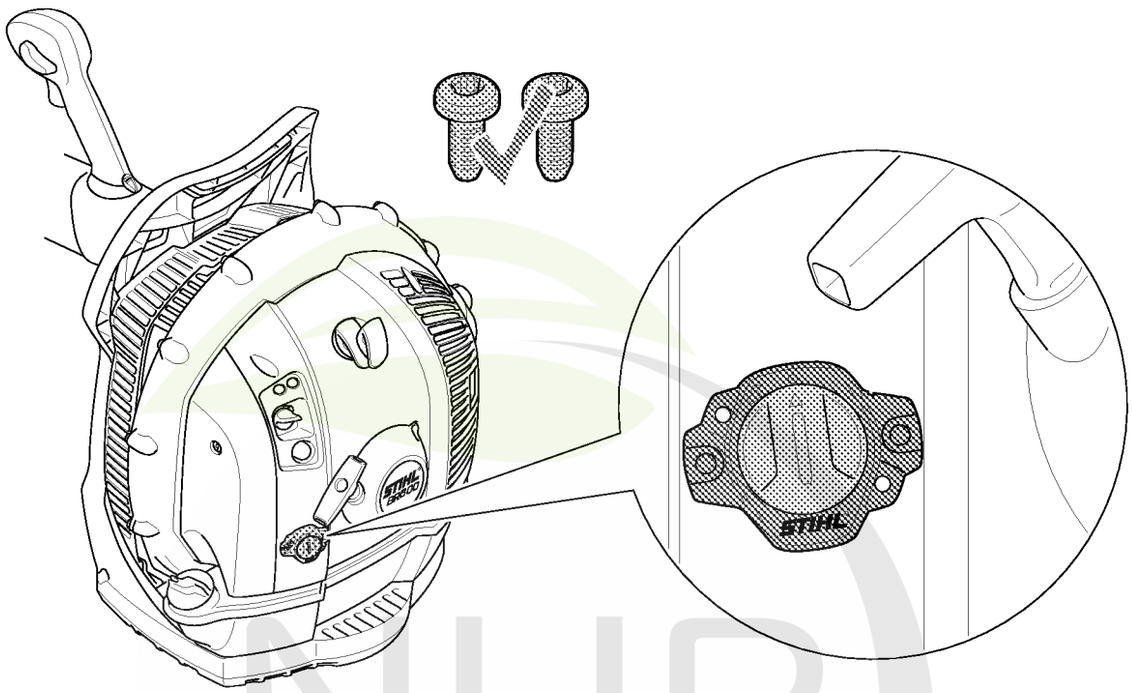

NHP Motoculture
Cultivez votre univers



CLIQUEZ SUR LES RÉFÉRENCES SOULIGNÉES

1 produit : accès direct à sa fiche NHP.
Plusieurs produits : recherche sur le site NHP.

0/0 références reliées au catalogue.

Smart Connector

#	Numéro de pièce	Description	Quantité	Contient un ou plusieurs articles	Remarques
		Emplacement du Smart Connector	1		

NHP Motoculture
Cultivez votre univers



IDENTIFIEZ LE REPÈRE

Puis retrouvez la référence correspondante dans la nomenclature associée.

Ouvrir la nomenclature - page 44

Consommables et matières auxiliaires

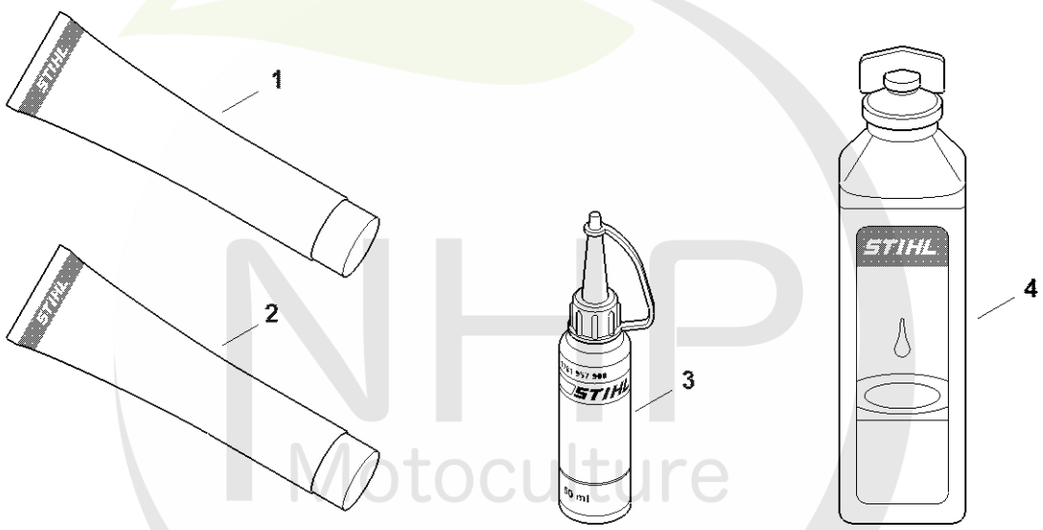

0000-GET-0169-A0

NHP Motoculture
Cultivez votre univers



CLIQUEZ SUR LES RÉFÉRENCES SOULIGNÉES

1 produit : accès direct à sa fiche NHP.
Plusieurs produits : recherche sur le site NHP.

13/13 références reliées au catalogue.

Consommables et matières auxiliaires

#	Numéro de pièce	Description	Quantité	Contient un ou plusieurs articles	Remarques
1	0781 120 1021	Graisse universelle (tube de 40 g)	1		
1	0781 120 1021	Graisse universelle (tube de 40 g)	1		
1	0781 120 1109	Graisse universelle (tube de 80 g)	1		
1	0781 120 1109	Graisse universelle (tube de 80 g)	1		
1	0781 120 1110	Graisse multifonctionnelle 225 g	1		
1	0781 120 1110	Graisse multifonctionnelle 225 g	1		
2	0783 830 2000	Pâte d'étanchéité Dirko HT rouge	1		
2	0783 830 2000	Pâte d'étanchéité Dirko HT rouge	1		
3	0781 957 9000	Produit antifriction OH 723	1		
3	0781 957 9000	Produit antifriction OH 723	1		
4	0781 319 8401	HP 100ml	1		
4	0781 319 8052	HP Super 100ml	1		
4	0781 319 8060	HP Ultra 100ml	1		

NHP Motoculture
Cultivez votre univers