ÉCLATÉ INTERACTIF NHP MOTOCULTURE
Identifiez le repère, puis cliquez sur la référence soulignée.
Les références non soulignées ne sont pas retrouvées dans l'export.

BR 800 C-E

Liste des pièces
18.03.2025
France, français

Table des matières

A - Bloc moteur 2
B - Silencieux, Dispositif d'allumage 5
D - Filtre à air, Coude 7
G - Dispositif de lancement BR 800 C 10
H - Carburateur 4283/01 12
I - Carter de turbine, Capot 15
K - Réservoir d'essence 17
L - Plaque dorsale 19
M - Tube à soufflet, Tube de soufflage 21
P - Poignée de commande 23
Q - Poignée à deux mains 25
R - Outils, Accessoires optionnels 27
S - Numéro de machine 29

NHP Motoculture
Cultivez votre univers



IDENTIFIEZ LE REPÈRE

Puis retrouvez la référence correspondante dans la nomenclature associée.

Ouvrir la nomenclature - page 3

A - Bloc moteur

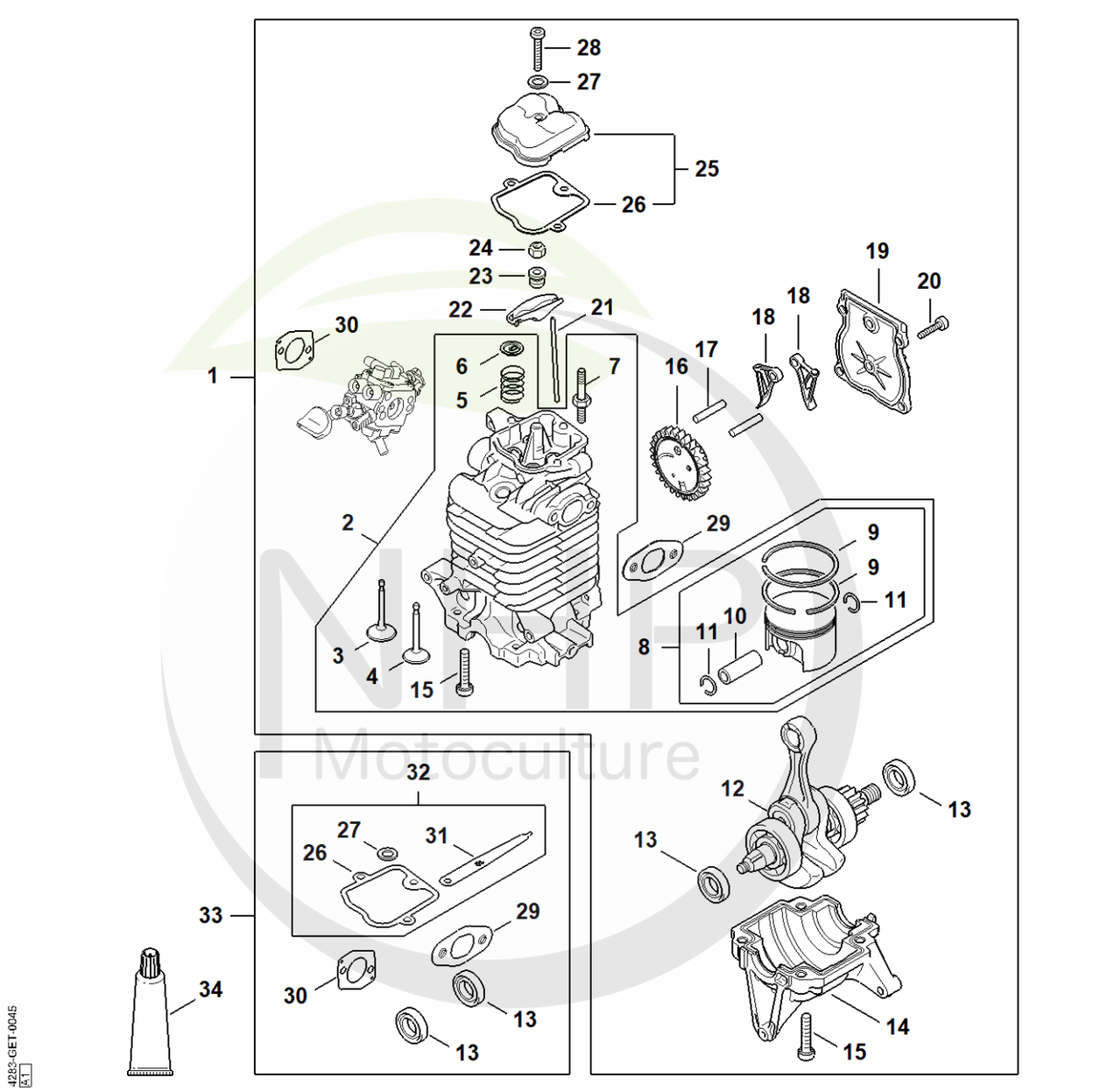

Motoculture
Cultivez votre univers



CLIQUEZ SUR LES RÉFÉRENCES SOULIGNÉES

1 produit : accès direct à sa fiche NHP.
Plusieurs produits : recherche sur le site NHP.

26/26 références reliées au catalogue.

A - Bloc moteur

#	Numéro de pièce	Description	Quantité	Contient un ou plusieurs articles	Remarques
1	4283 020 0200	Bloc moteur	1	2 - 30	
2	4283 020 1200	Cylindre avec piston Ø 50 mm	1	3 - 11, 15	
3	4282 025 1801	Soupape d'admission	1		
4	4282 025 1903	Soupape d'échappement	1		
5	4282 025 1600	Ressort de soupape	2		
6	4180 025 3000	Agrafe de ressort	2		
7	4180 038 1700	Vis à embase M5	2		
8	4283 030 2003	Piston Ø 50 mm	1	9 - 11	
9	4283 034 3006	Segment de piston Ø 50x1,2 mm	2		
10	4283 034 1500	Axe de piston	1		
11	9463 650 1300	Jonc d'arrêt 13x1	2		
12	4283 030 0401	Vilebrequin	1		
13	9639 003 1585	Bague d'étanchéité 15x25x5	2		
14	4283 021 2500	Carter inférieur	1		
15	9022 341 1370	Vis cylindrique IS M6x30	4		
16	4283 030 1800	Roue à came	1		
17	4180 038 0801	Boulon 5x28	2		
18	4283 038 1900	Culbuteur	2		
19	4283 038 1300	Couvercle	1		
20	9075 478 3016	Vis cylindrique IS-D4x16	4		
21	4283 038 2600	Poussoir de culbuteur	2		
22	4283 038 1000	Culbuteur	2		
23	4283 038 2000	Douille	2		
24	4180 038 2700	Écrou de sécurité M5	2		
25	4283 020 1001	Couvercle de soupape	1	26	
26	4283 029 0500	Joint	1		

NHP Motoculture
Cultivez votre univers



CLIQUEZ SUR LES RÉFÉRENCES SOULIGNÉES

1 produit : accès direct à sa fiche NHP.
Plusieurs produits : recherche sur le site NHP.

8/8 références reliées au catalogue.

A - Bloc moteur

#	Numéro de pièce	Description	Quantité	Contient un ou plusieurs articles	Remarques
27	9636 815 0270	Anneau de joint 5x9x1	1		
28	9022 346 1070	Vis cylindrique IS-M5x30	1		
29	4282 149 0600	Joint de silencieux	1		
30	4283 129 0900	Joint	1		
31	4180 893 6400	Calibre de réglage	1		
32	4283 007 1001	Jeu de pièces de réglage jeu soupapes	1	26, 27, 31	
33	4283 007 1600	Jeu de joints	1	13, 26, 27, 29 - 32	
34	0783 830 2000	Pâte d'étanchéité Dirko HT rouge	1		

NHP Motoculture
Cultivez votre univers



IDENTIFIEZ LE REPÈRE

Puis retrouvez la référence correspondante dans la nomenclature associée.

Ouvrir la nomenclature - page 6

B - Silencieux, Dispositif d'allumage

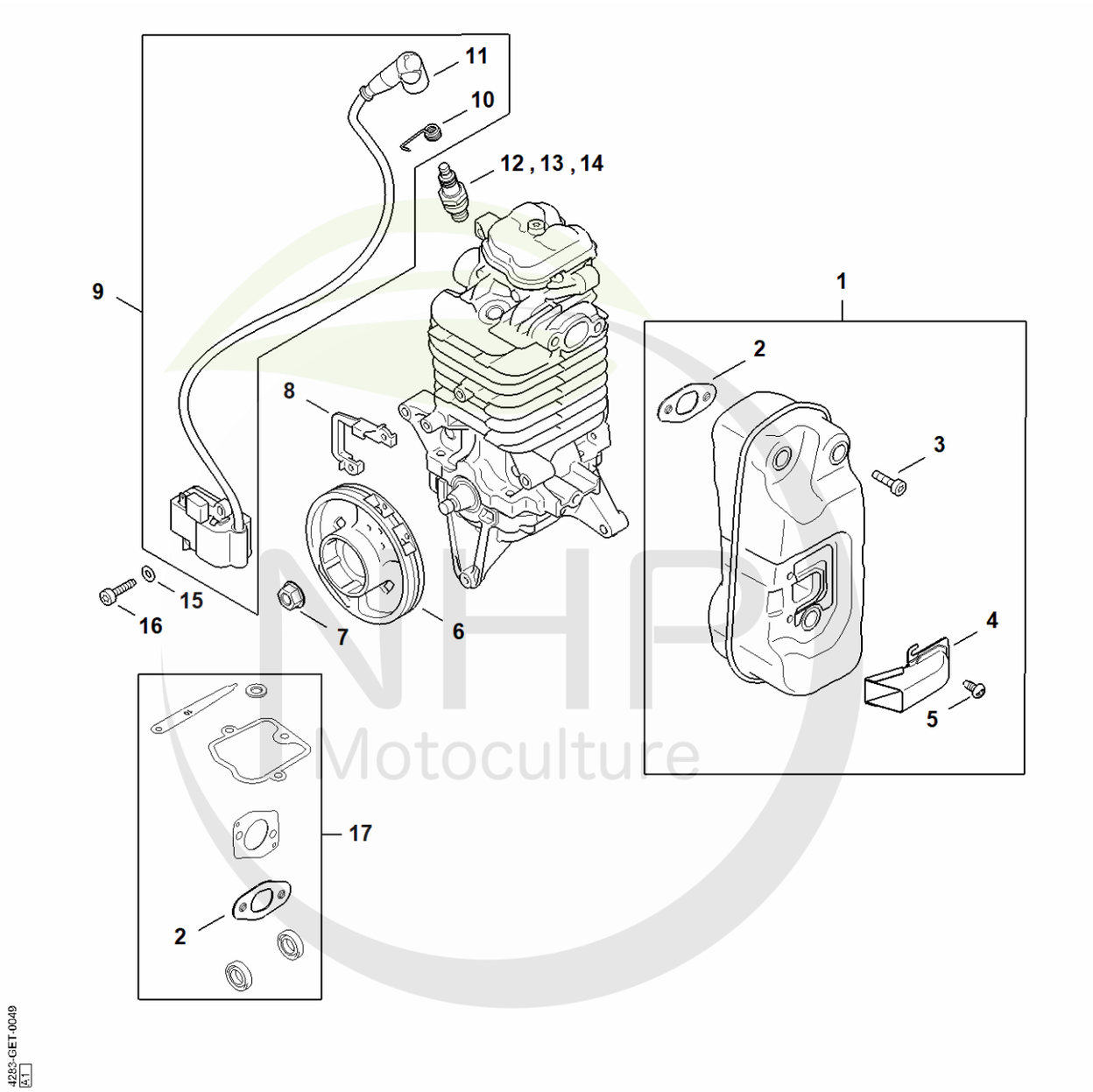

NHP Motoculture
Cultivez votre univers



CLIQUEZ SUR LES RÉFÉRENCES SOULIGNÉES

1 produit : accès direct à sa fiche NHP.
Plusieurs produits : recherche sur le site NHP.

14/17 références reliées au catalogue.

B - Silencieux, Dispositif d'allumage

#	Numéro de pièce	Description	Quantité	Contient un ou plusieurs articles	Remarques
1	4283 140 0610	Silencieux	1	2 - 5	
2	4282 149 0600	Joint de silencieux	1		
3	9022 341 1010	Vis cylindrique IS-M5x18	3		
4	4283 145 8100	Chapeau	1		
5	9039 448 0656	Vis taraud M4x9,6	2		
6	4283 400 1200	Rotor	1		
7	0000 955 0802	Écrou à embase M8x1	1		
8	4283 405 8000	Pièce isolante	1		
9	4283 400 1301	Module d'allumage	1	10, 11	
10	0000 998 0604	Ressort coudé	1		
11	0000 405 1005	Contact de câble d'allumage	1		
12	0000 400 7011	Bougie NGK CMR6H	1		
13	0000 400 7025	Bougie STIHL ZK C 10	1		
14	0000 400 7026	Bougie STIHL ZK C 10, Paquet de 40	1		
15	9291 021 0120	Rondelle 5,3	2		
16	9075 478 3022	Vis cylindrique IS-D4x20	2		
17	4283 007 1600	Jeu de joints	1	2	

NHP Motoculture
Cultivez votre univers



IDENTIFIEZ LE REPÈRE

Puis retrouvez la référence correspondante dans la nomenclature associée.

Ouvrir la nomenclature - page 8

D - Filtre à air, Coude

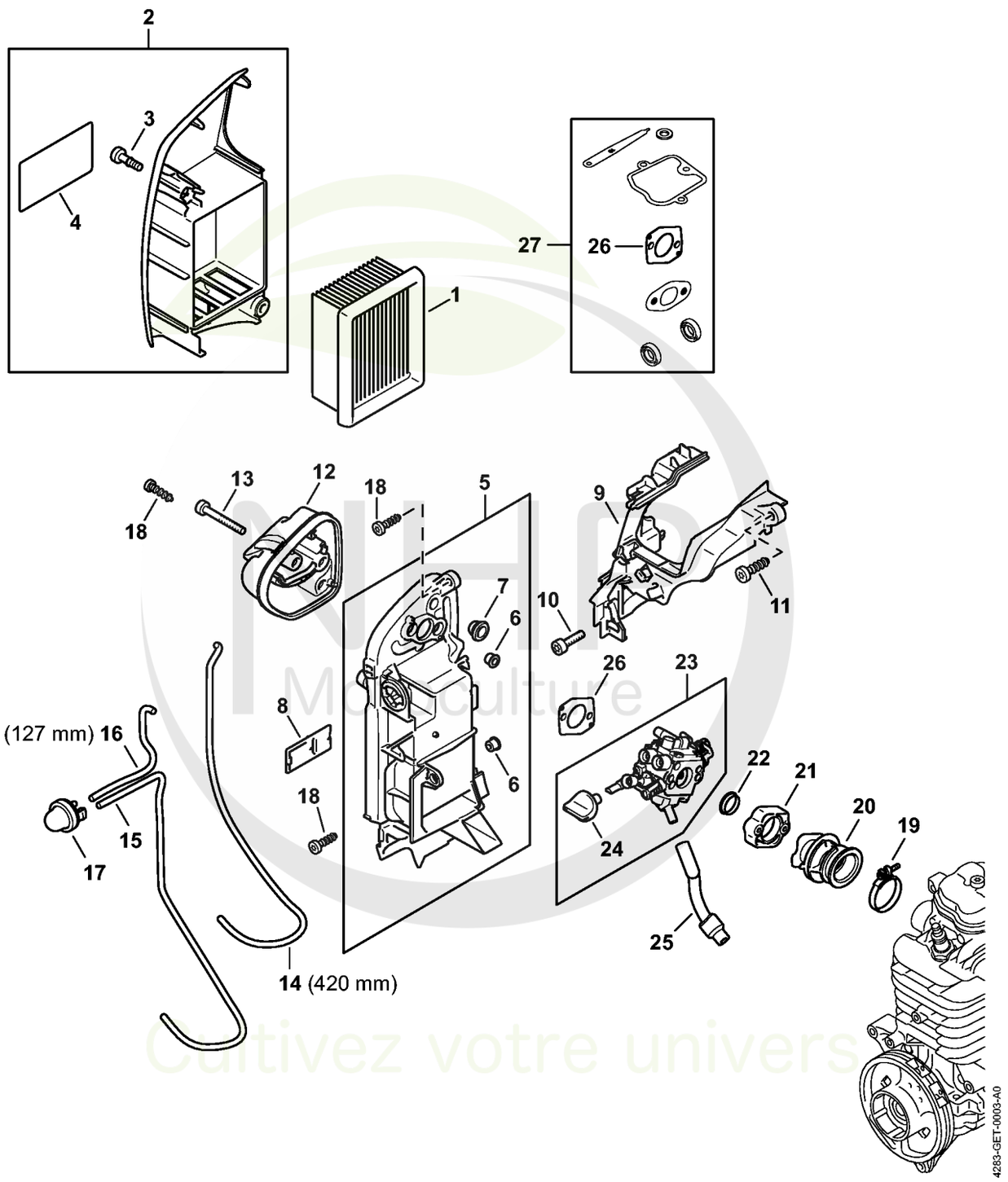

Cultivez votre univers



CLIQUEZ SUR LES RÉFÉRENCES SOULIGNÉES

1 produit : accès direct à sa fiche NHP.
Plusieurs produits : recherche sur le site NHP.

26/26 références reliées au catalogue.

D - Filtre à air, Coude

#	Numéro de pièce	Description	Quantité	Contient un ou plusieurs articles	Remarques
1	4283 141 0300	Filtre à air	1		
2	4283 140 1003	Couvercle de filtre	1	3, 4	
3	9022 319 1027	Vis cylindrique IS-M5x21	2		
4	0000 967 7514	Avertissement BR	1		
5	4283 140 2800	Boîtier de filtre	1	6, 7	
6	0000 963 0809	Douille	3		
7	4134 123 7500	Douille	1		
8	4283 141 2900	Couvercle	1		
9	4283 087 3000	Capot de canalisation d'air	1		
10	9022 341 1010	Vis cylindrique IS-M5x18	1		
11	9074 478 4425	Vis cylindrique IS P6x19	1		
12	4283 121 6900	Chicane	1		
13	9022 341 1220	Vis cylindrique IS-M5x48	2		
14	0000 937 5004	Tuyau 3,1x5,7 mm x 1 m, R5	1		
15	0000 937 5034	Tuyau	1		
16	0000 930 2803	Tuyau 3,1x5,7 mm x 1 m, R3	1		
17	4238 350 6201	Pompe à carburant	1		
18	9074 477 4132	Vis cylindrique IS-P5x18	3		
19	9771 021 2536	Collier de serrage 30x5	1		
20	4283 141 2200	Coude	1		
21	4282 120 2200	Bride	1		
22	1113 141 1805	Douille	1		
23	4283 120 0601	Carburateur 4283/01	1	24	
24	4283 182 9500	Bouton de réglage	1		
25	4283 141 8600	Tuyau	1		
26	4283 129 0900	Joint	1		

NHP Motoculture
Cultivez votre univers



CLIQUEZ SUR LES RÉFÉRENCES SOULIGNÉES

1 produit : accès direct à sa fiche NHP.
Plusieurs produits : recherche sur le site NHP.

1/1 références reliées au catalogue.

D - Filtre à air, Coude

#	Numéro de pièce	Description	Quantité	Contient un ou plusieurs articles	Remarques
27	4283 007 1600	Jeu de joints	1	26	

NHP Motoculture
Cultivez votre univers



IDENTIFIEZ LE REPÈRE

Puis retrouvez la référence correspondante dans la nomenclature associée.

Ouvrir la nomenclature - page 11

G - Dispositif de lancement BR 800 C

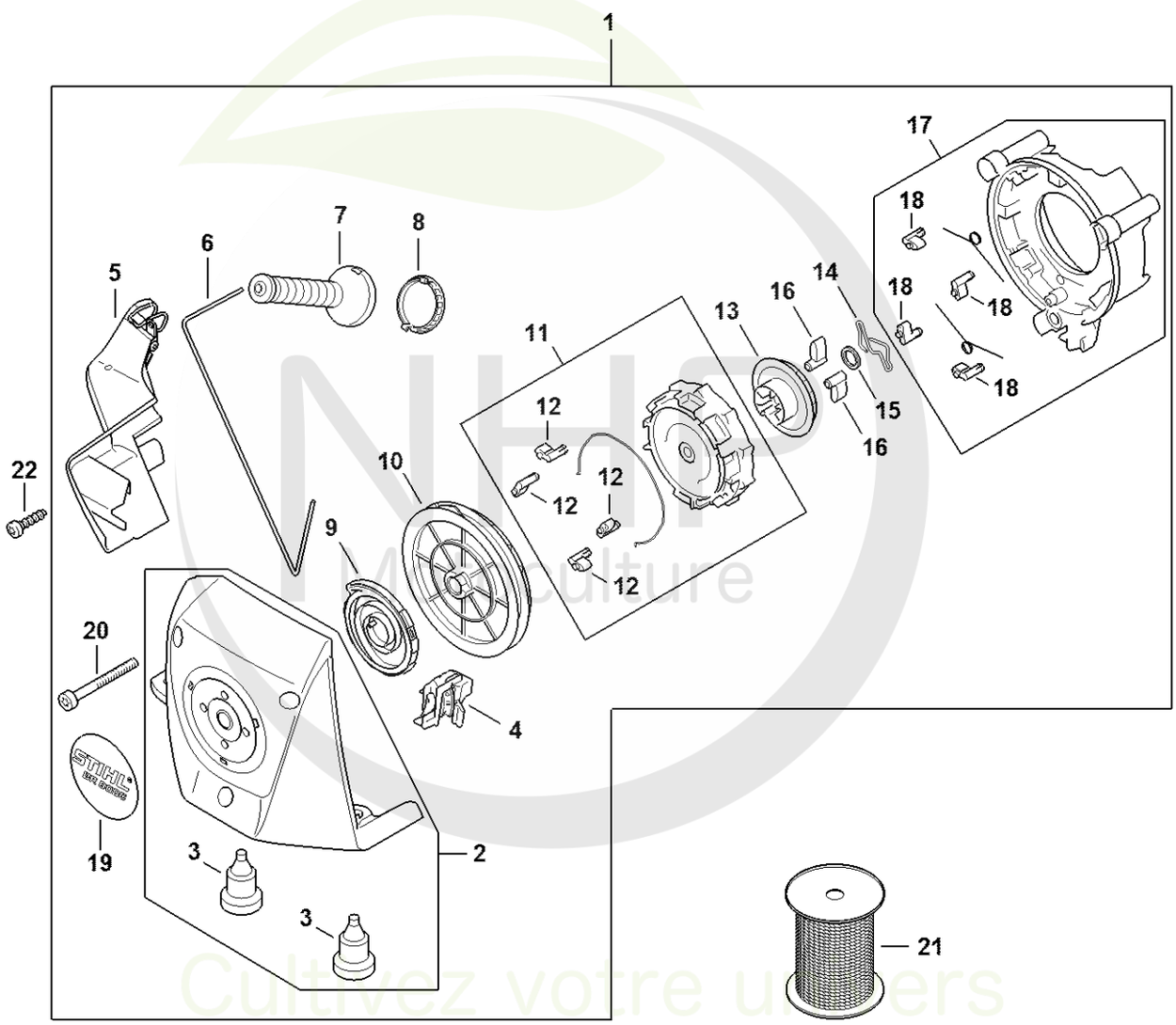

4283-GET-0046-A0



CLIQUEZ SUR LES RÉFÉRENCES SOULIGNÉES

1 produit : accès direct à sa fiche NHP.
Plusieurs produits : recherche sur le site NHP.

19/23 références reliées au catalogue.

G - Dispositif de lancement BR 800 C

#	Numéro de pièce	Description	Quantité	Contient un ou plusieurs articles	Remarques
1	4283 190 4023	Dispositif de lancement	1	2 - 20	
2	4283 190 0420	Couvercle de lanceur	1	3	
3	4282 791 5902	Butoir d'arrêt	2		
4	4283 190 5220	Galet de renvoi	1		
5	4283 190 1221	Guide-câble	1		
6	4283 195 8220	Câble de lancement Ø 3,0x1490 mm	1		
7	4283 195 3420	Poignée	1		
8	4283 195 7020	Capuchon	1		
9	4283 190 0620	Ressort de rappel	1		
10	4283 195 0421	Poulie à câble	1		
11	4283 190 0721	Boîtier de ressort	1	12	
12	4283 195 7220	Cliquet	4		
13	4244 195 2000	Entraîneur	1		
14	1128 195 3500	Ressort	1		
15	0000 958 0806	Rondelle	1		
16	0000 195 7200	Cliquet	2		
17	4283 190 1723	Cuvette de roulement	1	18	
18	4283 195 7220	Cliquet	4		
19	4283 967 1501	Plaque matricule BR 800 C	1		
20	9022 341 1120	Vis cylindrique IS-M5x58	3		
21	0000 930 2208	Câble de lancement Ø 3 mm x 30,5 m	1		
21	0000 930 2211	Câble de lancement Ø 3 mm x 60,8 m	1		
22	9074 477 4132	Vis cylindrique IS-P5x18	1		

NHP Motoculture
Cultivez votre univers



IDENTIFIEZ LE REPÈRE

Puis retrouvez la référence correspondante dans la nomenclature associée.

Ouvrir la nomenclature - page 13

H - Carburateur 4283/01

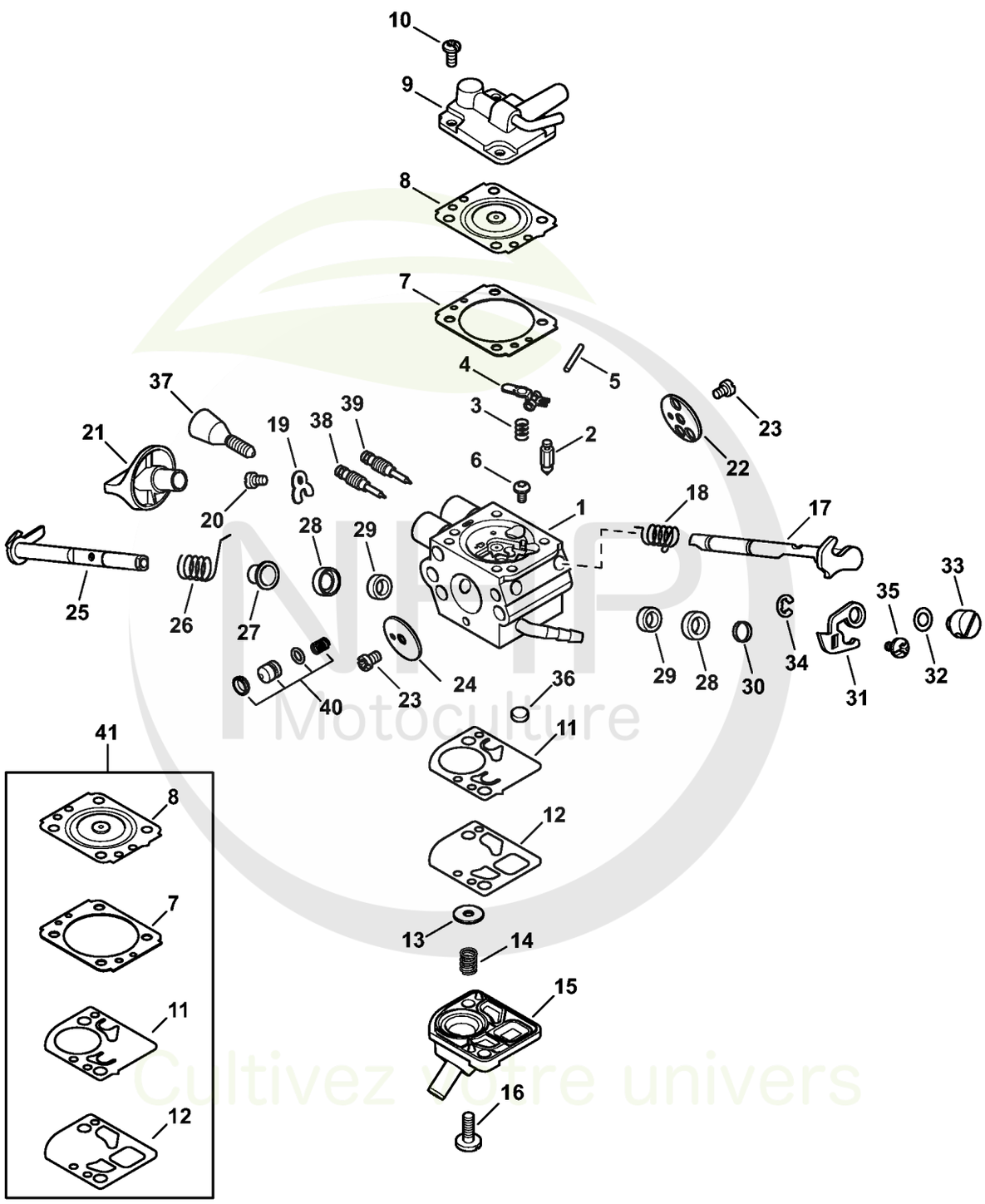

NHP Motoculture
Cultivez votre univers



CLIQUEZ SUR LES RÉFÉRENCES SOULIGNÉES

1 produit : accès direct à sa fiche NHP.
Plusieurs produits : recherche sur le site NHP.

26/26 références reliées au catalogue.

H - Carburateur 4283/01

#	Numéro de pièce	Description	Quantité	Contient un ou plusieurs articles	Remarques
1	4283 120 0601	Carburateur 4283/01	1	2 - 40	
2	Z000 018 Z000	Pointeau d'admission	1		
3	1120 122 3004	Ressort	1		
4	4229 121 5000	Levier de réglage d'admission	1		
5	1120 121 9200	Axe	1		
6	1120 122 6600	Vis à embase	1		
7	4134 129 0905	Joint	1		
8	4134 121 4702	Membrane de réglage	1		
9	4283 121 0800	Couvercle	1		
10	1120 122 6601	Vis à embase	4		
11	4180 121 4802	Membrane de pompe	1		
12	4180 129 0908	Joint de pompe	1		
13	4180 121 8602	Rondelle	1		
14	4180 122 3006	Ressort	1		
15	4180 121 0803	Couvercle	1		
16	4242 122 7100	Vis	2		
17	4283 120 7200	Axe de volet de démarrage avec levier	1		
18	4282 122 3005	Ressort	1		
19	4283 122 9300	Agrafe	1		
20	1144 122 7400	Vis à tête ronde	1		
21	4283 182 9500	Bouton de réglage	1		
22	4180 121 2900	Volet de démarrage	1		
23	1125 122 7403	Vis à tête ronde	2		
24	4282 121 3300	Papillon	1		
25	4283 120 7100	Axe de papillon avec levier	1		
26	4283 122 3000	Ressort	1		

NHP Motoculture
Cultivez votre univers



CLIQUEZ SUR LES RÉFÉRENCES SOULIGNÉES

1 produit : accès direct à sa fiche NHP.
Plusieurs produits : recherche sur le site NHP.

13/15 références reliées au catalogue.

H - Carburateur 4283/01

#	Numéro de pièce	Description	Quantité	Contient un ou plusieurs articles	Remarques
27	4283 122 9100	Douille	1		
28	4238 121 9400	Anneau	2		
29	4238 122 3600	Anneau de joint	2		
30	4282 122 5000	Douille d'écartement	1		
31	4282 121 3500	Levier de papillon	1		
32	4137 121 8600	Rondelle	1		
33	4128 121 8901	Boulon	1		
34	1120 122 9000	Circlip	1		
35	9079 319 0280	Vis à tête plate M3x3,5	1		
36	1123 121 7800	Tamis	1		
37	Z010 035 A005	Vis de réglage de régime de ralenti	1		
38	4282 122 6801	Vis L de richesse au ralenti	1		
39	4282 122 6707	Vis H de richesse à haut régime	1		
40	4283 120 9700	Jeu de Piston de pompe	1		
41	4283 007 1700	Jeu de pièces de carburateur	1	7, 8, 11, 12	

NHP Motoculture
Cultivez votre univers



IDENTIFIEZ LE REPÈRE

Puis retrouvez la référence correspondante dans la nomenclature associée.

Ouvrir la nomenclature - page 16

I - Carter de turbine, Capot

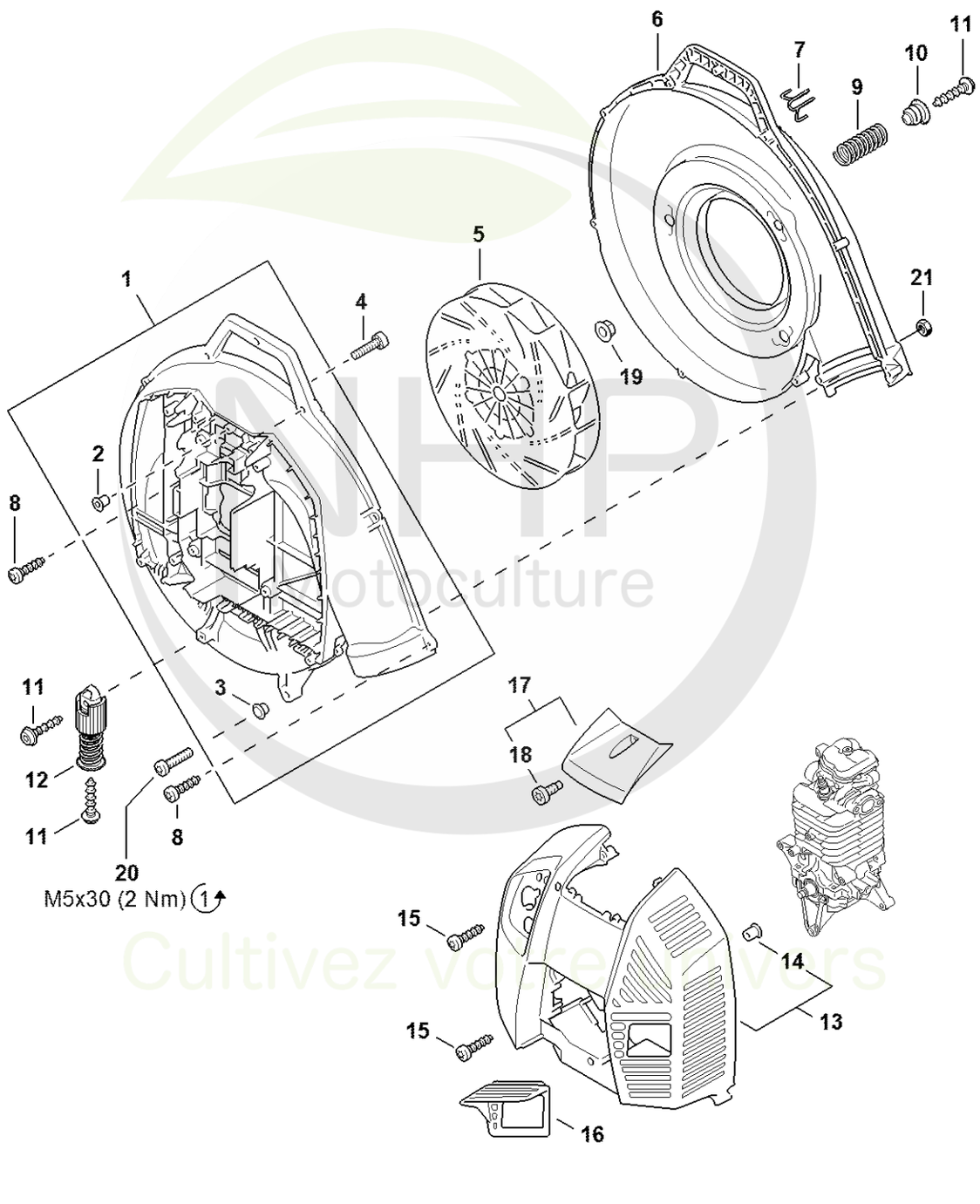

NHP Motoculture
Cultivez votre univers



CLIQUEZ SUR LES RÉFÉRENCES SOULIGNÉES

1 produit : accès direct à sa fiche NHP.
Plusieurs produits : recherche sur le site NHP.

18/20 références reliées au catalogue.

I - Carter de turbine, Capot

#	Numéro de pièce	Description	Quantité	Contient un ou plusieurs articles	Remarques
1	4283 700 4100	Carter de turbine	1	2, 3	
2	0000 963 0909	Douille	4		
3	1121 791 2800	Butoir d'arrêt	1		
4	9075 478 4712	Vis cylindrique IS-D6x28	4		
5	4283 700 3402	Turbine	1		
6	4283 701 0700	Carter de turbine extérieur	1		
7	4283 791 4600	Mousqueton	1		
8	9074 477 4132	Vis cylindrique IS-P5x18	9		
9	4283 791 3101	Ressort	3		
10	4283 792 2902	Bouchon de palier AV	3		
11	9074 478 4140	Vis cylindrique IS-P6x25	5		
12	4283 790 8300	AV-Ressort	1		
13	4283 700 2100	Capot	1	14	
14	9991 003 5087	Douille 7,5x6,8	3		
15	9074 477 4132	Vis cylindrique IS-P5x18	4		
17	4283 080 0400	Recouvrement	1	18	
18	0000 951 1114	Vis M5x12	1		
19	9220 262 1401	Ecrou à six pans DIN EN14218-M12x1,25-10	1		
20	9022 346 1069	Vis cylindrique IS-M5x30	1		
21	9212 260 0700	Ecrou à six pans M5	1		

NHP Motoculture
Cultivez votre univers



IDENTIFIEZ LE REPÈRE

Puis retrouvez la référence correspondante dans la nomenclature associée.

Ouvrir la nomenclature - page 18

K - Réservoir d'essence

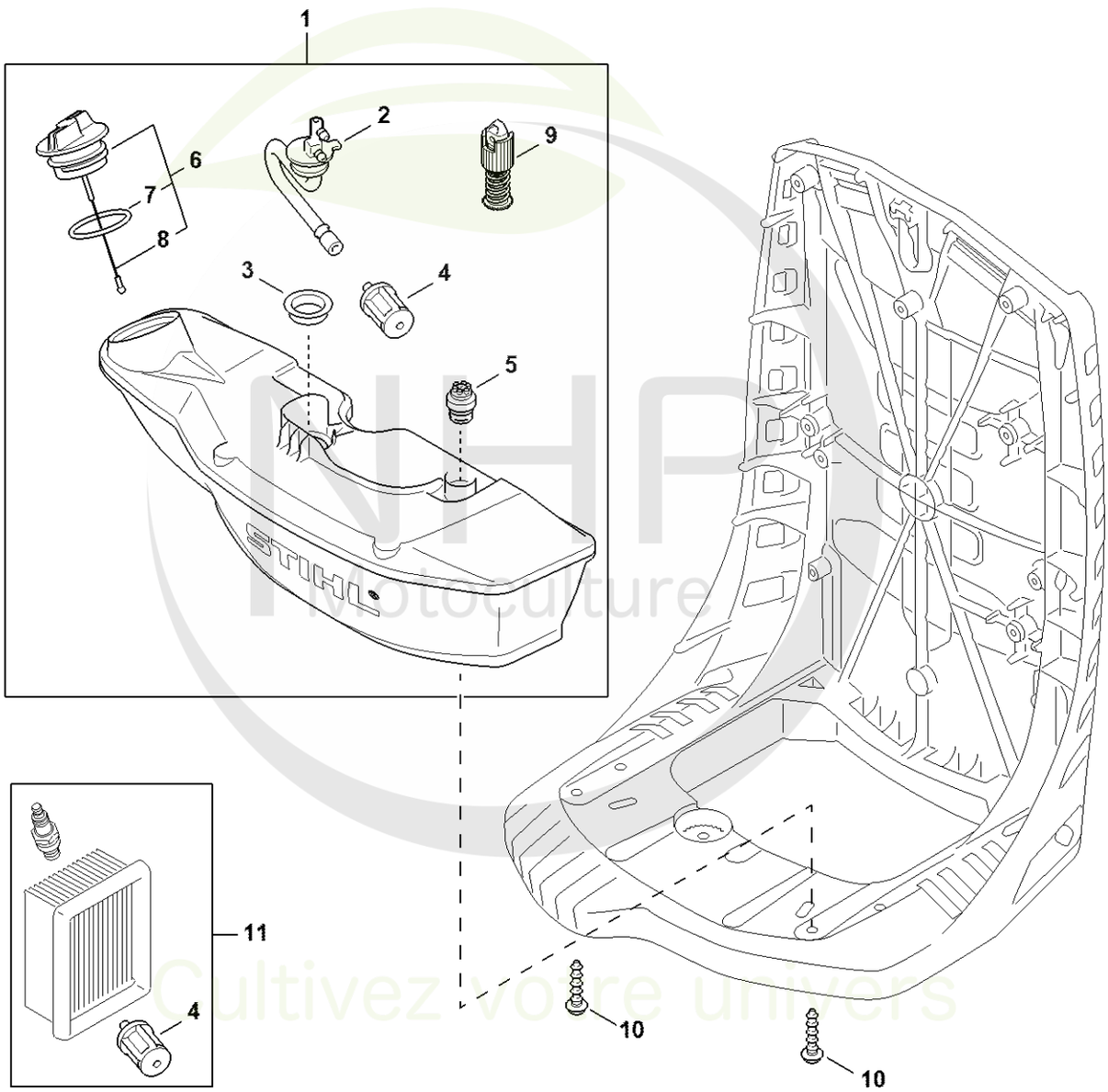

NHP Motoculture
Cultivez votre univers



CLIQUEZ SUR LES RÉFÉRENCES SOULIGNÉES

1 produit : accès direct à sa fiche NHP.
Plusieurs produits : recherche sur le site NHP.

10/11 références reliées au catalogue.

K - Réservoir d'essence

#	Numéro de pièce	Description	Quantité	Contient un ou plusieurs articles	Remarques
1	4283 350 0403	Réservoir d'essence	1	2 - 9	
2	4283 350 1400	Pièce de raccordement	1		
3	4238 353 9200	Douille	1		
4	0000 350 3518	Crépine d'aspiration	1		
5	0000 350 5800	Aération de réservoir	1		
6	0000 350 0527	Bouchon de réservoir	1	7, 8	
7	9645 951 3890	Joint torique 35x3-FPM 80	1		
8	0000 350 0900	Corde	1		
9	4283 790 8300	AV-Ressort	1		
10	9074 478 4140	Vis cylindrique IS-P6x25	3		
11	4283 007 4100	Kit de maintenance BR 800	1	4	USA

NHP Motoculture
Cultivez votre univers



IDENTIFIEZ LE REPÈRE

Puis retrouvez la référence correspondante dans la nomenclature associée.

Ouvrir la nomenclature - page 20

L - Plaque dorsale

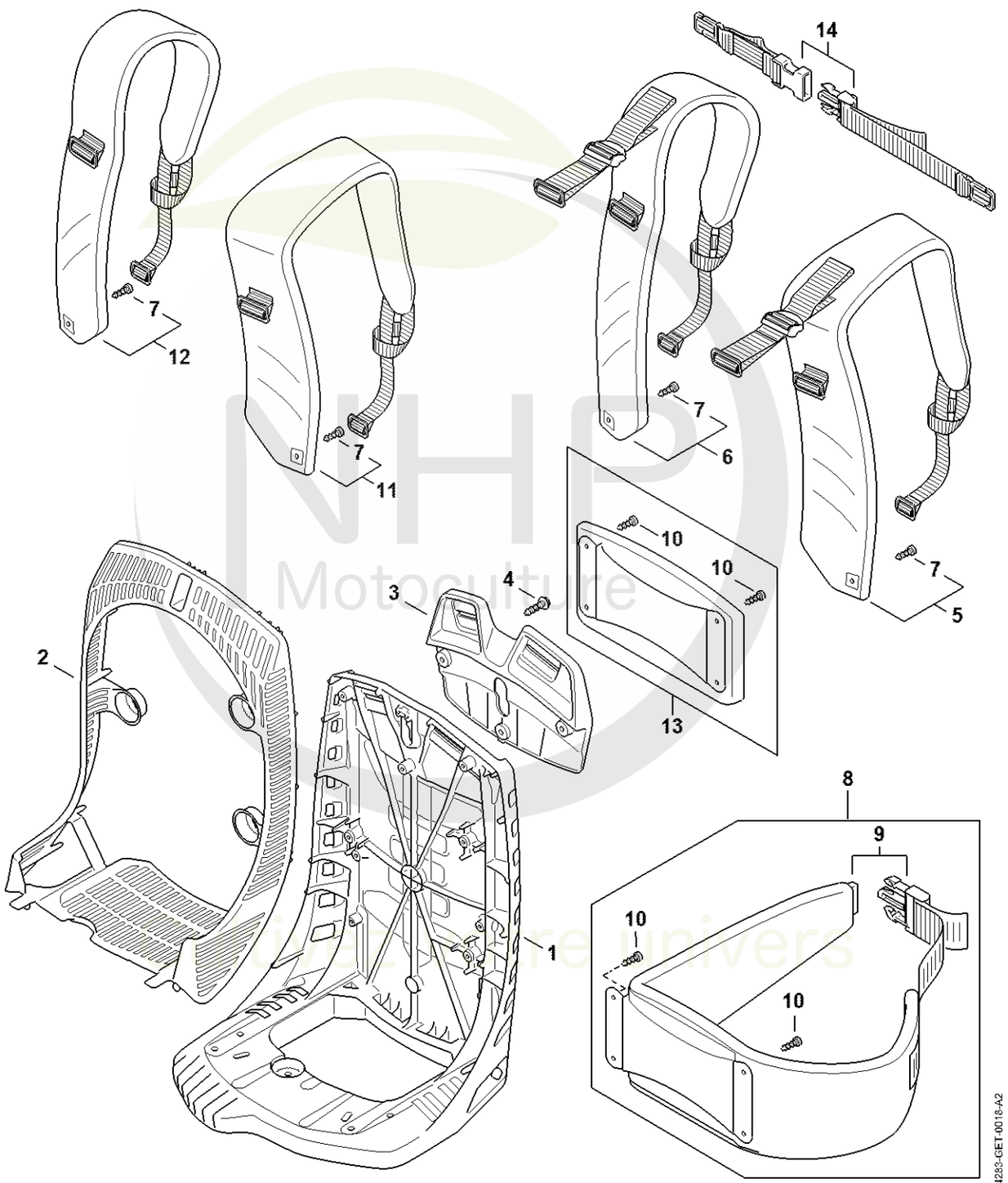



CLIQUEZ SUR LES RÉFÉRENCES SOULIGNÉES

1 produit : accès direct à sa fiche NHP.
Plusieurs produits : recherche sur le site NHP.

11/11 références reliées au catalogue.

L - Plaque dorsale

#	Numéro de pièce	Description	Quantité	Contient un ou plusieurs articles	Remarques
1	4283 701 1800	Plaque dorsale	1		
2	4283 706 8000	Grille de protection	1		
3	4283 701 1801	Plaque dorsale	1		
4	9074 478 4140	Vis cylindrique IS-P6x25	3		
5	4283 710 9004	Harnais droit	1	7	
6	4283 710 9005	Harnais gauche	1	7	
7	0000 951 1105	Vis IS-P5x14-T27	1		
8	4283 710 9100	Ceinture	1	9, 10	
9	4134 710 6401	Fermeture	1		
10	0000 951 1105	Vis IS-P5x14-T27	4		
14	0000 790 7700	Sangle pectorale	1		

NHP Motoculture
Cultivez votre univers



IDENTIFIEZ LE REPÈRE

Puis retrouvez la référence correspondante dans la nomenclature associée.

Ouvrir la nomenclature - page 22

M - Tube à soufflet, Tube de soufflage

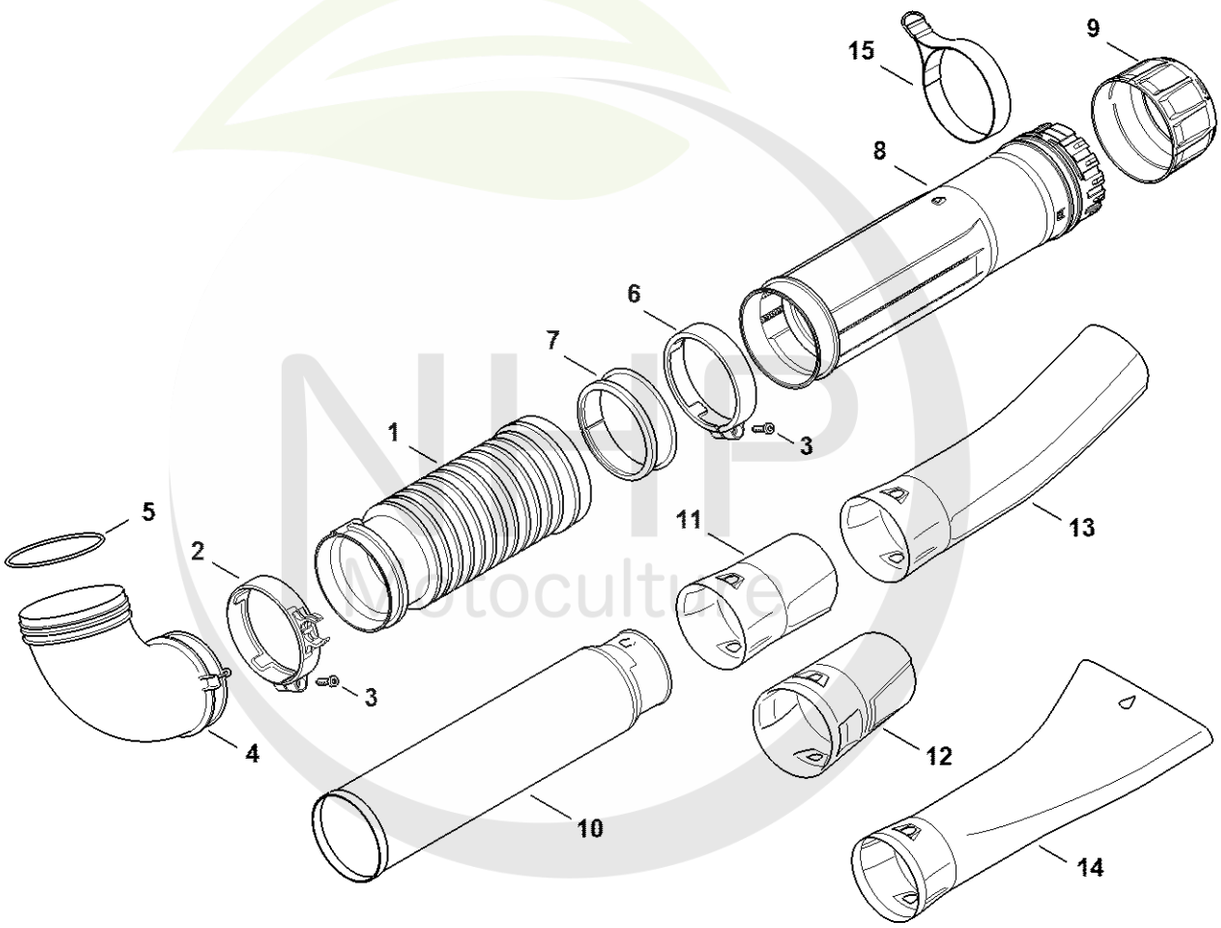

4283-GET-0047-A1

Cultivez votre univers



CLIQUEZ SUR LES RÉFÉRENCES SOULIGNÉES

1 produit : accès direct à sa fiche NHP.
Plusieurs produits : recherche sur le site NHP.

14/14 références reliées au catalogue.

M - Tube à soufflet, Tube de soufflage

#	Numéro de pièce	Description	Quantité	Contient un ou plusieurs articles	Remarques
1	4282 701 6102	Tube à soufflet	1		
2	4282 708 8704	Collier de serrage	1		
3	9074 478 4545	Vis cylindrique IS-P6x26,5	2		
4	4283 700 6900	Coude	1	5	
5	9645 945 8911	Joint torique 113,89x3,53-NBR70	1		
6	4282 708 8703	Collier de serrage	1		
7	4282 701 6301	Anneau de glissement	1		
8	4282 700 1802	Tube de soufflage	1		
9	4282 708 3101	Écrou-chapeau	1		
10	4282 701 5408	Tube de soufflage	1		
11	4282 708 6302	Buse ronde droit	1		
13	4282 708 6303	Buse ronde coudé	1		
14	4282 708 6304	Buse plate coudé	1		
15	4283 790 4200	Sangle de serrage	1		

NHP Motoculture
Cultivez votre univers



IDENTIFIEZ LE REPÈRE

Puis retrouvez la référence correspondante dans la nomenclature associée.

Ouvrir la nomenclature - page 24

P - Poignée de commande

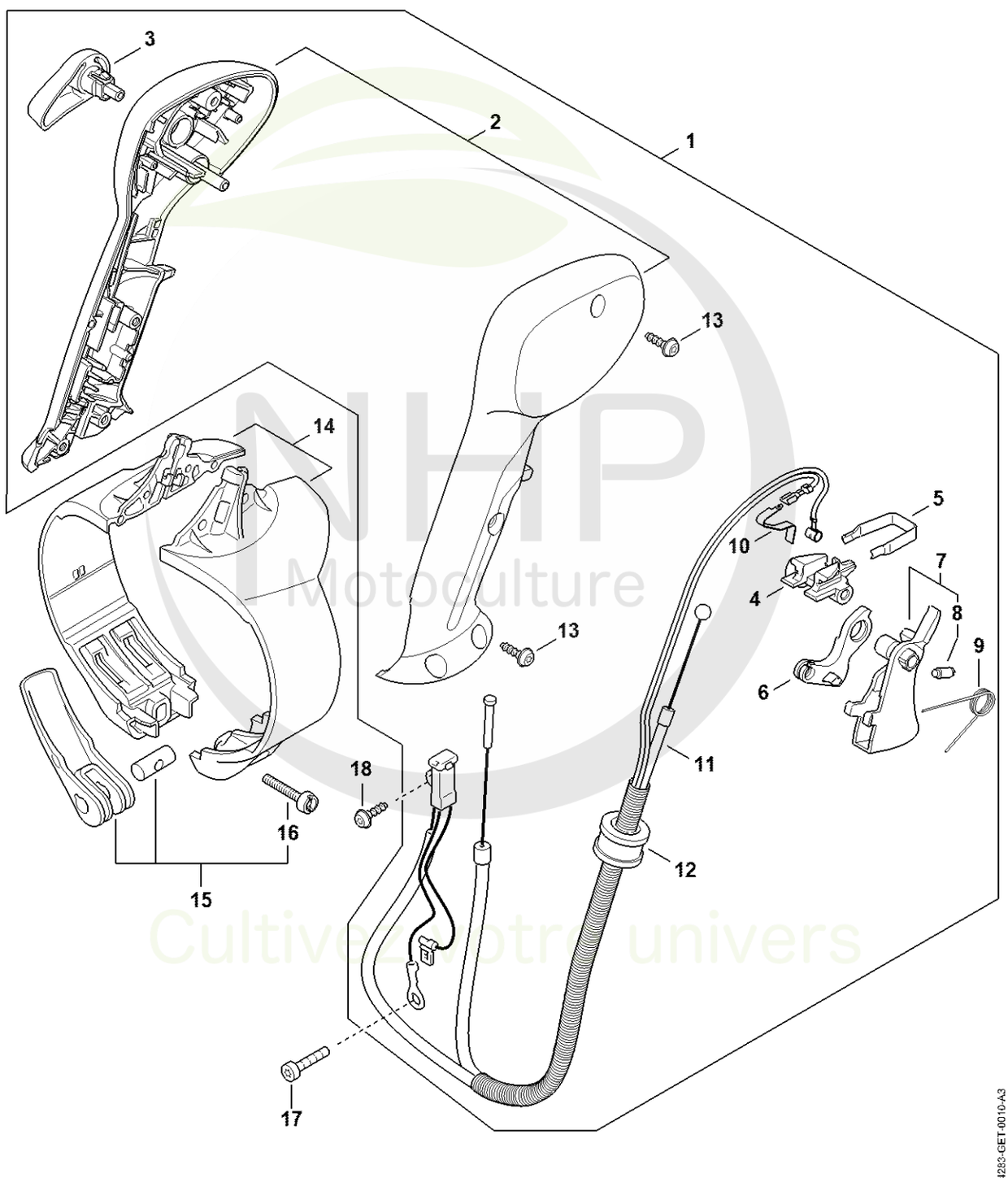

NHP Motoculture
Cultivez votre univers



CLIQUEZ SUR LES RÉFÉRENCES SOULIGNÉES

1 produit : accès direct à sa fiche NHP.
Plusieurs produits : recherche sur le site NHP.

17/18 références reliées au catalogue.

P - Poignée de commande

#	Numéro de pièce	Description	Quantité	Contient un ou plusieurs articles	Remarques
1	4283 790 1300	Poignée de commande avec câble de commande des gaz	1	2 - 13	
2	4282 790 0303	Poignée	1		
3	4282 182 2901	Levier de réglage	1		
4	4241 182 4301	Came	1		
5	4241 182 4201	Ressort d'encliquetage	1		
6	4244 182 2800	Levier	1		
7	4241 180 1500	Manette des gaz	1	8	
8	0000 953 0808	Goujon fileté	1		
9	4241 182 4502	Ressort coudé	1		
10	4282 442 1603	Ressort de connexion	1		
11	4283 180 1100	Câble de commande des gaz	1		
12	4282 182 7802	Douille	1		
13	9074 478 3075	Vis cylindrique IS P4x19	4		
14	4282 790 0700	Support	1		
15	4282 740 5300	Levier de serrage	1	16	
16	4227 701 5000	Vis	1		
17	9022 341 1010	Vis cylindrique IS-M5x18	1		
18	9074 477 2995	Vis cylindrique IS-P4x12	1		

NHP Motoculture
Cultivez votre univers



IDENTIFIEZ LE REPÈRE

Puis retrouvez la référence correspondante dans la nomenclature associée.

Ouvrir la nomenclature - page 26

Q - Poignée à deux mains

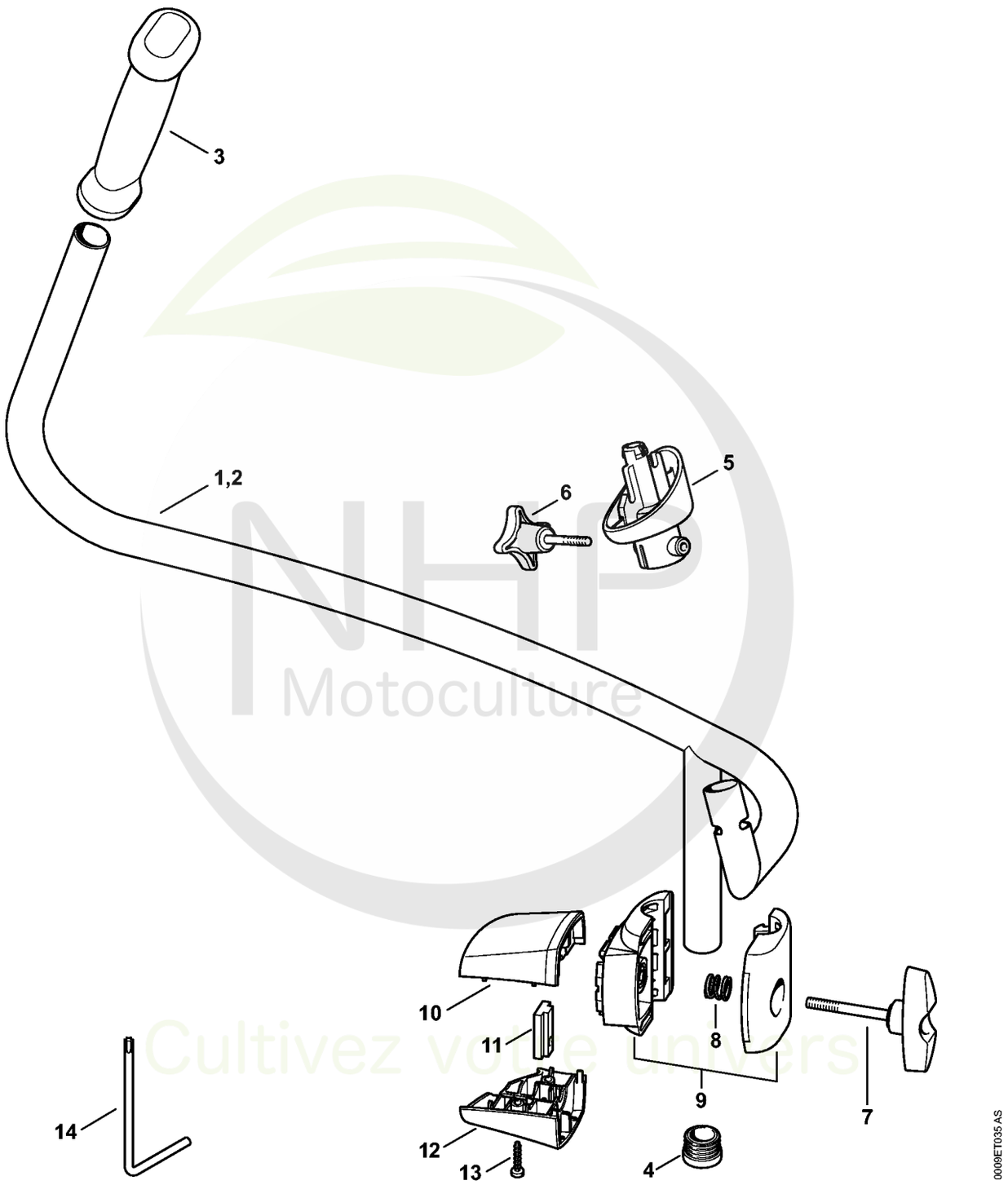

NHP Motoculture
Cultivez votre univers



CLIQUEZ SUR LES RÉFÉRENCES SOULIGNÉES

1 produit : accès direct à sa fiche NHP.
Plusieurs produits : recherche sur le site NHP.

14/14 références reliées au catalogue.

Q - Poignée à deux mains

#	Numéro de pièce	Description	Quantité	Contient un ou plusieurs articles	Remarques
1	4282 790 1700	Poignée tubulaire	1	2 - 14	
2	4282 790 1701	Poignée tubulaire	1	3, 4	
3	4128 791 0300	Poignée gauche	1		
4	4282 791 7300	Bouchon	1		
5	4282 700 1200	Pièce de raccordement	1		
6	4282 710 9300	Vis à ailettes	1		
7	4128 790 7501	Vis à garrot	1		
8	0000 997 1304	Ressort de pression	1		
9	4128 790 4800	Monture de serrage	1		
10	4282 791 0900	Monture de serrage	1		
11	4128 791 9800	Écrou à quatre pans	1		
12	4282 791 0901	Monture de serrage	1		
13	9074 478 3075	Vis cylindrique IS P4x19	2		
14	0812 370 1143	Clé T20x100x50	1		

NHP Motoculture
Cultivez votre univers



IDENTIFIEZ LE REPÈRE

Puis retrouvez la référence correspondante dans la nomenclature associée.

Ouvrir la nomenclature - page 28

R - Outils, Accessoires optionnels

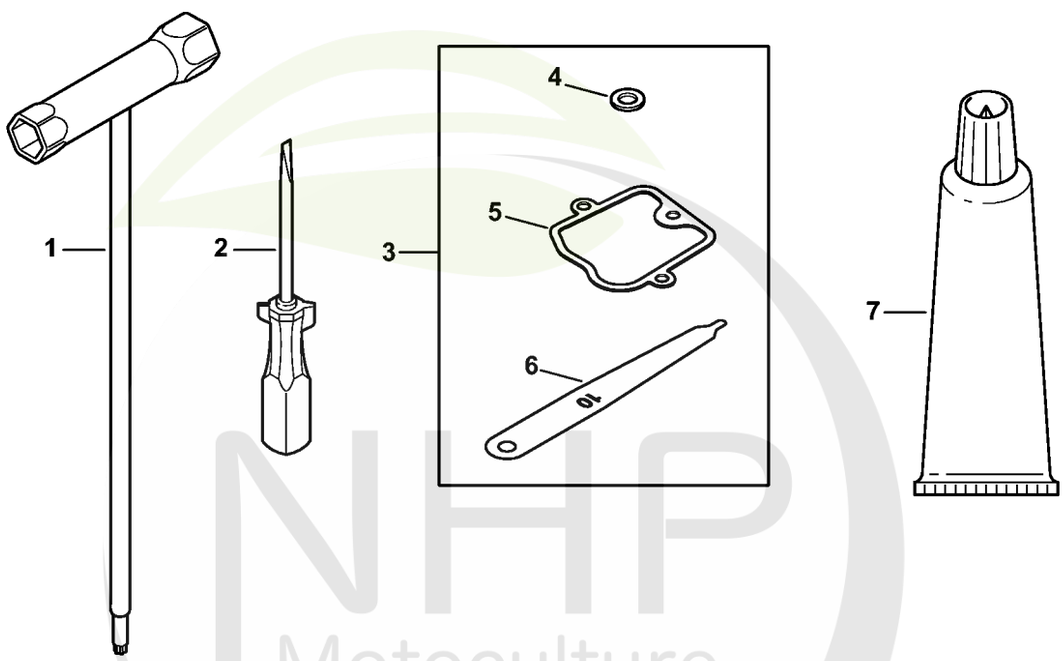

4283-GET-0011-A0

NHP Motoculture
Cultivez votre univers



CLIQUEZ SUR LES RÉFÉRENCES SOULIGNÉES

1 produit : accès direct à sa fiche NHP.
Plusieurs produits : recherche sur le site NHP.

7/7 références reliées au catalogue.

R - Outils, Accessoires optionnels

#	Numéro de pièce	Description	Quantité	Contient un ou plusieurs articles	Remarques
1	4180 890 3400	Clé multiple	1		
2	0000 890 2300	Tournevis	1		
3	4283 007 1001	Jeu de pièces de réglage jeu soupapes	1	4 - 6	
4	9636 815 0270	Anneau de joint 5x9x1	1		
5	4283 029 0500	Joint	1		
6	4180 893 6400	Calibre de réglage	1		
7	0783 830 2000	Pâte d'étanchéité Dirko HT rouge	1		

NHP Motoculture
Cultivez votre univers



IDENTIFIEZ LE REPÈRE

Puis retrouvez la référence correspondante dans la nomenclature associée.

Ouvrir la nomenclature - page 30

S - Numéro de machine

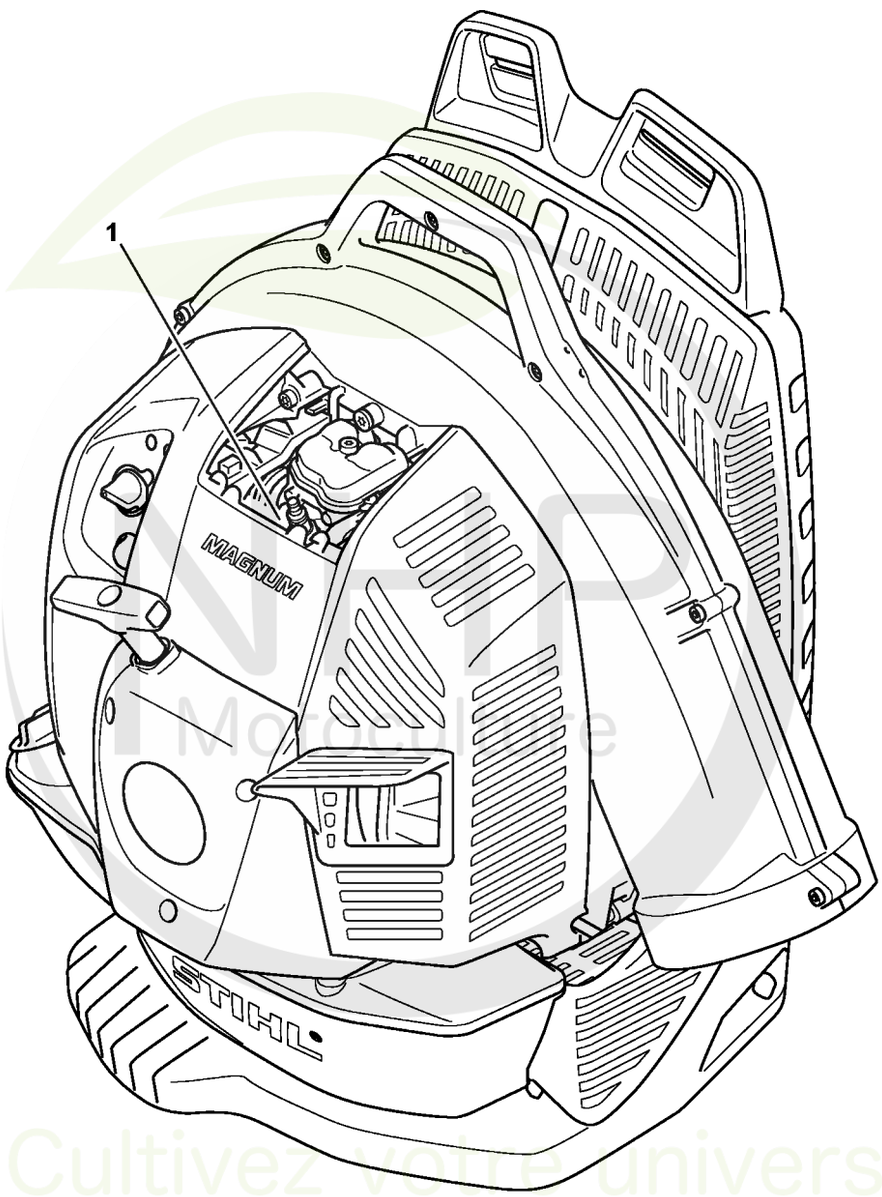

4283-GET-0013-A0

Cultivez votre univers



CLIQUEZ SUR LES RÉFÉRENCES SOULIGNÉES

1 produit : accès direct à sa fiche NHP.
Plusieurs produits : recherche sur le site NHP.

0/0 références reliées au catalogue.

S - Numéro de machine

#	Numéro de pièce	Description	Quantité	Contient un ou plusieurs articles	Remarques
1		Emplacement du numéro de machine	1		

NHP Motoculture
Cultivez votre univers