ÉCLATÉ INTERACTIF NHP MOTOCULTURE
Identifiez le repère, puis cliquez sur la référence soulignée.
Les références non soulignées ne sont pas retrouvées dans l'export.

SH 56-D

Liste des pièces
18.03.2025
France, français

Table des matières

SH 56: Carter, Cylindre 2
Dispositif d'allumage, Silencieux 4
SH 56: Filtre à air, Bride intermédiaire 6
Dispositif de lancement 8
Carburateur C1M-S204, C1M-S142 10
Carter de turbine extérieur, Turbine 13
Carter de turbine intérieur SH 56 15
Buse, Dispositif d'aspiration 17
Nettoyeur de gouttières 19
Numéro de machine 21

Cultivez votre univers



IDENTIFIEZ LE REPÈRE

Puis retrouvez la référence correspondante dans la nomenclature associée.

Ouvrir la nomenclature - page 3

SH 56: Carter, Cylindre

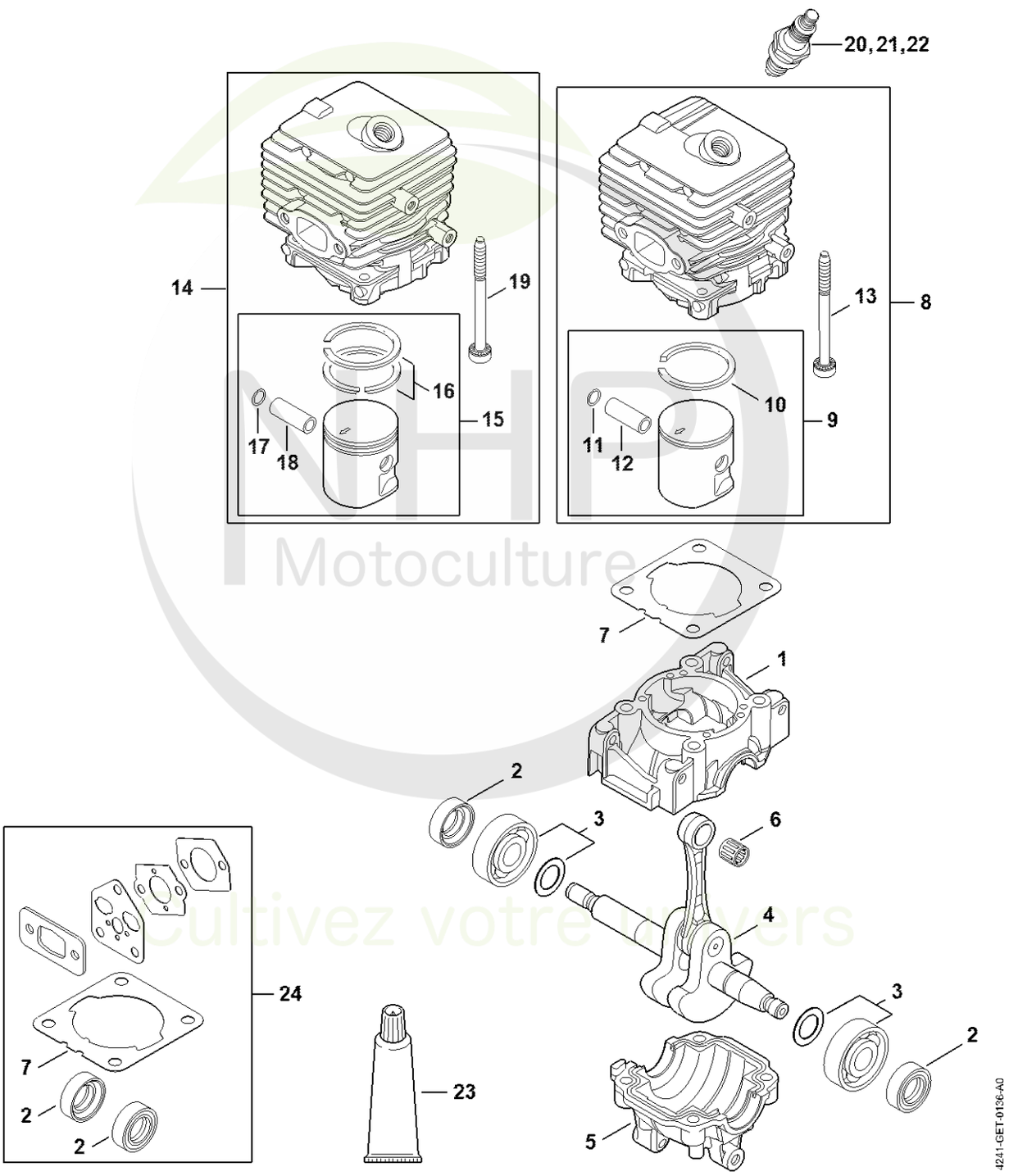

NHP Motoculture
Cultivez votre univers



CLIQUEZ SUR LES RÉFÉRENCES SOULIGNÉES

1 produit : accès direct à sa fiche NHP.
Plusieurs produits : recherche sur le site NHP.

21/22 références reliées au catalogue.

SH 56: Carter, Cylindre

#	Numéro de pièce	Description	Quantité	Contient un ou plusieurs articles	Remarques
1	4241 021 0302	Carter de vilebrequin	1		
2	9639 003 1230	Bague d'étanchéité 12x22x7	2		
3	4144 020 2050	Roulement à billes	1		
4	4241 030 0401	Vilebrequin	1		
5	4144 021 2500	Carter inférieur	1		
6	9512 003 1834	Cage à aiguilles 8x11x10	1		
7	4144 029 2301	Joint de cylindre	1		
8	4241 020 1204	Cylindre avec piston Ø 34 mm	1	9 - 13	
9	4241 030 2008	Piston Ø 34 mm	1	10 - 12	
10	4237 034 3001	Segment de piston Ø 34x1,2 mm	1		
11	9463 650 0805	Jonc d'arrêt 8x0,7	1		
12	4241 034 1500	Axe de piston 8x5x22	1		
13	9075 478 4268	Vis cylindrique IS-D5x60	1		
14	4241 020 1202	Cylindre avec piston Ø 34 mm	1	15 - 19	
15	4241 030 2001	Piston Ø 34 mm	1	16 - 18	
16	4144 034 3000	Segment de piston Ø 34x1,2 mm	2		
17	9463 650 0805	Jonc d'arrêt 8x0,7	1		
18	4241 034 1500	Axe de piston 8x5x22	1		
19	9075 478 4268	Vis cylindrique IS-D5x60	4		
20	0000 400 7011	Bougie NGK CMR6H	1		
23	0783 830 2000	Pâte d'étanchéité Dirko HT rouge	1		
24	4144 007 1012	Jeu de joints	1	2, 7	

NHP Motoculture
Cultivez votre univers



IDENTIFIEZ LE REPÈRE

Puis retrouvez la référence correspondante dans la nomenclature associée.

Ouvrir la nomenclature - page 5

Dispositif d'allumage, Silencieux

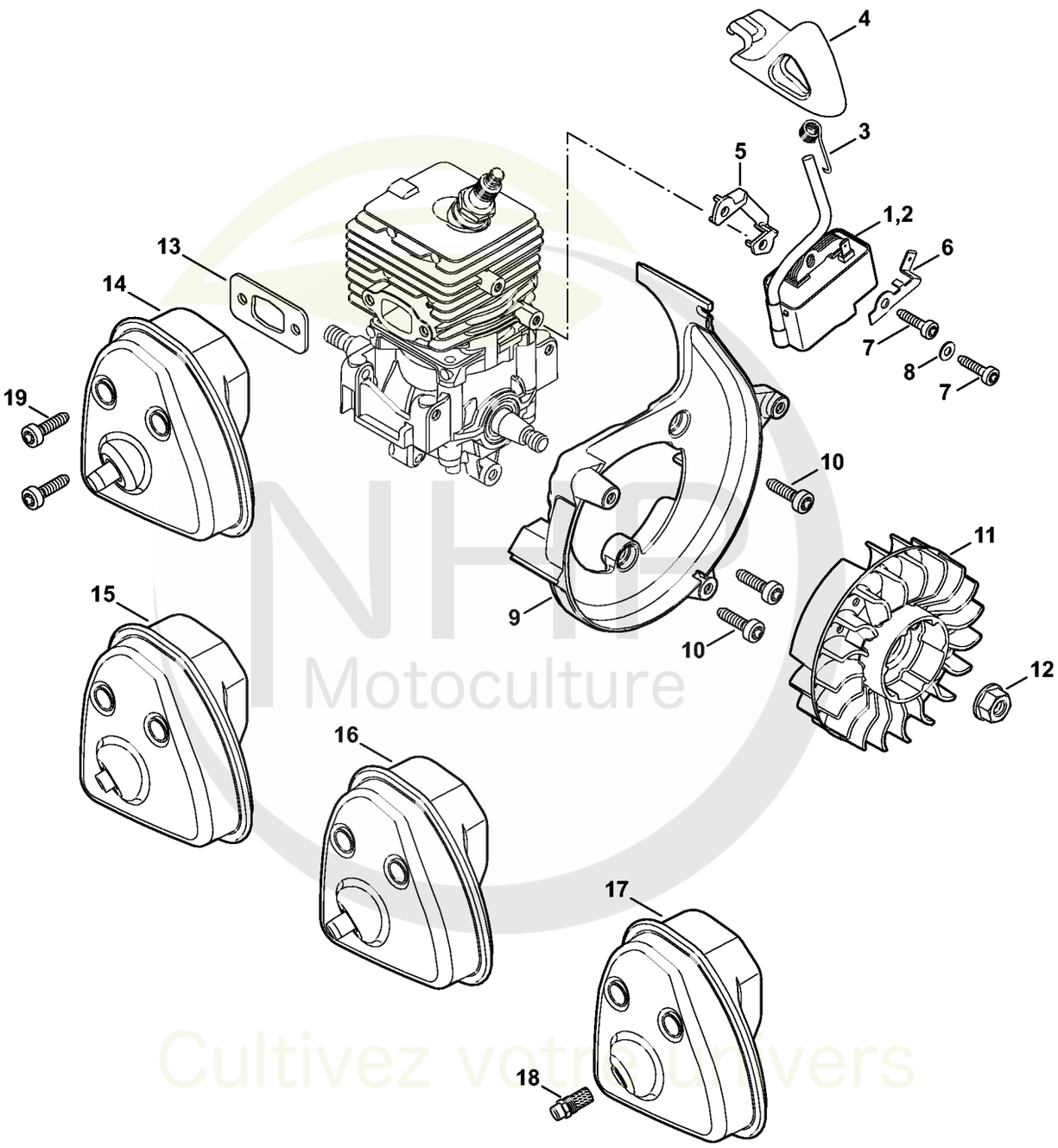

NHP Motoculture
Cultivez votre univers



CLIQUEZ SUR LES RÉFÉRENCES SOULIGNÉES

1 produit : accès direct à sa fiche NHP.
Plusieurs produits : recherche sur le site NHP.

15/15 références reliées au catalogue.

Dispositif d'allumage, Silencieux

#	Numéro de pièce	Description	Quantité	Contient un ou plusieurs articles	Remarques
1	4241 400 1318	Module d'allumage	1	3, 4	
3	0000 998 0604	Ressort coudé	1		
4	4241 405 1000	Contact de câble d'allumage	1		
5	4241 405 8000	Pièce isolante	1		
6	4241 431 2100	Languette enfichable	1		
7	9075 478 3018	Vis cylindrique IS-D4x18	2		
8	9291 021 0100	Rondelle 4,3	1		
9	4241 084 1100	Carter en volute	1		
10	9075 478 4136	Vis cylindrique IS-D5x20	3		
11	4241 400 1200	Rotor	1		
12	0000 955 0802	Écrou à embase M8x1	1		
13	4144 149 0600	Joint de silencieux	1		
15	4241 140 0605	Silencieux	1		
19	9075 478 4136	Vis cylindrique IS-D5x20	2		
	4144 007 1012	Jeu de joints	1	13	

NHP Motoculture
Cultivez votre univers



IDENTIFIEZ LE REPÈRE

Puis retrouvez la référence correspondante dans la nomenclature associée.

Ouvrir la nomenclature - page 7

SH 56: Filtre à air, Bride intermédiaire

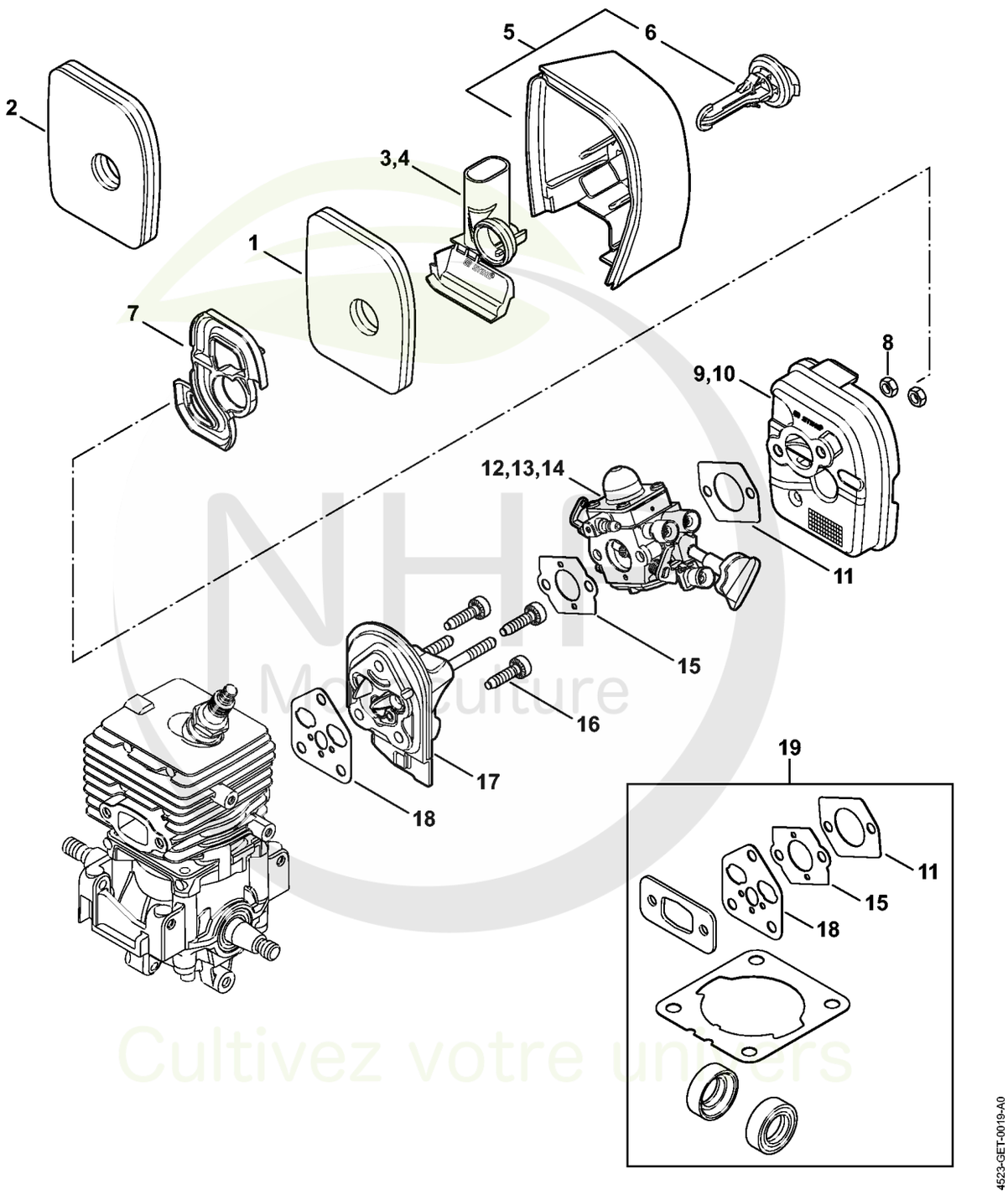

NHP Motoculture
Cultivez votre univers



CLIQUEZ SUR LES RÉFÉRENCES SOULIGNÉES

1 produit : accès direct à sa fiche NHP.
Plusieurs produits : recherche sur le site NHP.

16/16 références reliées au catalogue.

SH 56: Filtre à air, Bride intermédiaire

#	Numéro de pièce	Description	Quantité	Contient un ou plusieurs articles	Remarques
1	4241 120 1800	Filtre	1		
2	4241 140 4401	Filtre à air	1		
4	4241 141 1100	Insert	1		
5	4241 140 1000	Couvercle de filtre	1	6	
6		Verrou	1		
7	4241 121 6900	Chicane	1		
8	9210 261 0700	Écrou à six pans M5	2		
9	4241 140 2800	Boîtier de filtre	1		
10	4241 141 0802	Boîtier de filtre	1		
11	4114 149 1205	Joint	1		
12	4241 120 0632	Carburateur 4241/32	1		
14	4241 120 0608	Carburateur C1M-S204C	1		
15	4128 129 0900	Joint	1		
16	9075 478 4136	Vis cylindrique IS-D5x20	3		
17	4144 120 2301	Bride intermédiaire	1		
18	4144 129 0900	Joint	1		
19	4144 007 1012	Jeu de joints	1	11, 15, 18	

NHP Motoculture
Cultivez votre univers



IDENTIFIEZ LE REPÈRE

Puis retrouvez la référence correspondante dans la nomenclature associée.

Ouvrir la nomenclature - page 9

Dispositif de lancement

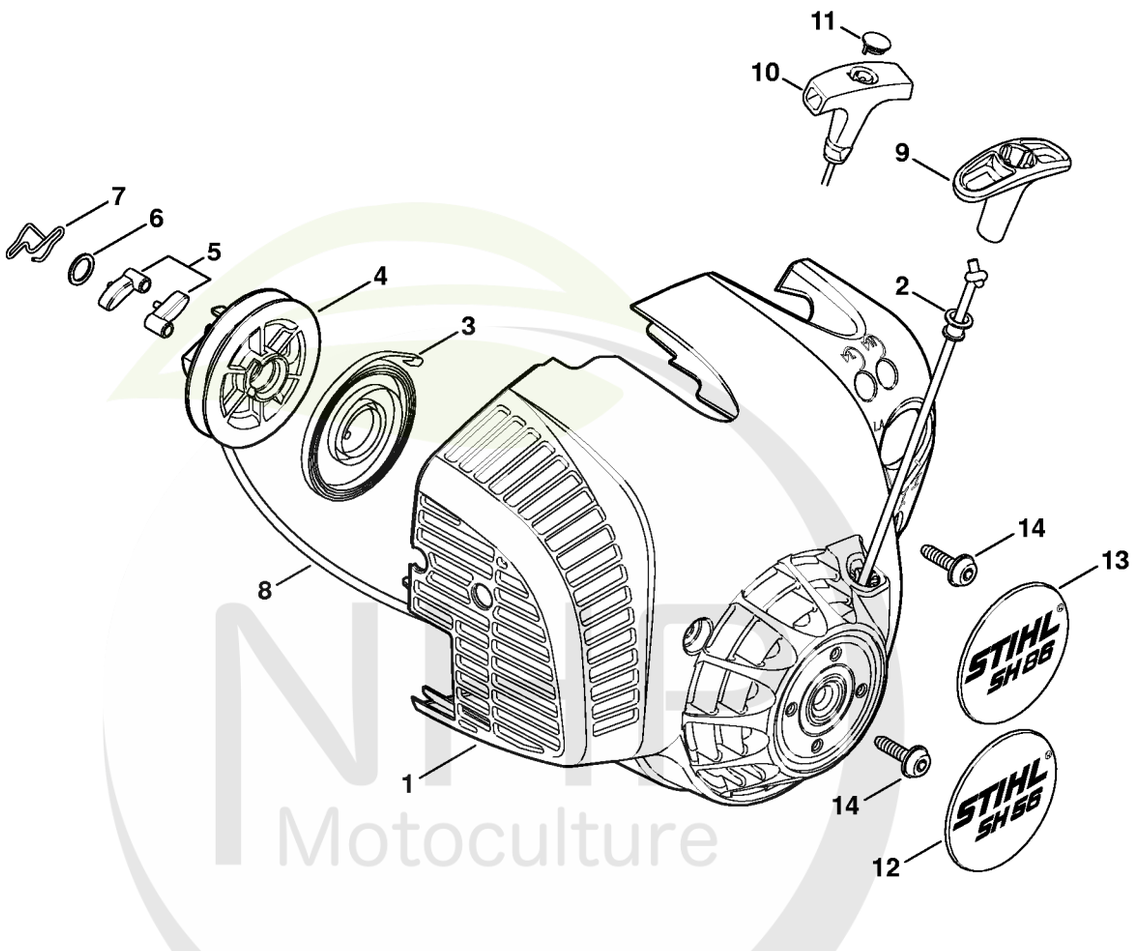

Motoculture
Cultivez votre univers



CLIQUEZ SUR LES RÉFÉRENCES SOULIGNÉES

1 produit : accès direct à sa fiche NHP.
Plusieurs produits : recherche sur le site NHP.

14/14 références reliées au catalogue.

Dispositif de lancement

#	Numéro de pièce	Description	Quantité	Contient un ou plusieurs articles	Remarques
	4241 080 2106	Carter de ventilateur avec lanceur	1	1 - 9	
1	4241 080 1804	Carter de ventilateur	1	2	
2	9416 868 6650	Rivet 6,5x0,5x8,8	1		
3	4237 190 0600	Ressort de rappel	1		
4	4241 195 0400	Poulie à câble	1		
5	1123 195 7200	Cliquet	2		
6	0000 958 0923	Rondelle	1		
7	1128 195 3500	Ressort	1		
8	1120 195 8200	Câble de lancement Ø 3x1060 mm	1		
	0000 930 2208	Câble de lancement Ø 3 mm x 30,5 m	1		
	0000 930 2211	Câble de lancement Ø 3 mm x 60,8 m	1		
9	4140 195 3400	Poignée	1		
12	4241 967 1520	Plaque matricule SH 56	1		
14	0000 951 1100	Vis	3		

NHP Motoculture
Cultivez votre univers



IDENTIFIEZ LE REPÈRE

Puis retrouvez la référence correspondante dans la nomenclature associée.

Ouvrir la nomenclature - page 11

Carburateur C1M-S204, C1M-S142

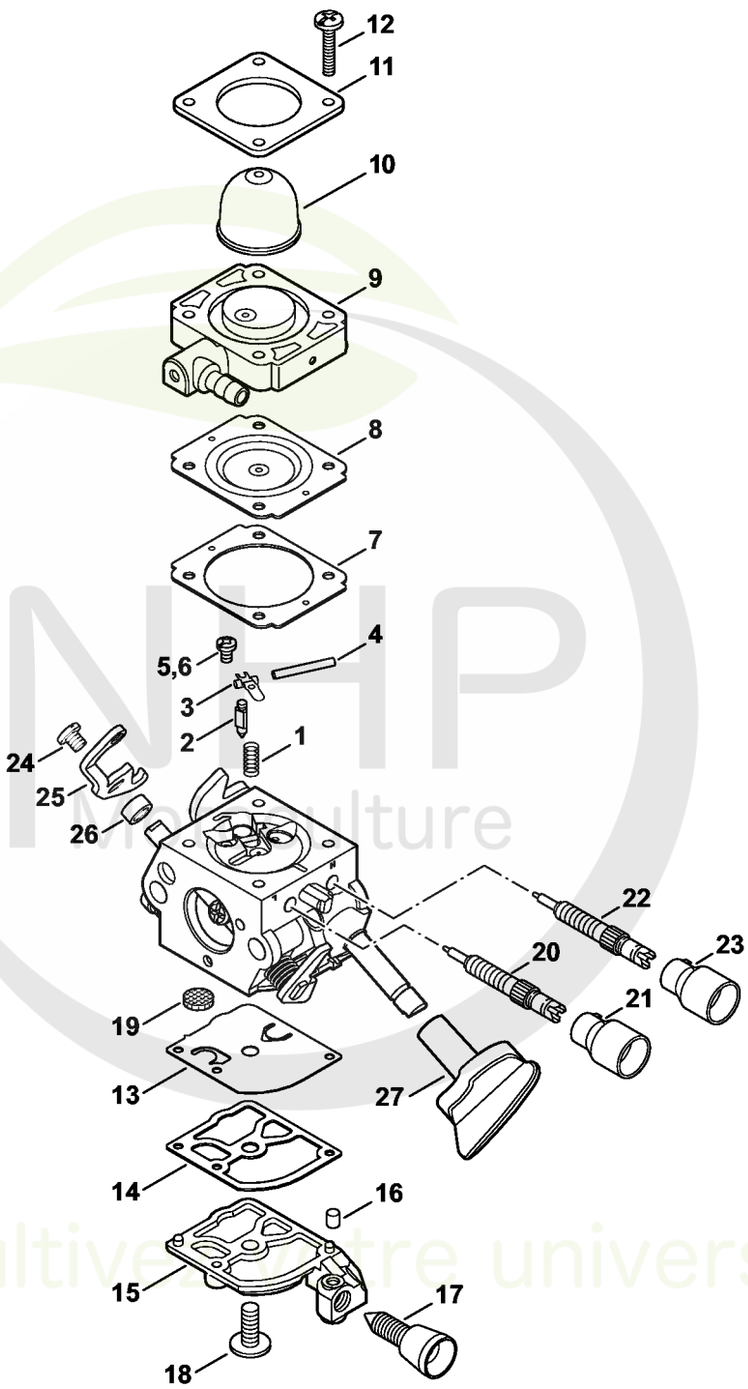

NHP Motoculture
Cultivez votre univers



CLIQUEZ SUR LES RÉFÉRENCES SOULIGNÉES

1 produit : accès direct à sa fiche NHP.
Plusieurs produits : recherche sur le site NHP.

26/26 références reliées au catalogue.

Carburateur C1M-S204, C1M-S142

#	Numéro de pièce	Description	Quantité	Contient un ou plusieurs articles	Remarques
	4241 120 0608	Carburateur C1M-S204C	1	1 - 5, 7 - 27	
	4241 120 0601	Carburateur C1M-S142G	1	1 - 4, 6 - 27	
1	4128 122 3000	Ressort	1		
2	Z000 018 Z000	Pointeau d'admission	1		
3	1125 121 5000	Levier de réglage d'admission	1		
4	1120 121 9200	Axe	1		
5	0000 122 7101	Vis	1		
6	4241 122 6600	Vis à embase	1		
7	4241 129 0901	Joint de réglage	1		
8	4241 121 4702	Membrane de réglage	1		
9	Z010 056 A023	Plaque de base de pompe à carburant	1		
10	4226 121 2700	Capuchon	1		
11	4140 121 0800	Couvercle	1		
12	4241 122 7100	Vis	4		
13	4241 121 4800	Membrane de pompe	1		
14	1123 129 0905	Joint de pompe	1		
15	4241 121 0800	Couvercle	1		
16	1125 122 4200	Pièce de serrage	1		
17	4140 122 6200	Vis de réglage de régime de ralenti	1		
18	1120 122 7800	Vis à tête bombée fraisée	1		
19	1123 121 7800	Tamis	1		
20	4241 120 6800	Vis L de richesse au ralenti	1	21	
21	Z010 061 Z013	Capuchon de limitation de course de régl	1		
22	4241 122 6703	Vis H de richesse à haut régime	1		
23	4229 121 2701	Capuchon	1		
24	9079 319 0280	Vis à tête plate M3x3,5	1		

NHP Motoculture
Cultivez votre univers

CLIQUEZ SUR LES REFERENCES

CLIQUEZ SUR LES RÉFÉRENCES SOULIGNÉES

1 produit : accès direct à sa fiche NHP.
Plusieurs produits : recherche sur le site NHP.

4/4 références reliées au catalogue.

Carburateur C1M-S204, C1M-S142

#	Numéro de pièce	Description	Quantité	Contient un ou plusieurs articles	Remarques
25	4241 121 3500	Levier de papillon	1		
26	4241 122 5000	Douille d'écartement	1		
27	4241 182 9500	Bouton de réglage	1		
	4241 007 1700	Jeu de pièces de carburateur	1	7, 8, 13, 14	

NHP Motoculture
Cultivez votre univers



IDENTIFIEZ LE REPÈRE

Puis retrouvez la référence correspondante dans la nomenclature associée.

Ouvrir la nomenclature - page 14

Carter de turbine extérieur, Turbine

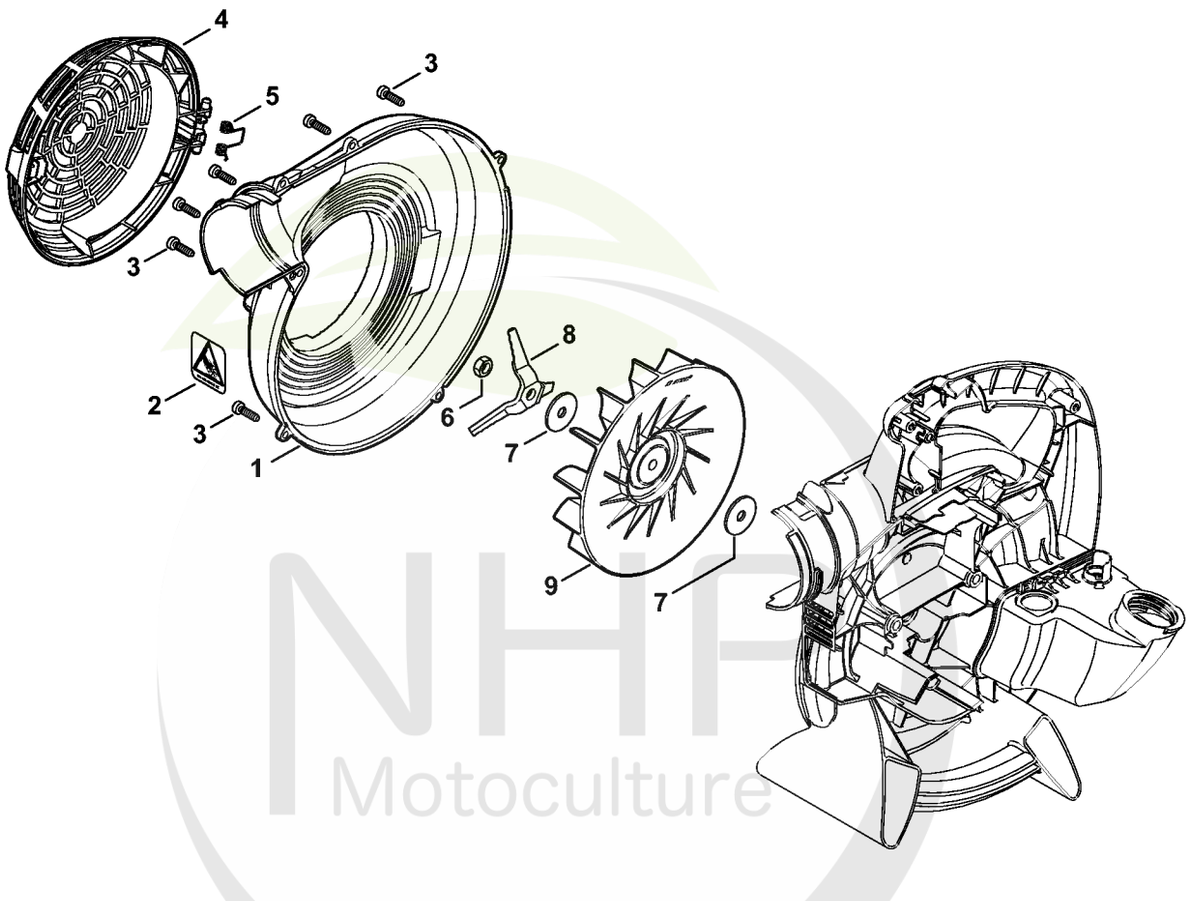

297ET009 GM

NHP Motoculture
Cultivez votre univers



CLIQUEZ SUR LES RÉFÉRENCES SOULIGNÉES

1 produit : accès direct à sa fiche NHP.
Plusieurs produits : recherche sur le site NHP.

9/9 références reliées au catalogue.

Carter de turbine extérieur, Turbine

#	Numéro de pièce	Description	Quantité	Contient un ou plusieurs articles	Remarques
1	4241 700 4102	Carter de turbine extérieur	1	2	
2	0000 967 7285	Pictogramme d'avertissement grille de protection	1		
3	9074 477 4132	Vis cylindrique IS-P5x18	6		
4	4241 706 8000	Grille de protection	1		
5	0000 998 0401	Ressort coudé	1		
6	9211 260 1150	Écrou à six pans M8x1 gauche	1		
7	4229 704 7900	Rondelle	2		
8	4229 768 0300	Couteau de broyage	1		
9	4241 704 3405	Turbine	1		

NHP Motoculture
Cultivez votre univers



IDENTIFIEZ LE REPÈRE

Puis retrouvez la référence correspondante dans la nomenclature associée.

Ouvrir la nomenclature - page 16

Carter de turbine intérieur SH 56

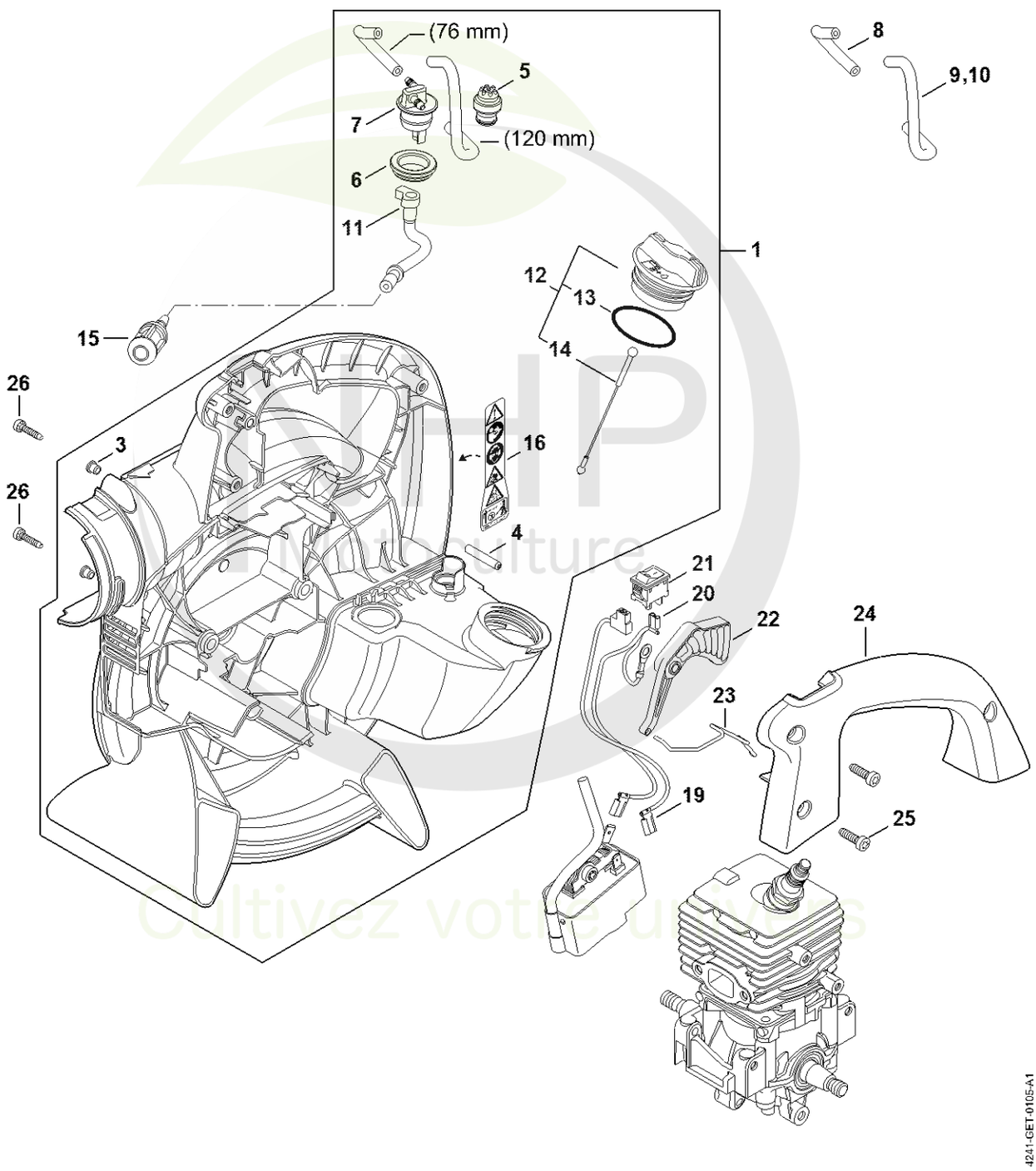

Cultivez votre univers



CLIQUEZ SUR LES RÉFÉRENCES SOULIGNÉES

1 produit : accès direct à sa fiche NHP.
Plusieurs produits : recherche sur le site NHP.

23/23 références reliées au catalogue.

Carter de turbine intérieur SH 56

#	Numéro de pièce	Description	Quantité	Contient un ou plusieurs articles	Remarques
1	4241 700 4118	Carter de turbine	1	3 - 14, 16	
3	9443 825 7130	Rivet tubulaire 7,5x1x6,8	4		
4	9371 470 2680	Goupille cylindrique 5x28	1		
5	0000 350 5800	Aération de réservoir	1		
6	4238 353 9200	Douille	1		
7	4241 353 2700	Pièce de raccordement	1		
8	0000 937 5004	Tuyau 3,1x5,7 mm x 1 m, R5	1		
9	0000 930 2803	Tuyau 3,1x5,7 mm x 1 m, R3	1		
10	0712 923 8004	Tuyau 3,1x5,7 mm x 10 m, R3	1		
11	4241 358 7700	Tuyau	1		
12	0000 350 0527	Bouchon de réservoir	1	13, 14	
13	9645 951 3890	Joint torique 35x3-FPM 80	1		
14	0000 350 0900	Corde	1		
15	0000 350 3502	Crépine d'aspiration	1		
16	0000 967 7286	Pictogramme d'avertissement BG/SH	1		
19	4241 440 1900	Fil électrique	1		
20	4241 440 1901	Fil électrique	1		
21	4241 430 8900	Touche d'arrêt	1		
22	4241 182 1000	Manette des gaz	1		
23	4241 182 1501	Tringlerie des gaz	1		
24	4241 791 0600	Monture de poignée	1		
25	9074 477 4132	Vis cylindrique IS-P5x18	3		
26	9075 478 4159	Vis cylindrique IS-D5x24	4		

NHP Motoculture
Cultivez votre univers



IDENTIFIEZ LE REPÈRE

Puis retrouvez la référence correspondante dans la nomenclature associée.

Ouvrir la nomenclature - page 18

Buse, Dispositif d'aspiration

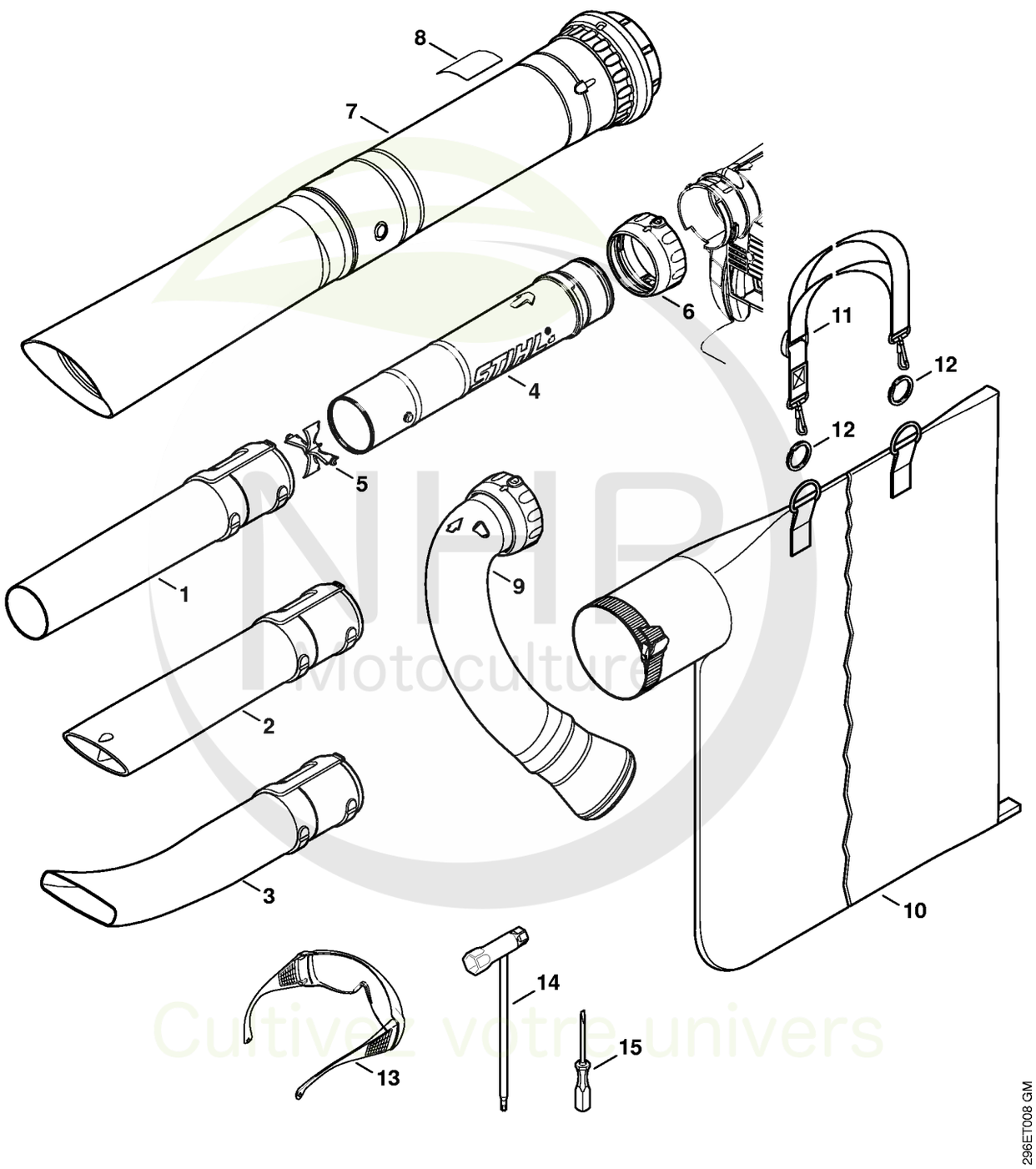

NHB Motoculture
Cultivez votre univers



CLIQUEZ SUR LES RÉFÉRENCES SOULIGNÉES

1 produit : accès direct à sa fiche NHP.
Plusieurs produits : recherche sur le site NHP.

13/15 références reliées au catalogue.

Buse, Dispositif d'aspiration

#	Numéro de pièce	Description	Quantité	Contient un ou plusieurs articles	Remarques
1	4229 708 6300	Buse ronde droit	1		
3	4241 708 6302	Buse plate coudé	1		
4	4241 760 8200	Tube	1	5, 6	
5	4241 703 5600	Grille	1		
6	4241 708 3100	Écrou-chapeau	1		
	4241 700 2200	Kit aspirateur	1	7 - 11	
7	4241 760 3501	Tube d'aspiration	1	8	
8	0000 967 7232	Pictogramme d'avertissement BG	1		
9	4241 700 6900	Coude	1		
10	4229 708 9702	Sac de ramassage	1		
11	4227 710 9003	Bretelle	1		
12	0000 791 8400	Anneau	1		2 pièces
13	0000 884 0307	Lunettes de protection	1		pas pour Argentine
14	4180 890 3400	Clé multiple	1		
15	0000 890 2300	Tournevis	1		

NHP Motoculture
Cultivez votre univers



IDENTIFIEZ LE REPÈRE

Puis retrouvez la référence correspondante dans la nomenclature associée.

Ouvrir la nomenclature - page 20

Nettoyeur de gouttières

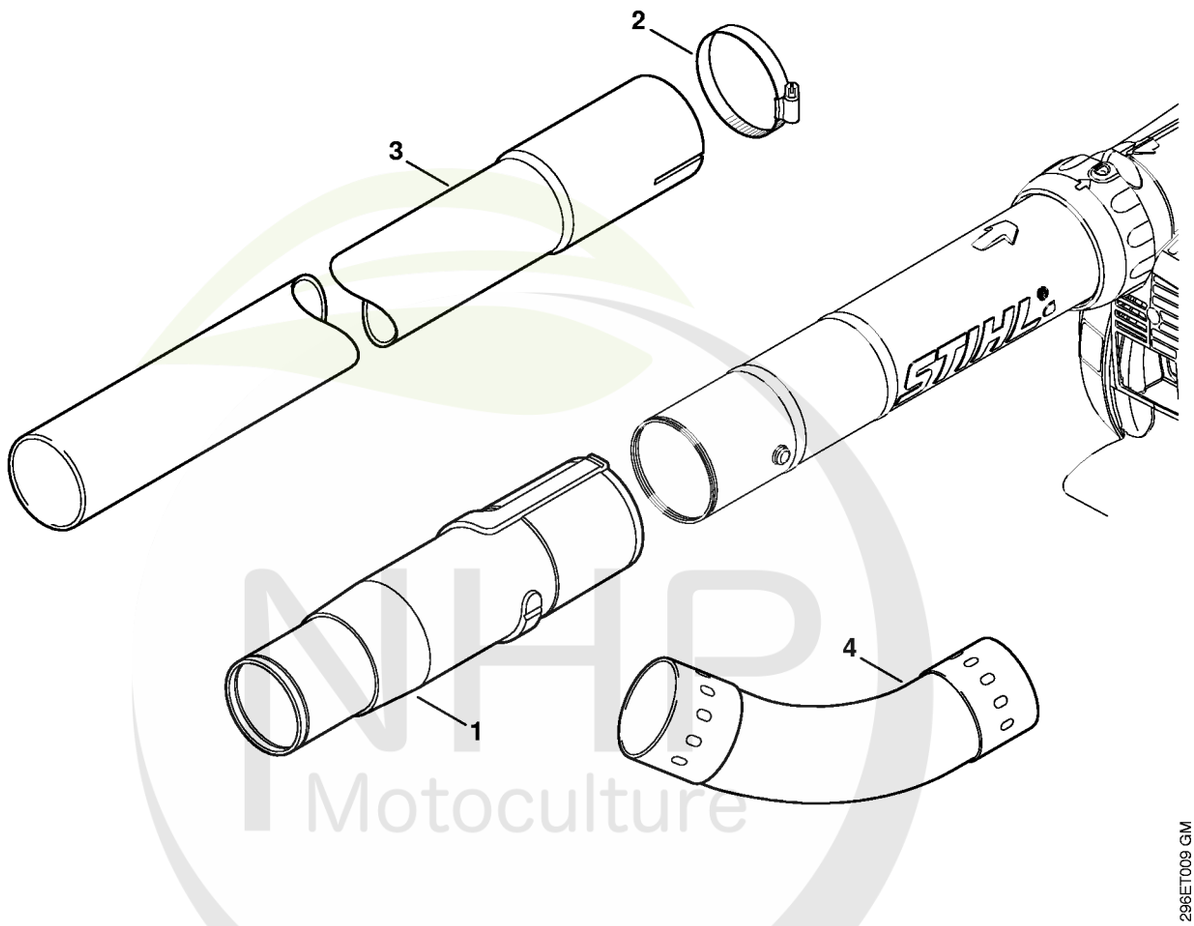

NHP Motoculture
Cultivez votre univers



CLIQUEZ SUR LES RÉFÉRENCES SOULIGNÉES

1 produit : accès direct à sa fiche NHP.
Plusieurs produits : recherche sur le site NHP.

5/5 références reliées au catalogue.

Nettoyeur de gouttières

#	Numéro de pièce	Description	Quantité	Contient un ou plusieurs articles	Remarques
	4241 007 1003	Kit nettoyeur de gouttières	1	1 - 4	
1	4241 708 0100	Adaptateur	1		
2	4227 700 7105	Collier de serrage	3		
3	4227 708 3405	Tube	3		
4	4227 708 6905	Coude	2		

NHP Motoculture
Cultivez votre univers



IDENTIFIEZ LE REPÈRE

Puis retrouvez la référence correspondante dans la nomenclature associée.

Ouvrir la nomenclature - page 22

Numéro de machine

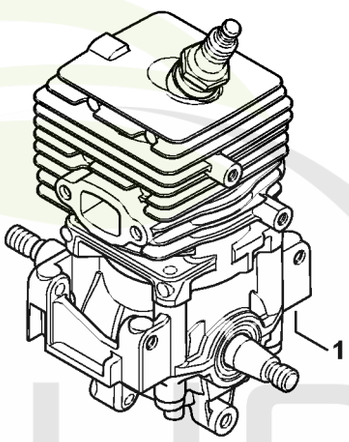

296ET017 SC

NHP Motoculture
Cultivez votre univers



CLIQUEZ SUR LES RÉFÉRENCES SOULIGNÉES

1 produit : accès direct à sa fiche NHP.
Plusieurs produits : recherche sur le site NHP.

0/0 références reliées au catalogue.

Numéro de machine

#	Numéro de pièce	Description	Quantité	Contient un ou plusieurs articles	Remarques
1		Emplacement du numéro de machine	1		

NHP Motoculture
Cultivez votre univers