ÉCLATÉ INTERACTIF NHP MOTOCULTURE
Identifiez le repère, puis cliquez sur la référence soulignée.
Les références non soulignées ne sont pas retrouvées dans l'export.

# SH 56

**Liste des pièces**
**18.03.2025**
**France, français**

## Table des matières

SH 56: Carter, Cylindre ..... 2
Dispositif d'allumage, Silencieux ..... 4
SH 56: Filtre à air, Bride intermédiaire ..... 6
Dispositif de lancement ..... 8
Carburateur 4241/32, 4241/22 ..... 10
Carburateur C1M-S260 (037.2018) ..... 13
Carter de turbine extérieur, Turbine ..... 16
Carter de turbine intérieur SH 56 ..... 18
Buse, Dispositif d'aspiration ..... 20
Nettoyeur de gouttières ..... 22
Numéro de machine ..... 24

Cultivez votre univers




## IDENTIFIEZ LE REPÈRE

Puis retrouvez la référence correspondante dans la nomenclature associée.

**Ouvrir la nomenclature - page 3**

# SH 56: Carter, Cylindre

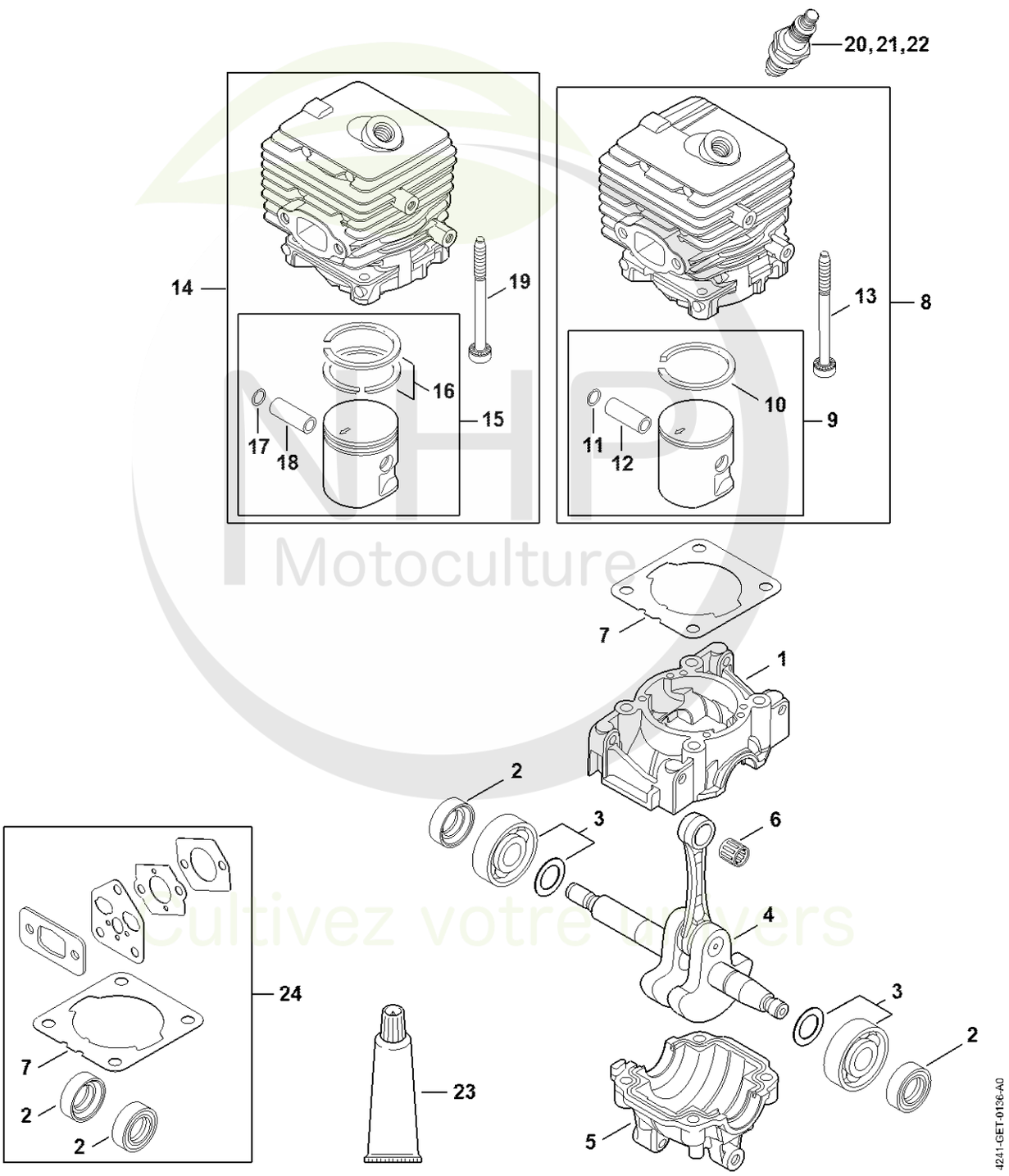


NHP Motoculture
Cultivez votre univers




**CLIQUEZ SUR LES RÉFÉRENCES SOULIGNÉES**

1 produit : accès direct à sa fiche NHP.
Plusieurs produits : recherche sur le site NHP.

18/19 références reliées au catalogue.

# SH 56: Carter, Cylindre

| # | Numéro de pièce | Description | Quantité | Contient un ou plusieurs articles | Remarques |
|---|---|---|---|---|---|
| 1 | 4241 021 0302 | Carter de vilebrequin | 1 | | |
| 2 | 9639 003 1230 | Bague d'étanchéité 12x22x7 | 2 | | |
| 3 | 4144 020 2050 | Roulement à billes | 1 | | |
| 4 | 4241 030 0401 | Vilebrequin | 1 | | |
| 5 | 4144 021 2500 | Carter inférieur | 1 | | |
| 6 | 9512 003 1834 | Cage à aiguilles 8x11x10 | 1 | | |
| 7 | 4144 029 2301 | Joint de cylindre | 1 | | |
| 8 | 4241 020 1204 | Cylindre avec piston Ø 34 mm | 1 | 9 - 13 | |
| 9 | 4241 030 2008 | Piston Ø 34 mm | 1 | 10 - 12 | |
| 10 | 4237 034 3001 | Segment de piston Ø 34x1,2 mm | 1 | | |
| 11 | 9463 650 0805 | Jonc d'arrêt 8x0,7 | 1 | | |
| 12 | 4241 034 1500 | Axe de piston 8x5x22 | 1 | | |
| 13 | 9075 478 4268 | Vis cylindrique IS-D5x60 | 1 | | |
| 17 | 9463 650 0805 | Jonc d'arrêt 8x0,7 | 1 | | |
| 18 | 4241 034 1500 | Axe de piston 8x5x22 | 1 | | |
| 19 | 9075 478 4268 | Vis cylindrique IS-D5x60 | 4 | | |
| 20 | 0000 400 7011 | Bougie NGK CMR6H | 1 | | |
| 23 | 0783 830 2000 | Pâte d'étanchéité Dirko HT rouge | 1 | | |
| 24 | 4144 007 1012 | Jeu de joints | 1 | 2, 7 | |

NHP Motoculture
Cultivez votre univers




## IDENTIFIEZ LE REPÈRE

Puis retrouvez la référence correspondante dans la nomenclature associée.

**Ouvrir la nomenclature - page 5**

# Dispositif d'allumage, Silencieux

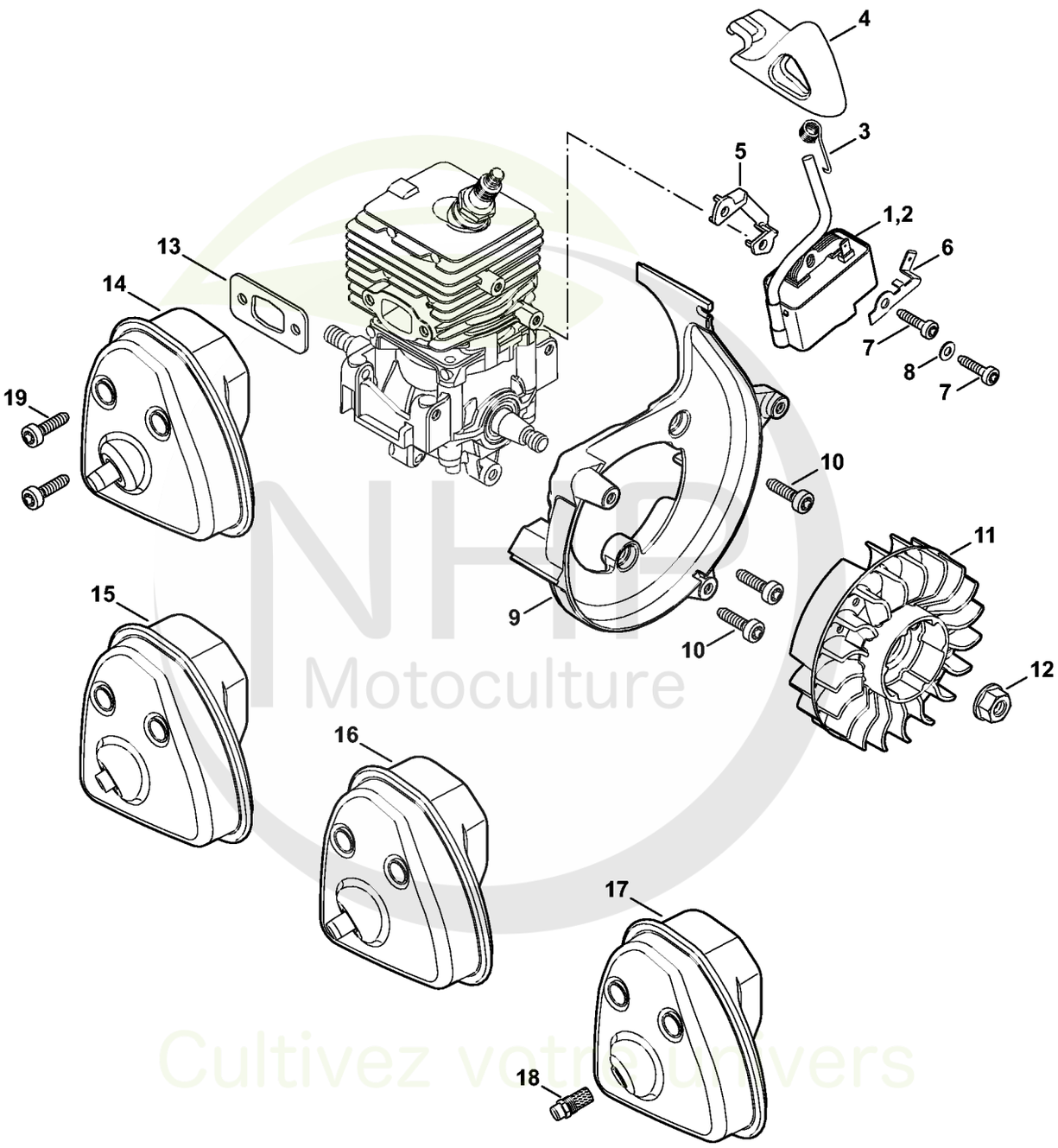


NHP Motoculture
Cultivez votre univers




**CLIQUEZ SUR LES RÉFÉRENCES SOULIGNÉES**

1 produit : accès direct à sa fiche NHP.
Plusieurs produits : recherche sur le site NHP.

15/15 références reliées au catalogue.

# Dispositif d'allumage, Silencieux

| # | Numéro de pièce | Description | Quantité | Contient un ou plusieurs articles | Remarques |
|---|---|---|---|---|---|
| 1 | 4241 400 1318 | Module d'allumage | 1 | 3, 4 | |
| 3 | 0000 998 0604 | Ressort coudé | 1 | | |
| 4 | 4241 405 1000 | Contact de câble d'allumage | 1 | | |
| 5 | 4241 405 8000 | Pièce isolante | 1 | | |
| 6 | 4241 431 2100 | Languette enfichable | 1 | | |
| 7 | 9075 478 3018 | Vis cylindrique IS-D4x18 | 2 | | |
| 8 | 9291 021 0100 | Rondelle 4,3 | 1 | | |
| 9 | 4241 084 1100 | Carter en volute | 1 | | |
| 10 | 9075 478 4136 | Vis cylindrique IS-D5x20 | 3 | | |
| 11 | 4241 400 1200 | Rotor | 1 | | |
| 12 | 0000 955 0802 | Écrou à embase M8x1 | 1 | | |
| 13 | 4144 149 0600 | Joint de silencieux | 1 | | |
| 14 | 4241 140 0614 | Silencieux | 1 | | |
| 19 | 9075 478 4136 | Vis cylindrique IS-D5x20 | 2 | | |
| | 4144 007 1012 | Jeu de joints | 1 | 13 | |

NHP Motoculture
Cultivez votre univers




## IDENTIFIEZ LE REPÈRE

Puis retrouvez la référence correspondante dans la nomenclature associée.

**Ouvrir la nomenclature - page 7**

# SH 56: Filtre à air, Bride intermédiaire

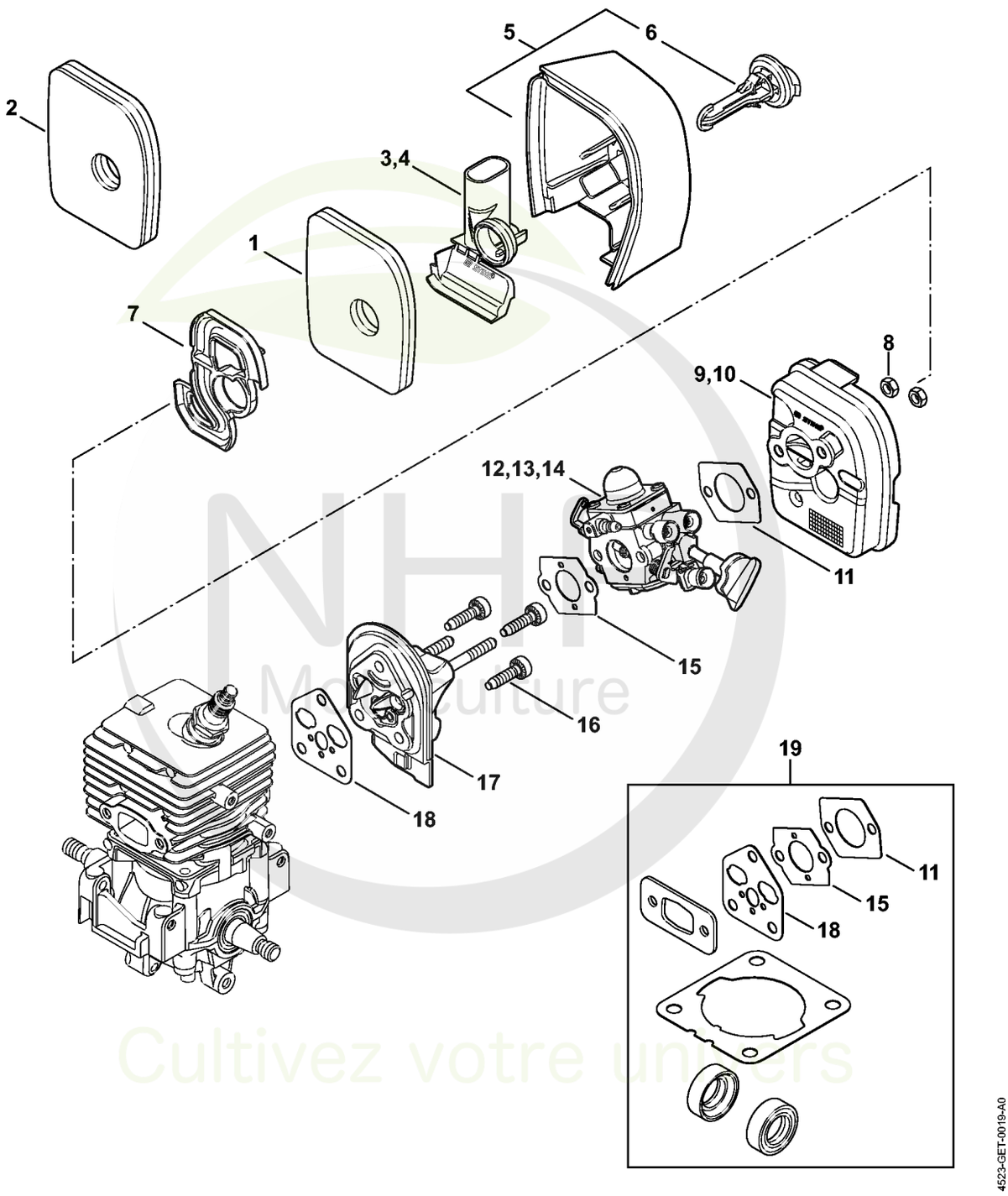


NHP Motoculture
Cultivez votre univers




**CLIQUEZ SUR LES RÉFÉRENCES SOULIGNÉES**

1 produit : accès direct à sa fiche NHP.
Plusieurs produits : recherche sur le site NHP.

14/14 références reliées au catalogue.

# SH 56: Filtre à air, Bride intermédiaire

| # | Numéro de pièce | Description | Quantité | Contient un ou plusieurs articles | Remarques |
|---|---|---|---|---|---|
| 1 | 4241 120 1800 | Filtre | 1 | | |
| 2 | 4241 140 4401 | Filtre à air | 1 | | |
| 4 | 4241 141 1100 | Insert | 1 | | |
| 5 | 4241 140 1000 | Couvercle de filtre | 1 | 6 | |
| 6 | | Verrou | 1 | | |
| 7 | 4241 121 6900 | Chicane | 1 | | |
| 8 | 9210 261 0700 | Écrou à six pans M5 | 2 | | |
| 9 | 4241 140 2800 | Boîtier de filtre | 1 | | |
| 11 | 4114 149 1205 | Joint | 1 | | |
| 12 | 4241 120 0632 | Carburateur 4241/32 | 1 | | |
| 15 | 4128 129 0900 | Joint | 1 | | |
| 16 | 9075 478 4136 | Vis cylindrique IS-D5x20 | 3 | | |
| 17 | 4144 120 2301 | Bride intermédiaire | 1 | | |
| 18 | 4144 129 0900 | Joint | 1 | | |
| 19 | 4144 007 1012 | Jeu de joints | 1 | 11, 15, 18 | |

NHP Motoculture
Cultivez votre univers




## IDENTIFIEZ LE REPÈRE

Puis retrouvez la référence correspondante dans la nomenclature associée.

**Ouvrir la nomenclature - page 9**

# Dispositif de lancement

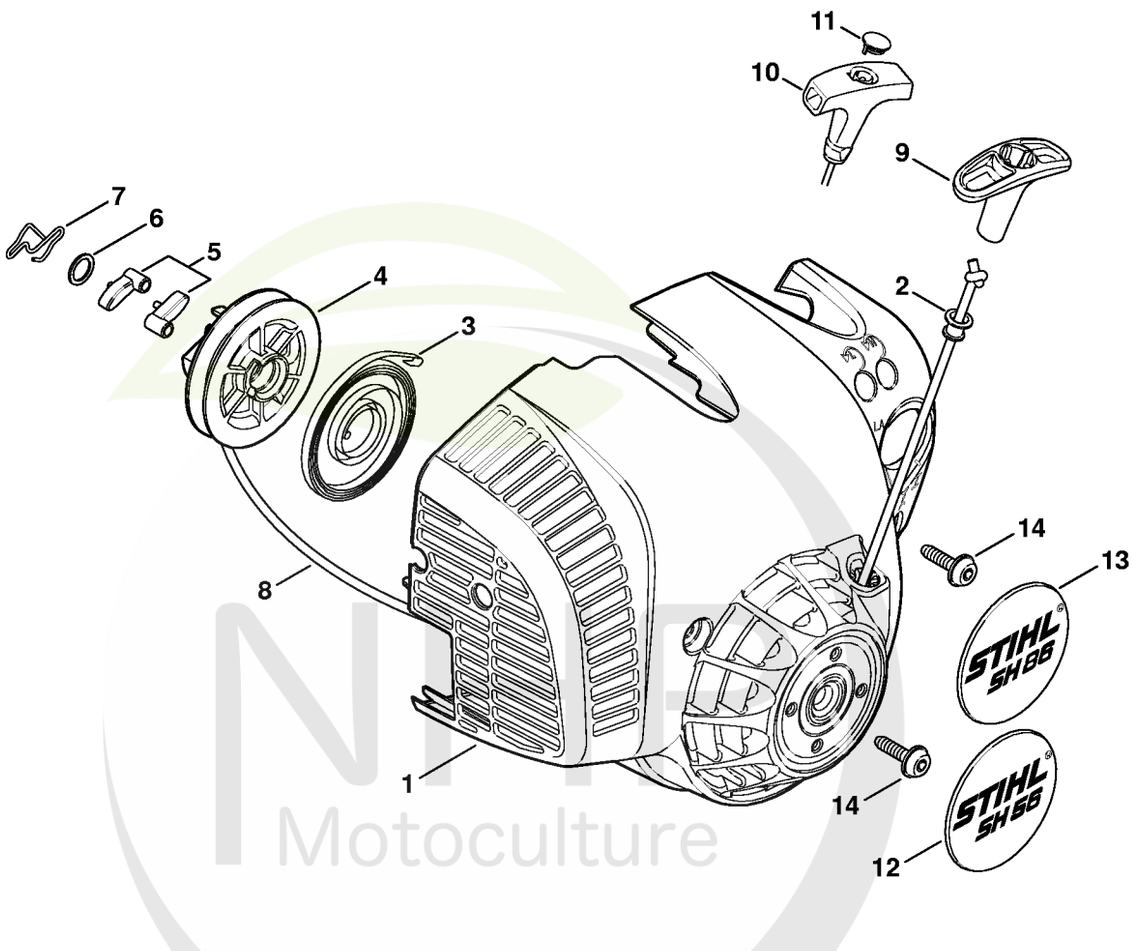


Motoculture
Cultivez votre univers




**CLIQUEZ SUR LES RÉFÉRENCES SOULIGNÉES**

1 produit : accès direct à sa fiche NHP.
Plusieurs produits : recherche sur le site NHP.

14/14 références reliées au catalogue.

# Dispositif de lancement

| # | Numéro de pièce | Description | Quantité | Contient un ou plusieurs articles | Remarques |
|---|---|---|---|---|---|
| | 4241 080 2106 | Carter de ventilateur avec lanceur | 1 | 1 - 9 | |
| 1 | 4241 080 1804 | Carter de ventilateur | 1 | 2 | |
| 2 | 9416 868 6650 | Rivet 6,5x0,5x8,8 | 1 | | |
| 3 | 4237 190 0600 | Ressort de rappel | 1 | | |
| 4 | 4241 195 0400 | Poulie à câble | 1 | | |
| 5 | 1123 195 7200 | Cliquet | 2 | | |
| 6 | 0000 958 0923 | Rondelle | 1 | | |
| 7 | 1128 195 3500 | Ressort | 1 | | |
| 8 | 1120 195 8200 | Câble de lancement Ø 3x1060 mm | 1 | | |
| | 0000 930 2208 | Câble de lancement Ø 3 mm x 30,5 m | 1 | | |
| | 0000 930 2211 | Câble de lancement Ø 3 mm x 60,8 m | 1 | | |
| 9 | 4140 195 3400 | Poignée | 1 | | |
| 12 | 4241 967 1520 | Plaque matricule SH 56 | 1 | | |
| 14 | 0000 951 1100 | Vis | 3 | | |

NHP Motoculture
Cultivez votre univers




## IDENTIFIEZ LE REPÈRE

Puis retrouvez la référence correspondante dans la nomenclature associée.

**Ouvrir la nomenclature - page 11**

# Carburateur 4241/32, 4241/22

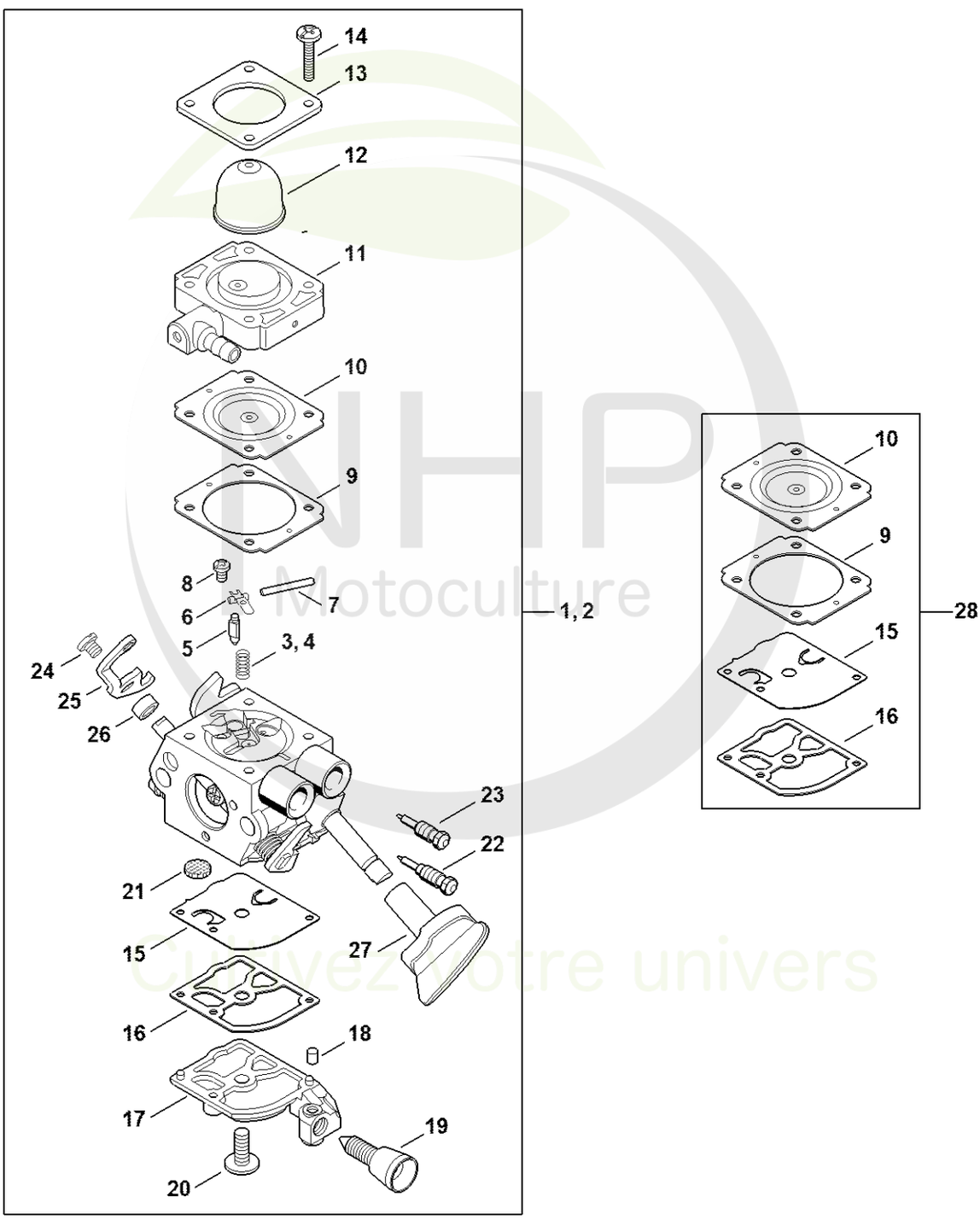


NHP Motoculture
Cultivez votre univers




**CLIQUEZ SUR LES RÉFÉRENCES SOULIGNÉES**

1 produit : accès direct à sa fiche NHP.
Plusieurs produits : recherche sur le site NHP.

26/26 références reliées au catalogue.

# Carburateur 4241/32, 4241/22

| # | Numéro de pièce | Description | Quantité | Contient un ou plusieurs articles | Remarques |
|---|---|---|---|---|---|
| 1 | 4241 120 0632 | Carburateur 4241/32 | 1 | 3, 5 - 27 | |
| 2 | 4241 120 0622 | Carburateur 4241/22 | 1 | 4 - 27 | |
| 3 | 1129 122 3001 | Ressort | 1 | | |
| 4 | 4128 122 3000 | Ressort | 1 | | |
| 5 | Z000 018 Z000 | Pointeau d'admission | 1 | | |
| 6 | 1125 121 5000 | Levier de réglage d'admission | 1 | | |
| 7 | 1120 121 9200 | Axe | 1 | | |
| 8 | 0000 122 7101 | Vis | 1 | | |
| 9 | 4241 129 0901 | Joint de réglage | 1 | | |
| 10 | 4241 121 4702 | Membrane de réglage | 1 | | |
| 11 | Z010 056 A023 | Plaque de base de pompe à carburant | 1 | | |
| 12 | 4226 121 2700 | Capuchon | 1 | | |
| 13 | 4140 121 0800 | Couvercle | 1 | | |
| 14 | 4241 122 7100 | Vis | 4 | | |
| 15 | 4241 121 4800 | Membrane de pompe | 1 | | |
| 16 | 1123 129 0905 | Joint de pompe | 1 | | |
| 17 | 4241 121 0800 | Couvercle | 1 | | |
| 18 | 1125 122 4200 | Pièce de serrage | 1 | | |
| 19 | 4140 122 6200 | Vis de réglage de régime de ralenti | 1 | | |
| 20 | 1120 122 7800 | Vis à tête bombée fraisée | 1 | | |
| 21 | 1120 121 7800 | Tamis | 1 | | |
| 22 | Z000 031 Z010 | Vis L de richesse au ralenti | 1 | | |
| 23 | Z000 030 Z011 | Vis H de richesse à haut régime | 1 | | |
| 24 | 9079 319 0280 | Vis à tête plate M3x3,5 | 1 | | |
| 25 | 4241 121 3500 | Levier de papillon | 1 | | |
| 26 | 4241 122 5000 | Douille d'écartement | 1 | | |

NHP Motoculture
Cultivez votre univers




**CLIQUEZ SUR LES RÉFÉRENCES SOULIGNÉES**

1 produit : accès direct à sa fiche NHP.
Plusieurs produits : recherche sur le site NHP.

2/2 références reliées au catalogue.

# Carburateur 4241/32, 4241/22

| # | Numéro de pièce | Description | Quantité | Contient un ou plusieurs articles | Remarques |
|---|---|---|---|---|---|
| **27** | 4241 182 9500 | Bouton de réglage | 1 | | |
| **28** | 4241 007 1700 | Jeu de pièces de carburateur | 1 | 9, 10, 15, 16 | |

NHP
Motoculture
Cultivez votre univers




## IDENTIFIEZ LE REPÈRE

Puis retrouvez la référence correspondante dans la nomenclature associée.

**Ouvrir la nomenclature - page 14**

# Carburateur C1M-S260 (037.2018)

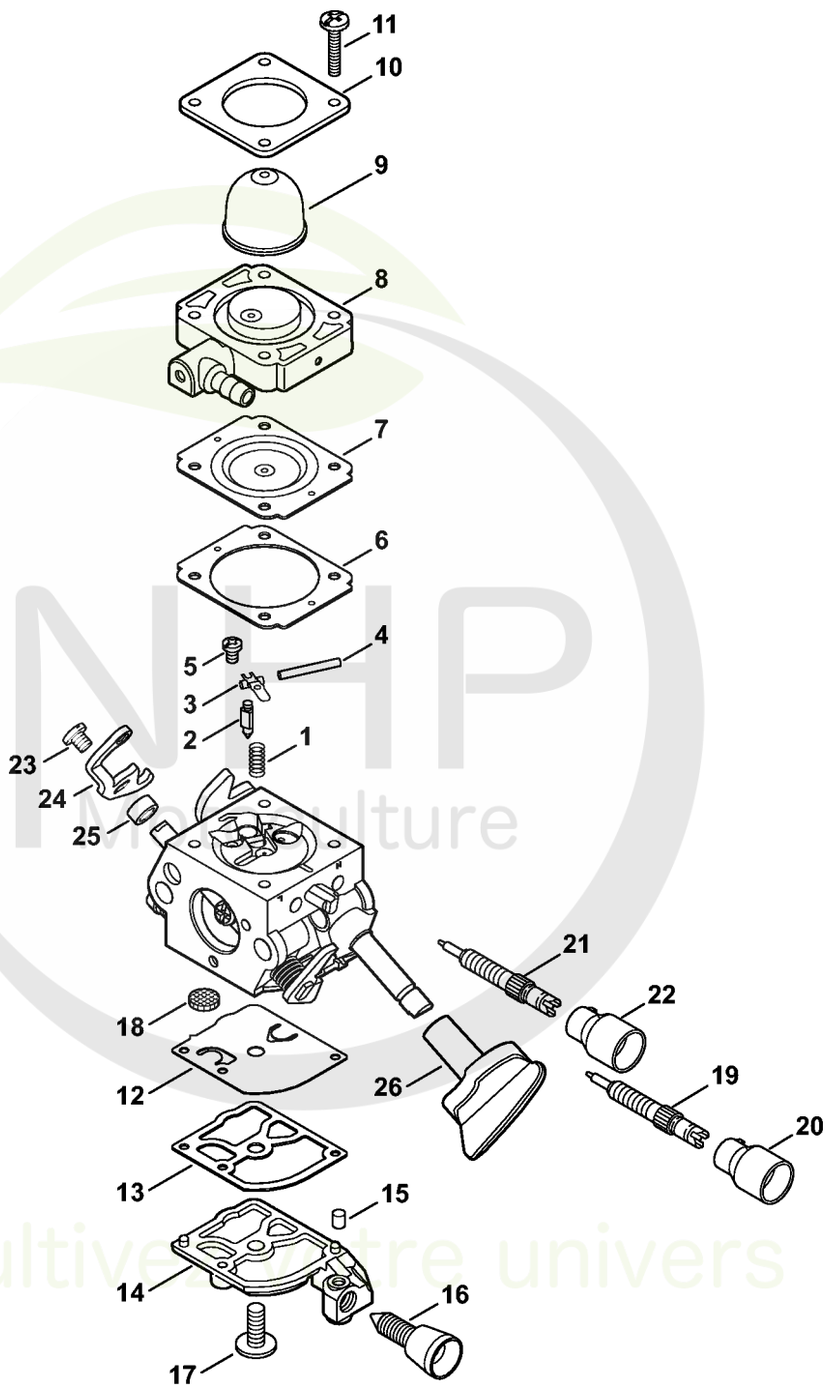


NHP Mediculture
Cultivez votre univers




**CLIQUEZ SUR LES RÉFÉRENCES SOULIGNÉES**

1 produit : accès direct à sa fiche NHP.
Plusieurs produits : recherche sur le site NHP.

26/26 références reliées au catalogue.

# Carburateur C1M-S260 (037.2018)

| # | Numéro de pièce | Description | Quantité | Contient un ou plusieurs articles | Remarques |
|---|---|---|---|---|---|
| | 4241 120 0615 | Carburateur C1M-S260E | 1 | 1 - 26 | |
| 1 | 4128 122 3000 | Ressort | 1 | | |
| 2 | Z000 018 Z000 | Pointeau d'admission | 1 | | |
| 3 | 1125 121 5000 | Levier de réglage d'admission | 1 | | |
| 4 | 1120 121 9200 | Axe | 1 | | |
| 5 | 0000 122 7101 | Vis | 1 | | |
| 6 | 4241 129 0901 | Joint de réglage | 1 | | |
| 7 | 4241 121 4702 | Membrane de réglage | 1 | | |
| 8 | Z010 056 A023 | Plaque de base de pompe à carburant | 1 | | |
| 9 | 4226 121 2700 | Capuchon | 1 | | |
| 10 | 4140 121 0800 | Couvercle | 1 | | |
| 11 | 4241 122 7100 | Vis | 4 | | |
| 12 | 4241 121 4800 | Membrane de pompe | 1 | | |
| 13 | 1123 129 0905 | Joint de pompe | 1 | | |
| 14 | 4241 121 0800 | Couvercle | 1 | | |
| 15 | 1125 122 4200 | Pièce de serrage | 1 | | |
| 16 | 4140 122 6200 | Vis de réglage de régime de ralenti | 1 | | |
| 17 | 1120 122 7800 | Vis à tête bombée fraisée | 1 | | |
| 18 | 1120 121 7800 | Tamis | 1 | | |
| 19 | 4241 120 6802 | Vis L de richesse au ralenti | 1 | 20 | |
| 20 | Z010 061 Z013 | Capuchon de limitation de course de régl | 1 | | |
| 21 | 4241 122 6703 | Vis H de richesse à haut régime | 1 | | |
| 22 | 4229 121 2701 | Capuchon | 1 | | |
| 23 | 9079 319 0280 | Vis à tête plate M3x3,5 | 1 | | |
| 24 | 4241 121 3500 | Levier de papillon | 1 | | |
| 25 | 4241 122 5000 | Douille d'écartement | 1 | | |

NHP Motoculture
Cultivez votre univers




**CLIQUEZ SUR LES RÉFÉRENCES SOULIGNÉES**

1 produit : accès direct à sa fiche NHP.
Plusieurs produits : recherche sur le site NHP.

2/2 références reliées au catalogue.

# Carburateur C1M-S260 (037.2018)

| # | Numéro de pièce | Description | Quantité | Contient un ou plusieurs articles | Remarques |
|---|---|---|---|---|---|
| **26** | 4241 182 9500 | Bouton de réglage | 1 | | |
| | 4241 007 1700 | Jeu de pièces de carburateur | 1 | 6, 7, 12, 13 | |

NHP
Motoculture
Cultivez votre univers




## IDENTIFIEZ LE REPÈRE

Puis retrouvez la référence correspondante dans la nomenclature associée.

**Ouvrir la nomenclature - page 17**

# Carter de turbine extérieur, Turbine

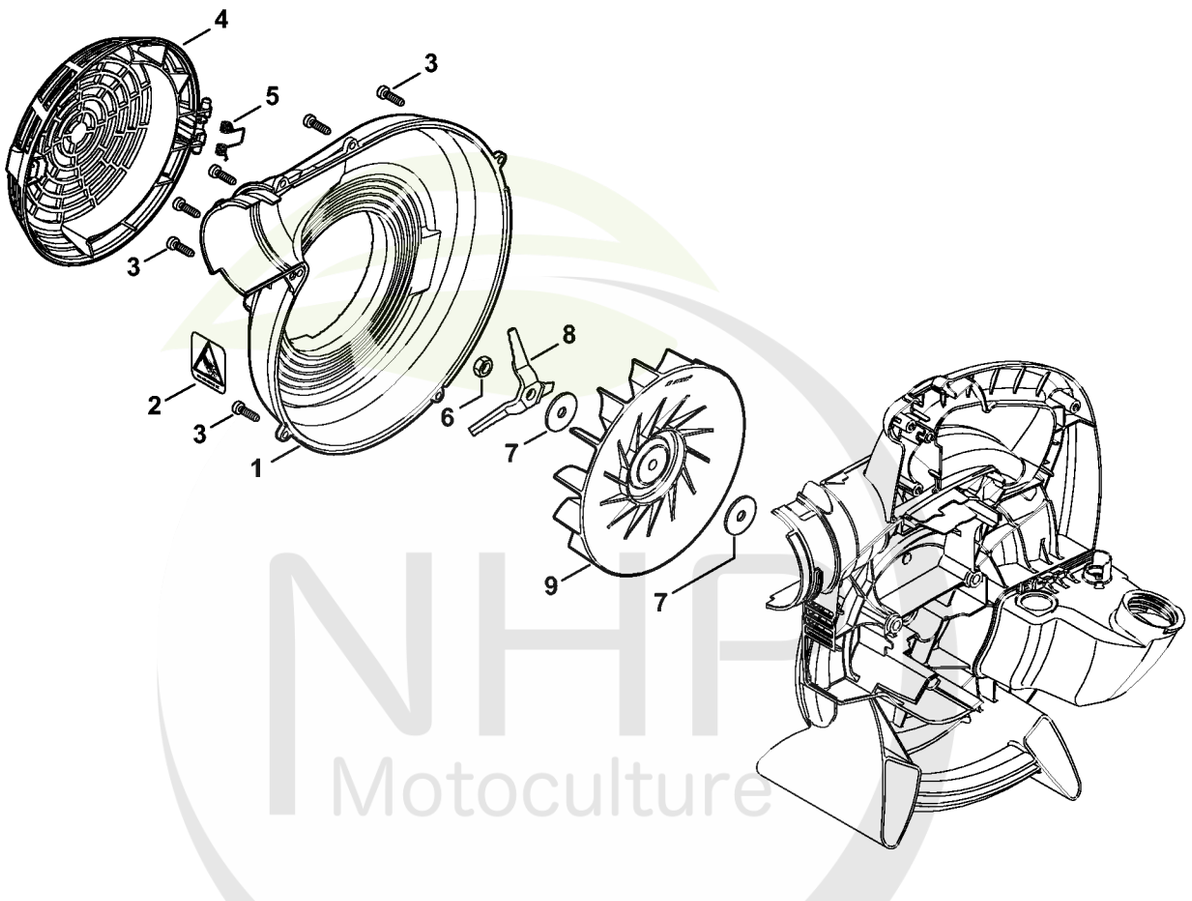


NHP Motoculture
Cultivez votre univers




**CLIQUEZ SUR LES RÉFÉRENCES SOULIGNÉES**

1 produit : accès direct à sa fiche NHP.
Plusieurs produits : recherche sur le site NHP.

9/9 références reliées au catalogue.

# Carter de turbine extérieur, Turbine

| # | Numéro de pièce | Description | Quantité | Contient un ou plusieurs articles | Remarques |
|---|---|---|---|---|---|
| 1 | 4241 700 4102 | Carter de turbine extérieur | 1 | 2 | |
| 2 | 0000 967 7285 | Pictogramme d'avertissement grille de protection | 1 | | |
| 3 | 9074 477 4132 | Vis cylindrique IS-P5x18 | 6 | | |
| 4 | 4241 706 8000 | Grille de protection | 1 | | |
| 5 | 0000 998 0401 | Ressort coudé | 1 | | |
| 6 | 9211 260 1150 | Écrou à six pans M8x1 gauche | 1 | | |
| 7 | 4229 704 7900 | Rondelle | 2 | | |
| 8 | 4229 768 0300 | Couteau de broyage | 1 | | |
| 9 | 4241 704 3405 | Turbine | 1 | | |

NHP Motoculture
Cultivez votre univers




## IDENTIFIEZ LE REPÈRE

Puis retrouvez la référence correspondante dans la nomenclature associée.

**Ouvrir la nomenclature - page 19**

# Carter de turbine intérieur SH 56

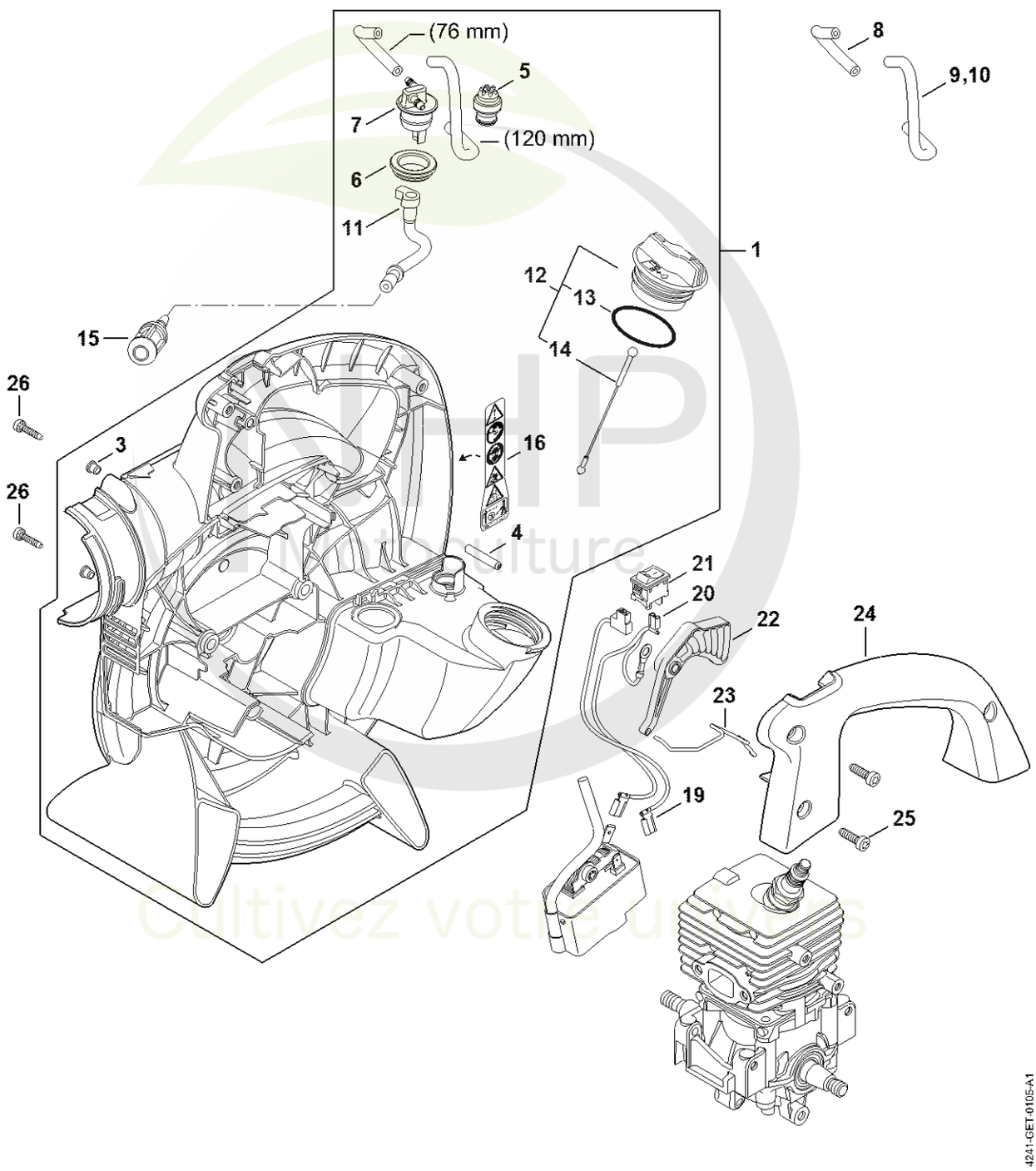


VHP Motoculture
Cultivez votre univers




**CLIQUEZ SUR LES RÉFÉRENCES SOULIGNÉES**

1 produit : accès direct à sa fiche NHP.
Plusieurs produits : recherche sur le site NHP.

23/23 références reliées au catalogue.

# Carter de turbine intérieur SH 56

| # | Numéro de pièce | Description | Quantité | Contient un ou plusieurs articles | Remarques |
|---|---|---|---|---|---|
| 1 | 4241 700 4118 | Carter de turbine | 1 | 3 - 14, 16 | |
| 3 | 9443 825 7130 | Rivet tubulaire 7,5x1x6,8 | 4 | | |
| 4 | 9371 470 2680 | Goupille cylindrique 5x28 | 1 | | |
| 5 | 0000 350 5800 | Aération de réservoir | 1 | | |
| 6 | 4238 353 9200 | Douille | 1 | | |
| 7 | 4241 353 2700 | Pièce de raccordement | 1 | | |
| 8 | 0000 937 5004 | Tuyau 3,1x5,7 mm x 1 m, R5 | 1 | | |
| 9 | 0000 930 2803 | Tuyau 3,1x5,7 mm x 1 m, R3 | 1 | | |
| 10 | 0712 923 8004 | Tuyau 3,1x5,7 mm x 10 m, R3 | 1 | | |
| 11 | 4241 358 7700 | Tuyau | 1 | | |
| 12 | 0000 350 0527 | Bouchon de réservoir | 1 | 13, 14 | |
| 13 | 9645 951 3890 | Joint torique 35x3-FPM 80 | 1 | | |
| 14 | 0000 350 0900 | Corde | 1 | | |
| 15 | 0000 350 3502 | Crépine d'aspiration | 1 | | |
| 16 | 0000 967 7286 | Pictogramme d'avertissement BG/SH | 1 | | |
| 19 | 4241 440 1900 | Fil électrique | 1 | | |
| 20 | 4241 440 1901 | Fil électrique | 1 | | |
| 21 | 4241 430 8900 | Touche d'arrêt | 1 | | |
| 22 | 4241 182 1000 | Manette des gaz | 1 | | |
| 23 | 4241 182 1501 | Tringlerie des gaz | 1 | | |
| 24 | 4241 791 0600 | Monture de poignée | 1 | | |
| 25 | 9074 477 4132 | Vis cylindrique IS-P5x18 | 3 | | |
| 26 | 9075 478 4159 | Vis cylindrique IS-D5x24 | 4 | | |

NHP Motoculture
Cultivez votre univers




## IDENTIFIEZ LE REPÈRE

Puis retrouvez la référence correspondante dans la nomenclature associée.

**Ouvrir la nomenclature - page 21**

# Buse, Dispositif d'aspiration

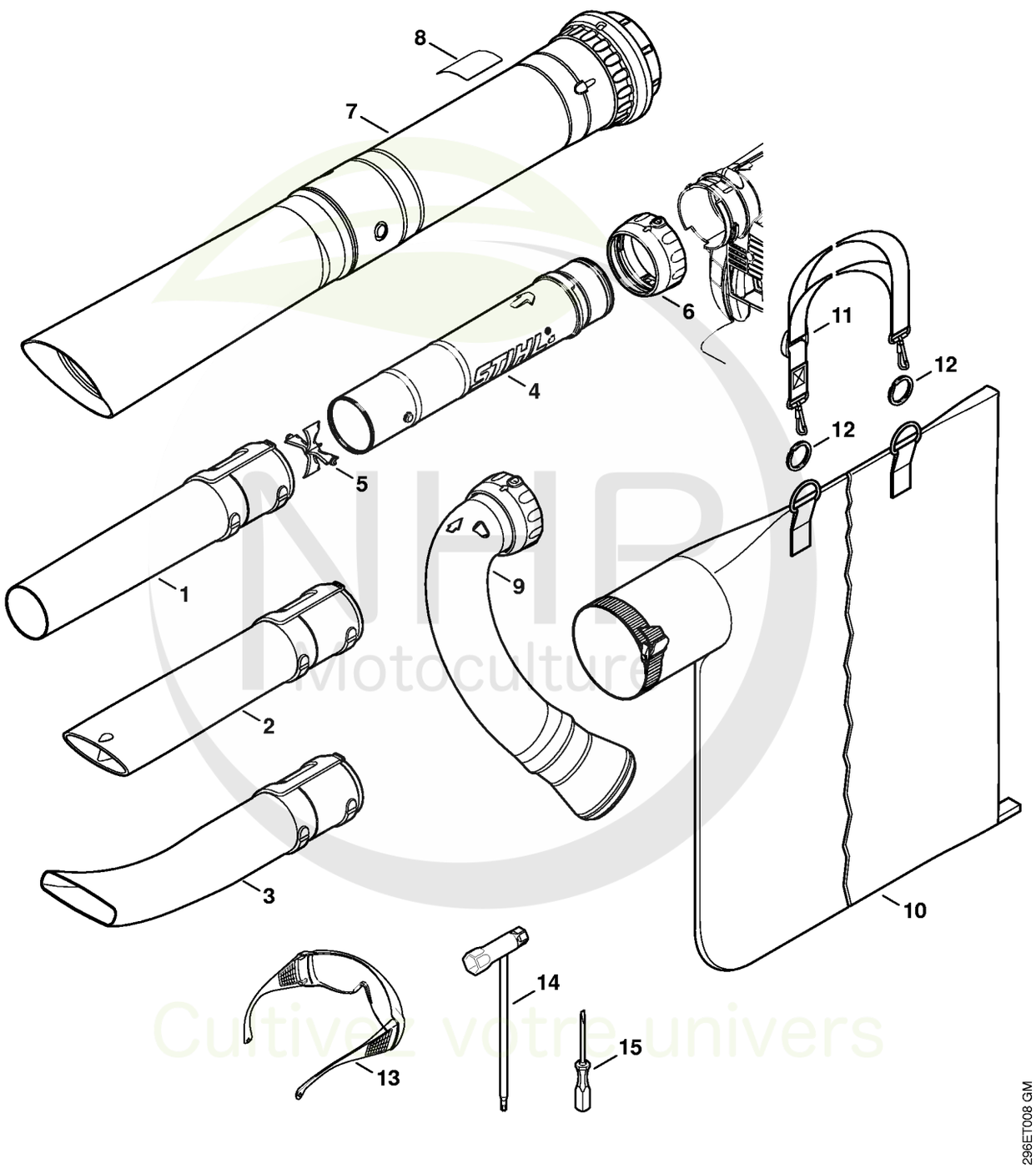


NHP Motoculture
Cultivez votre univers




**CLIQUEZ SUR LES RÉFÉRENCES SOULIGNÉES**

1 produit : accès direct à sa fiche NHP.
Plusieurs produits : recherche sur le site NHP.

13/15 références reliées au catalogue.

# Buse, Dispositif d'aspiration

| # | Numéro de pièce | Description | Quantité | Contient un ou plusieurs articles | Remarques |
|---|---|---|---|---|---|
| 1 | 4229 708 6300 | Buse ronde droit | 1 | | |
| 3 | 4241 708 6302 | Buse plate coudé | 1 | | |
| 4 | 4241 760 8200 | Tube | 1 | 5, 6 | |
| 5 | 4241 703 5600 | Grille | 1 | | |
| 6 | 4241 708 3100 | Écrou-chapeau | 1 | | |
| | 4241 700 2200 | Kit aspirateur | 1 | 7 - 11 | |
| 7 | 4241 760 3501 | Tube d'aspiration | 1 | 8 | |
| 8 | 0000 967 7232 | Pictogramme d'avertissement BG | 1 | | |
| 9 | 4241 700 6900 | Coude | 1 | | |
| 10 | 4229 708 9702 | Sac de ramassage | 1 | | |
| 11 | 4227 710 9003 | Bretelle | 1 | | |
| 12 | 0000 791 8400 | Anneau | 1 | | 2 pièces |
| 13 | 0000 884 0307 | Lunettes de protection | 1 | | pas pour Argentine |
| 14 | 4180 890 3400 | Clé multiple | 1 | | |
| 15 | 0000 890 2300 | Tournevis | 1 | | |

NHP Motoculture
Cultivez votre univers




## IDENTIFIEZ LE REPÈRE

Puis retrouvez la référence correspondante dans la nomenclature associée.

**Ouvrir la nomenclature - page 23**

# Nettoyeur de gouttières

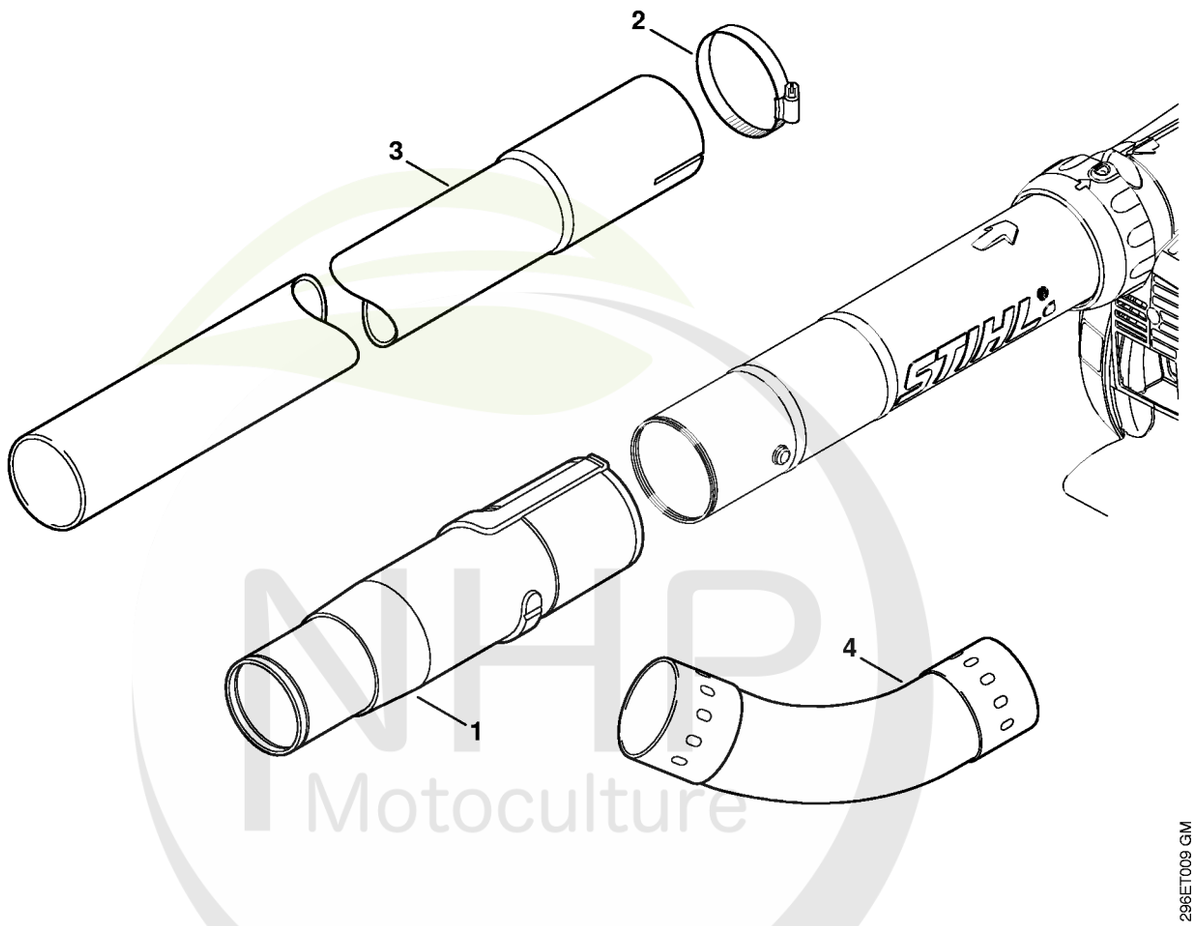


NHP Motoculture
Cultivez votre univers




**CLIQUEZ SUR LES RÉFÉRENCES SOULIGNÉES**

1 produit : accès direct à sa fiche NHP.
Plusieurs produits : recherche sur le site NHP.

5/5 références reliées au catalogue.

# Nettoyeur de gouttières

| # | Numéro de pièce | Description | Quantité | Contient un ou plusieurs articles | Remarques |
|---|---|---|---|---|---|
| | 4241 007 1003 | Kit nettoyeur de gouttières | 1 | 1 - 4 | |
| 1 | 4241 708 0100 | Adaptateur | 1 | | |
| 2 | 4227 700 7105 | Collier de serrage | 3 | | |
| 3 | 4227 708 3405 | Tube | 3 | | |
| 4 | 4227 708 6905 | Coude | 2 | | |

NHP Motoculture
Cultivez votre univers




## IDENTIFIEZ LE REPÈRE

Puis retrouvez la référence correspondante dans la nomenclature associée.

**Ouvrir la nomenclature - page 25**

# Numéro de machine

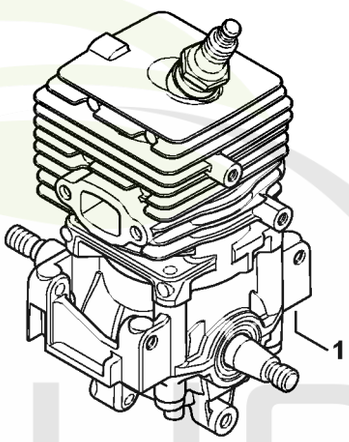


296ET017 SC

NHP Motoculture
Cultivez votre univers




**CLIQUEZ SUR LES RÉFÉRENCES SOULIGNÉES**

1 produit : accès direct à sa fiche NHP.
Plusieurs produits : recherche sur le site NHP.

0/0 références reliées au catalogue.

# Numéro de machine

| # | Numéro de pièce | Description | Quantité | Contient un ou plusieurs articles | Remarques |
|---|---|---|---|---|---|
| 1 | | Emplacement du numéro de machine | 1 | | |

NHP Motoculture
Cultivez votre univers