ÉCLATÉ INTERACTIF NHP MOTOCULTURE
Identifiez le repère, puis cliquez sur la référence soulignée.
Les références non soulignées ne sont pas retrouvées dans l'export.

SHE 71

Liste des pièces
18.03.2025
France, français

Table des matières

SHE 71: Moteur électrique, Carter de turbine 2
Buse, Dispositif d'aspiration 4
Nettoyeur de gouttières 6
Numéro de machine 8
Consommables et matières auxiliaires 10

Cultivez votre univers



IDENTIFIEZ LE REPÈRE

Puis retrouvez la référence correspondante dans la nomenclature associée.

Ouvrir la nomenclature - page 3

SHE 71: Moteur électrique, Carter de turbine

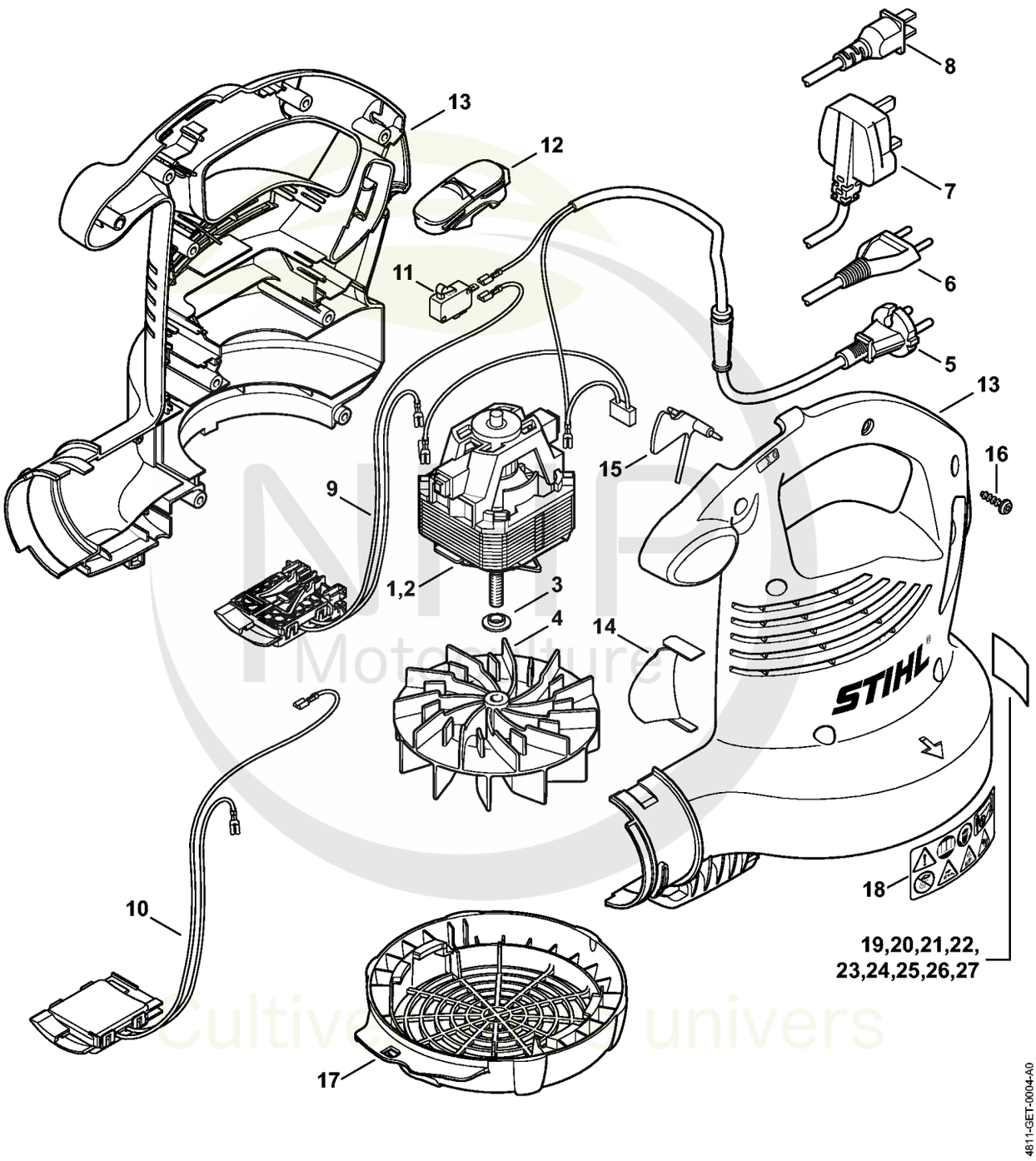

Cultivez l'univers



CLIQUEZ SUR LES RÉFÉRENCES SOULIGNÉES

1 produit : accès direct à sa fiche NHP.
Plusieurs produits : recherche sur le site NHP.

13/15 références reliées au catalogue.

SHE 71: Moteur électrique, Carter de turbine

#	Numéro de pièce	Description	Quantité	Contient un ou plusieurs articles	Remarques
1	4811 600 0203	Moteur électrique 230 V/50 Hz	1		
3	4811 708 3001	Rondelle de pression	1		
4	4811 700 3401	Roue de ventilateur	1	3	
5	4811 440 3005	Faisceau de câbles Europa	1		
9	4811 440 3026	Faisceau de câbles	1		
11	4811 435 0300	Interrupteur	1		
12	4811 432 2000	Curseur	1		
13	4811 700 4125	Carter de turbine	1		
14	4811 761 0800	Déflecteur d'air	1		
15	4811 791 6600	Volet	1		
16	9104 007 4289	Vis taraud P5x20	8		
17	4811 706 8001	Grille de protection	1		
18	0000 967 4006	Pictogramme d'avertissement BGE	1		
19	4811 967 1846	Plaque caractéristique SHE 71	1		Europe
27	4811 967 1812	Plaque caractéristique SHE 71	1		J

NHP Motoculture
Cultivez votre univers



IDENTIFIEZ LE REPÈRE

Puis retrouvez la référence correspondante dans la nomenclature associée.

Ouvrir la nomenclature - page 5

Buse, Dispositif d'aspiration

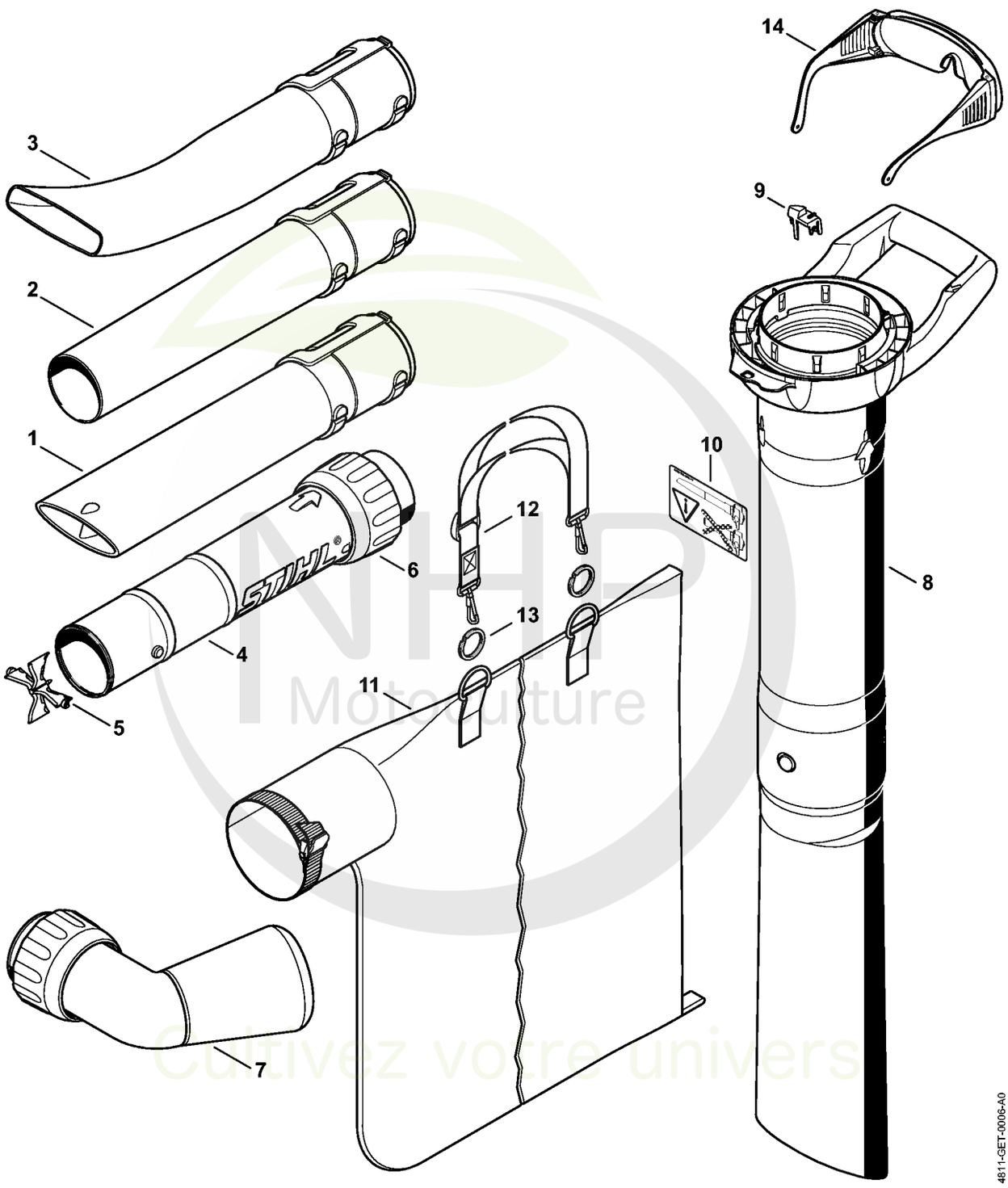

NHP Motoculture
Cultivez votre univers



CLIQUEZ SUR LES RÉFÉRENCES SOULIGNÉES

1 produit : accès direct à sa fiche NHP.
Plusieurs produits : recherche sur le site NHP.

13/15 références reliées au catalogue.

Buse, Dispositif d'aspiration

#	Numéro de pièce	Description	Quantité	Contient un ou plusieurs articles	Remarques
1	4229 708 6301	Buse plate droit	1		
2	4229 708 6300	Buse ronde droit	1		
3	4241 708 6302	Buse plate coudé	1		
4	4811 760 8203	Tube	1	5, 6	
5	4241 703 5600	Grille	1		
6	4811 708 3101	Ecrou-chapeau	1		
	4811 700 2201	Dispositif d'aspiration	1	7 - 12	
7	4811 700 6901	Coude	1		
8	4811 760 3501	Tube d'aspiration	1	9, 10	
9	4811 792 3700	Levier d'encliquetage	1		
10	0000 967 3631	Pictogramme d'avertissement BG	1		
11	4229 708 9702	Sac de ramassage	1		
12	4227 710 9003	Bretelle	1		
13	0000 791 8400	Anneau	1		2 pièces
14	0000 884 0307	Lunettes de protection	1		

NHP Motoculture
Cultivez votre univers



IDENTIFIEZ LE REPÈRE

Puis retrouvez la référence correspondante dans la nomenclature associée.

Ouvrir la nomenclature - page 7

Nettoyeur de gouttières

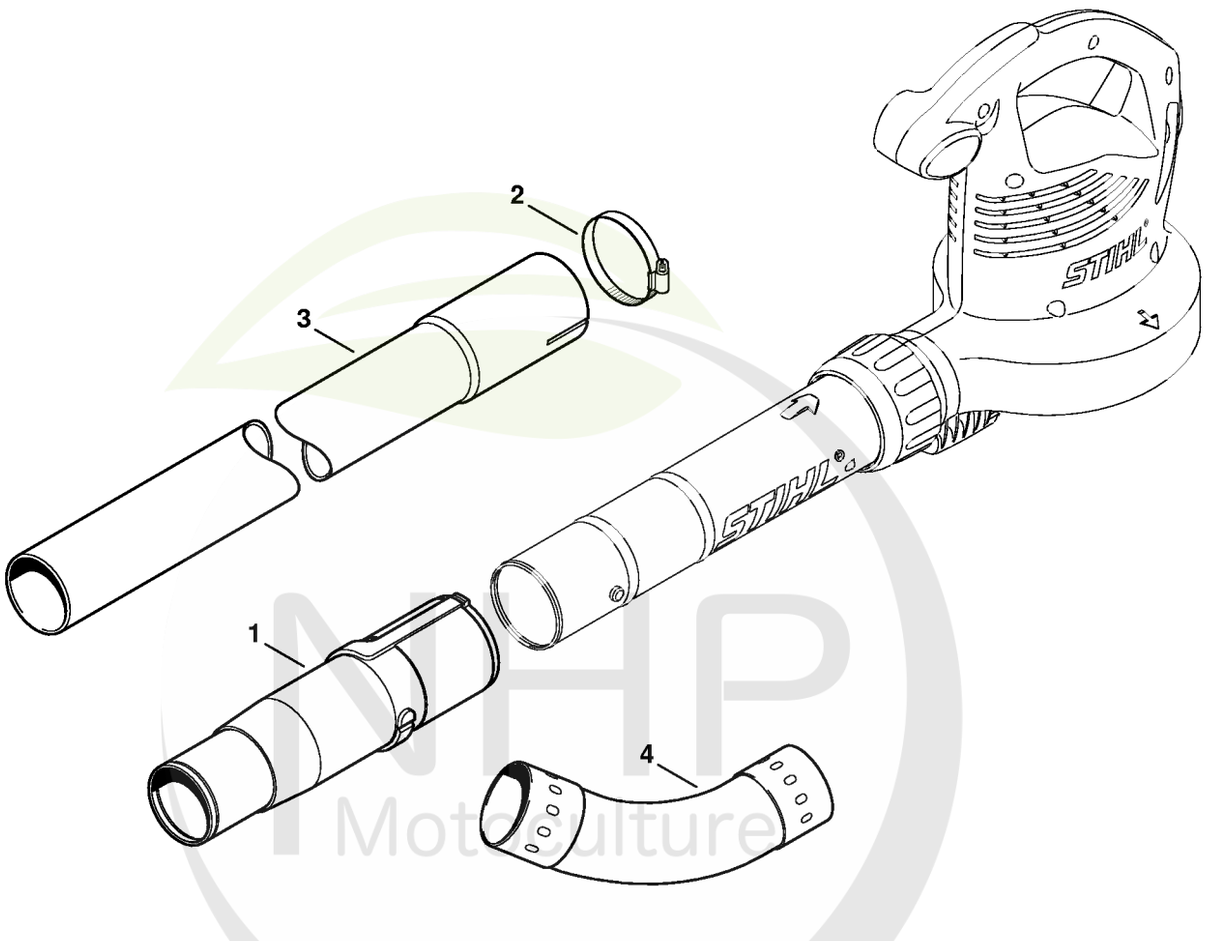

NHP Motoculture
Cultivez votre univers



CLIQUEZ SUR LES RÉFÉRENCES SOULIGNÉES

1 produit : accès direct à sa fiche NHP.
Plusieurs produits : recherche sur le site NHP.

5/5 références reliées au catalogue.

Nettoyeur de gouttières

#	Numéro de pièce	Description	Quantité	Contient un ou plusieurs articles	Remarques
	4241 007 1003	Kit nettoyeur de gouttières	1	1 - 4	
1	4241 708 0100	Adaptateur	1		
2	4227 700 7105	Collier de serrage	3		
3	4227 708 3405	Tube	3		
4	4227 708 6905	Coude	2		

NHP Motoculture
Cultivez votre univers



IDENTIFIEZ LE REPÈRE

Puis retrouvez la référence correspondante dans la nomenclature associée.

Ouvrir la nomenclature - page 9

Numéro de machine

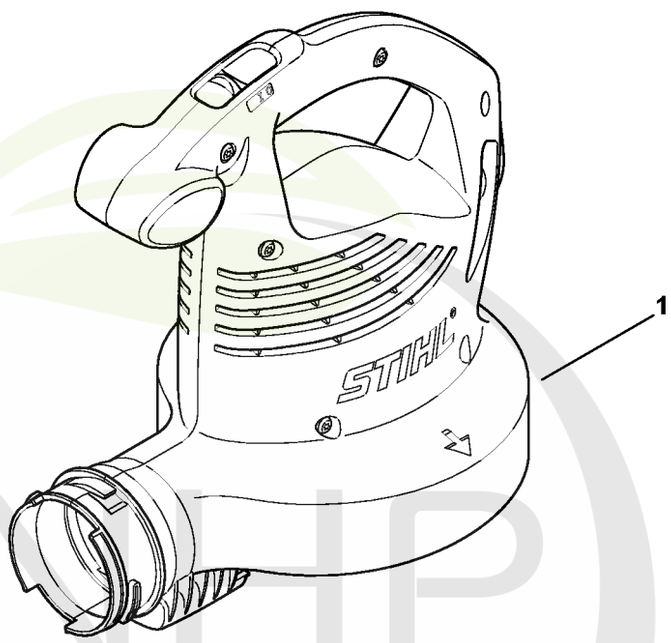

287ET003 SC

NHP Motoculture
Cultivez votre univers



CLIQUEZ SUR LES RÉFÉRENCES SOULIGNÉES

1 produit : accès direct à sa fiche NHP.
Plusieurs produits : recherche sur le site NHP.

0/0 références reliées au catalogue.

Numéro de machine

#	Numéro de pièce	Description	Quantité	Contient un ou plusieurs articles	Remarques
1		Emplacement du numéro de machine	1		

NHP Motoculture
Cultivez votre univers



IDENTIFIEZ LE REPÈRE

Puis retrouvez la référence correspondante dans la nomenclature associée.

Ouvrir la nomenclature - page 11

Consommables et matières auxiliaires

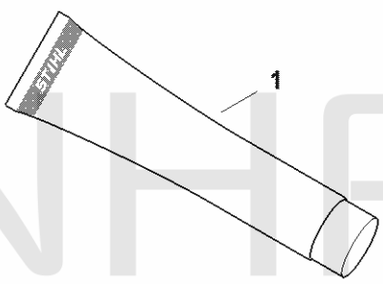

0000-GET-0157-A0

NHP Motoculture
Cultivez votre univers



CLIQUEZ SUR LES RÉFÉRENCES SOULIGNÉES

1 produit : accès direct à sa fiche NHP.
Plusieurs produits : recherche sur le site NHP.

6/6 références reliées au catalogue.

Consommables et matières auxiliaires

#	Numéro de pièce	Description	Quantité	Contient un ou plusieurs articles	Remarques
1	0781 120 1021	Graisse universelle (tube de 40 g)	1		
1	0781 120 1021	Graisse universelle (tube de 40 g)	1		
1	0781 120 1109	Graisse universelle (tube de 80 g)	1		
1	0781 120 1109	Graisse universelle (tube de 80 g)	1		
1	0781 120 1110	Graisse multifonctionnelle 225 g	1		
1	0781 120 1110	Graisse multifonctionnelle 225 g	1		

NHP Motoculture
Cultivez votre univers