ÉCLATÉ INTERACTIF NHP MOTOCULTURE
Identifiez le repère, puis cliquez sur la référence soulignée.
Les références non soulignées ne sont pas retrouvées dans l'export.

BT 106

Liste des pièces
18.03.2025
France, français

Table des matières

Carter, Cylindre 2
Dispositif de lancement, Silencieux 5
Dispositif d'allumage, Embrayage 8
Capot 10
Filtre à air 13
Carburateur SK5, C1Q-SK5 15
Frein de mèche BT 106 C 18
Réducteur BT 106 C 21
Réducteur BT 106 (09.1995) 23
Poignée tubulaire, Poignée de commande 26
Mèche à terre 29
Mèche à terre (01.1997) 31
Outils de forage, Accessoires optionnels 33
Consommables et matières auxiliaires 35

Liste des pièces BT 106, 18.03.2025 © ANDREAS STIHL AG & Co. KG



IDENTIFIEZ LE REPÈRE

Puis retrouvez la référence correspondante dans la nomenclature associée.

Ouvrir la nomenclature - page 3

Carter, Cylindre

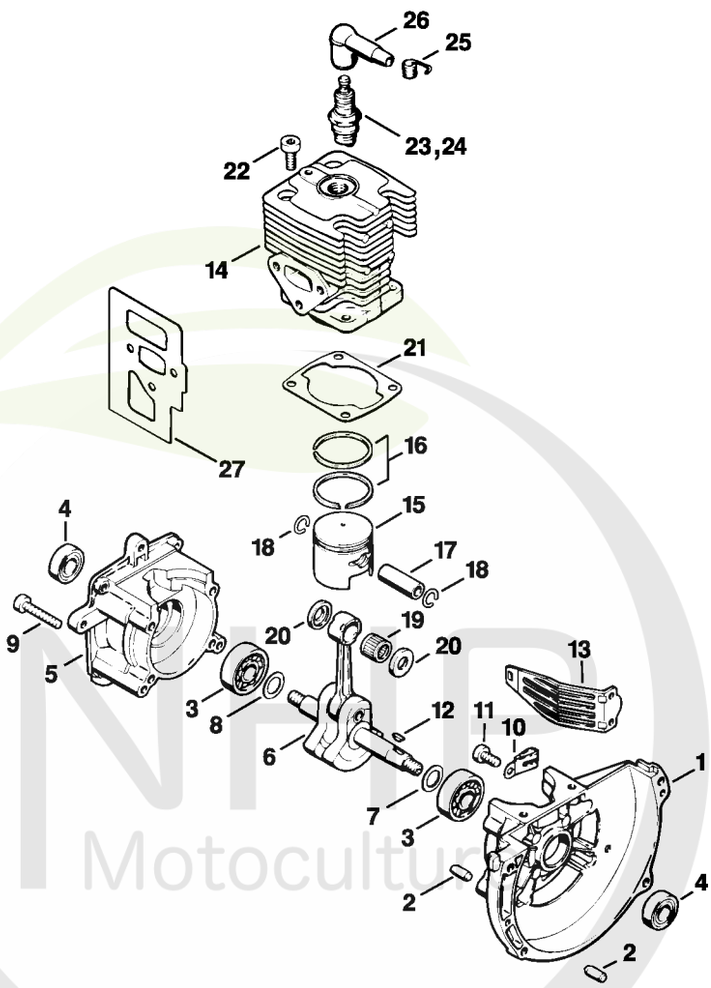

424ET001 LÄ

NHD Motoculture
Cultivez votre univers



CLIQUEZ SUR LES RÉFÉRENCES SOULIGNÉES

1 produit : accès direct à sa fiche NHP.
Plusieurs produits : recherche sur le site NHP.

21/24 références reliées au catalogue.

Carter, Cylindre

#	Numéro de pièce	Description	Quantité	Contient un ou plusieurs articles	Remarques
1	4129 020 2600	Demi-carter de vilebrequin, côté ventilateur	1	2 - 4	
2	9380 620 2570	Goupille élastique 5x12	4		
3	9503 003 0240	Roulement rainuré à billes 6201	2		
4	9640 003 1195	Bague d'étanchéité 12x22x5	2		
5	4129 020 2800	Demi-carter de vilebrequin, côté lanceur	1	3, 4	
6	4129 030 0401	Vilebrequin	1		
7	0000 958 1222	Rondelle 0,1 mm	1		(quantité suivant besoin)
8	0000 958 1223	Rondelle 0,2 mm	1		(quantité suivant besoin)
9	9022 341 1070	Vis cylindrique IS-M5x30	4		
10	4112 431 3102	Crampon	1		
11	9022 341 0960	Vis cylindrique IS-M5x12	1		
12	4112 036 8600	Clavette demi-lune	1		
13	4126 084 2200	Capot protecteur	1		
	4129 020 1201	Cylindre avec piston Ø 37 mm	1	14 - 18	
14	4129 022 0501	Cylindre Ø 37 mm	1		
	4129 030 2000	Piston Ø 37 mm	1	15 - 18	
15	4129 034 0500	Piston Ø 37 mm	1		
16	4129 034 3000	Segment de piston Ø 37x1,5 mm	2		
17	4117 034 1500	Axe de piston 10x7x30	1		
18	9463 650 1000	Jonc d'arrêt 10	2		
19	9512 003 2340	Cage à aiguilles 10x14x13	1		
20	4129 036 8900	Rondelle de butée	2		
21	4129 029 2300	Joint de cylindre	1		
22	9022 341 0980	Vis cylindrique IS M5x16	4		

NHP Motoculture
Cultivez votre univers



CLIQUEZ SUR LES RÉFÉRENCES SOULIGNÉES

1 produit : accès direct à sa fiche NHP.
Plusieurs produits : recherche sur le site NHP.

3/6 références reliées au catalogue.

Carter, Cylindre

#	Numéro de pièce	Description	Quantité	Contient un ou plusieurs articles	Remarques
23	0000 400 7000	Bougie NGK BPMR7A	1		
24	1110 400 7005	Bougie Bosch WSR 6 F	1		
25	0000 998 0606	Ressort coudé	1		
26	1106 405 1000	Contact de câble d'allumage	1		
27	4129 149 0600	Joint de silencieux	1		
	4129 007 1050	Jeu de joints	1	4, 21, 27	

NHP Motoculture
Cultivez votre univers



IDENTIFIEZ LE REPÈRE

Puis retrouvez la référence correspondante dans la nomenclature associée.

Ouvrir la nomenclature - page 6

Dispositif de lancement, Silencieux

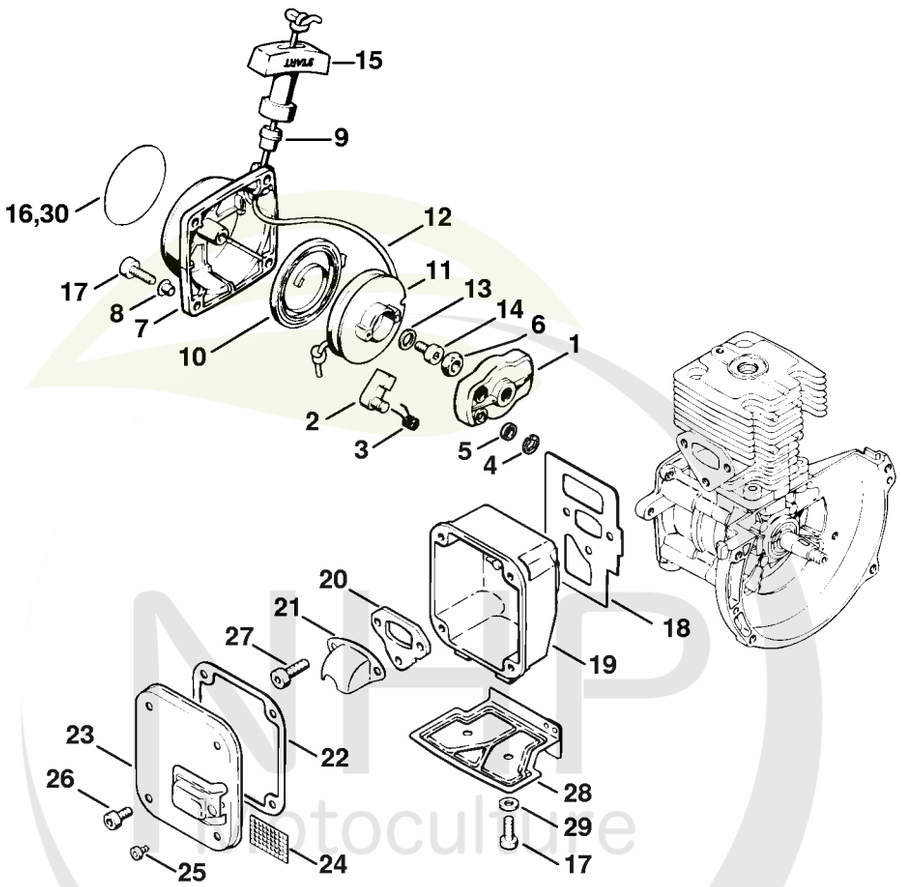

424ET000 SC

Cultivez votre univers



CLIQUEZ SUR LES RÉFÉRENCES SOULIGNÉES

1 produit : accès direct à sa fiche NHP.
Plusieurs produits : recherche sur le site NHP.

19/25 références reliées au catalogue.

Dispositif de lancement, Silencieux

#	Numéro de pièce	Description	Quantité	Contient un ou plusieurs articles	Remarques
1	4129 190 2000	Entraîneur	1	2 - 5	
2	4215 195 7200	Cliquet	1		
3	0000 998 0607	Ressort coudé	1		
4	9460 624 0400	Anneau d'arrêt 4	1		
5	9443 825 7070	Rivet tubulaire 7,15x0,4x3	1		
6	9210 260 1100	Ecrou à six pans M8	1		
	4126 190 4000	Dispositif de lancement	1	7 - 15	
7	4126 190 0405	Couvercle de lanceur	1	8, 9	
8		Rivet tubulaire 6,5x0,5x5,8	4		
9	4126 084 9100	Douille	1		
10	4126 195 1600	Ressort de rappel	1		
11	4215 195 0400	Poulie à câble	1		
12	4117 195 8200	Câble de lancement Ø 3,5x800 mm	1		
12	0000 930 2203	Câble de lancement Ø 3,5 mm x 30,5 m	1		
12	0000 930 2212	Câble de lancement Ø 3,5 mm x 60,8 m	1		
13	4215 195 9000	Rondelle	1		
14	9022 341 0960	Vis cylindrique IS-M5x12	1		
15	4117 195 3400	Poignée	1		
16	4311 967 1501	Plaque matricule BT 106 C	1		
17	9022 341 0980	Vis cylindrique IS M5x16	6		
18	4129 149 0600	Joint de silencieux	1		
19	4129 145 0700	Couvercle d'entrée	1		
20	4129 141 1500	Bride	1		
21	4129 145 0600	Tôle calorifuge	1		
22	4129 149 0605	Joint de silencieux	1		
23	4311 140 0800	Couvercle de sortie	1	24, 25	

NHP Motoculture
Cultivez votre univers



CLIQUEZ SUR LES RÉFÉRENCES SOULIGNÉES

1 produit : accès direct à sa fiche NHP.
Plusieurs produits : recherche sur le site NHP.

5/7 références reliées au catalogue.

Dispositif de lancement, Silencieux

#	Numéro de pièce	Description	Quantité	Contient un ou plusieurs articles	Remarques
24	1113 141 9000	Grille	1		
25	9099 021 2740	Vis Parker 3,9x9,5	1		
26	9022 341 0960	Vis cylindrique IS-M5x12	4		
27	9022 341 1300	Vis cylindrique IS M6x20	3		
28	4129 084 1400	Déflecteur d'air	1		
29	9307 021 0120	Rondelle 5,3	2		
30	4311 967 1500	Plaque matricule BT 106	1		

NHP Motoculture
Cultivez votre univers



IDENTIFIEZ LE REPÈRE

Puis retrouvez la référence correspondante dans la nomenclature associée.

Ouvrir la nomenclature - page 9

Dispositif d'allumage, Embrayage

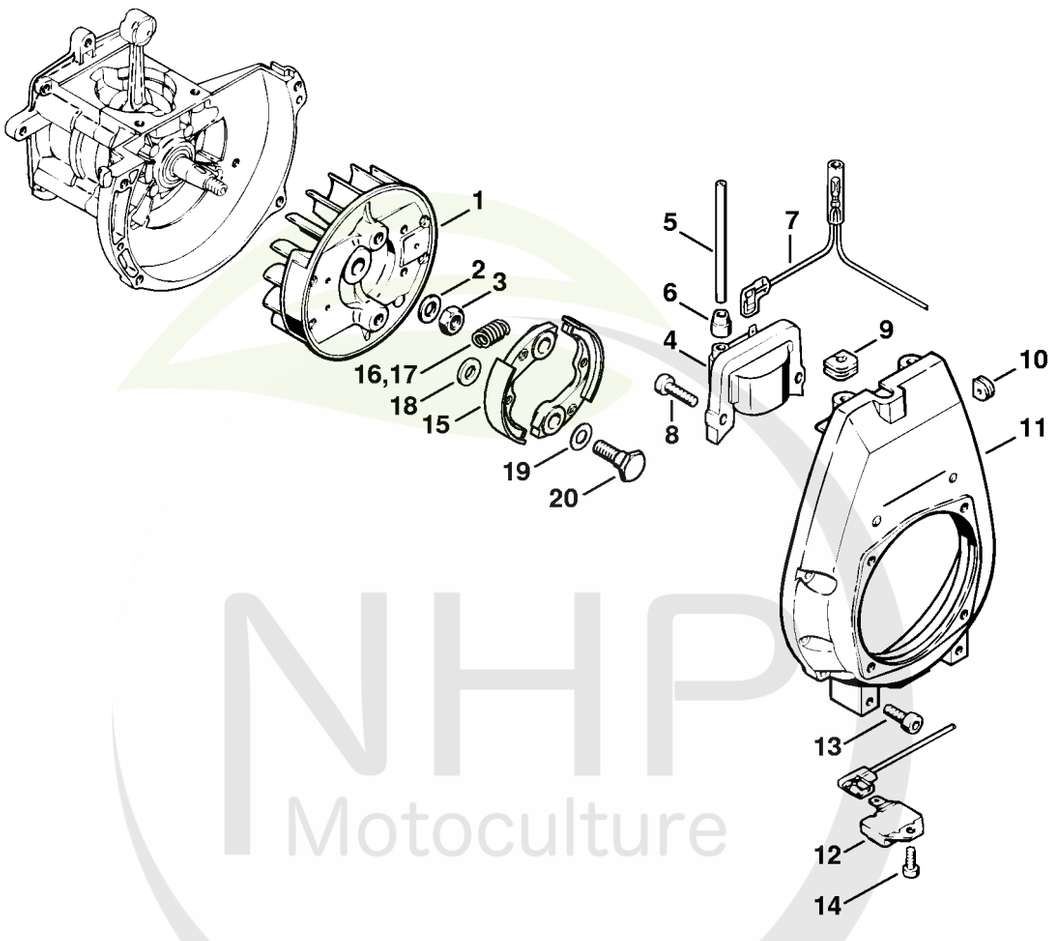

NHP Motoculture
Cultivez votre univers



CLIQUEZ SUR LES RÉFÉRENCES SOULIGNÉES

1 produit : accès direct à sa fiche NHP.
Plusieurs produits : recherche sur le site NHP.

16/21 références reliées au catalogue.

Dispositif d'allumage, Embrayage

#	Numéro de pièce	Description	Quantité	Contient un ou plusieurs articles	Remarques
1	4129 400 1200	Rotor	1		
2	9291 021 0180	Rondelle 8,4	1		
3	9210 260 1100	Ecrou à six pans M8	1		
4	4222 400 1300	Module d'allumage	1	5, 6	
5		Câble d'allumage 185 mm	1		
5	0000 405 0600	Cable d'allumage 1 m	1		
5	0000 930 2251	Câble d'allumage 10 m	1		
6	0000 989 1010	Douille de protection	1		
7	4126 440 1101	Câble de court-circuit	1		
8	9022 371 1020	Vis cylindrique IS M5x20	2		
9	4126 432 9200	Douille	1		
10	4112 432 9202	Douille	1		
11	4129 084 1000	Carter de ventilateur	1		
12	4126 400 1001	Appareil de distribution	1		
13	9022 341 0980	Vis cylindrique IS M5x16	4		
14	9022 313 0660	Vis cylindrique IS-M4x12	1		
15	4113 160 2000	Embrayage	1	16, 18 - 20	
16	0000 997 6100	Ressort de tension	1		
17	4129 997 1200	Ressort de tension	1		
18	4117 162 8900	Rondelle	2		
19	4129 162 8900	Rondelle	2		
20	4129 162 4200	Vis à embase	2		

NHP Motoculture
Cultivez votre univers



IDENTIFIEZ LE REPÈRE

Puis retrouvez la référence correspondante dans la nomenclature associée.

Ouvrir la nomenclature - page 11

Capot

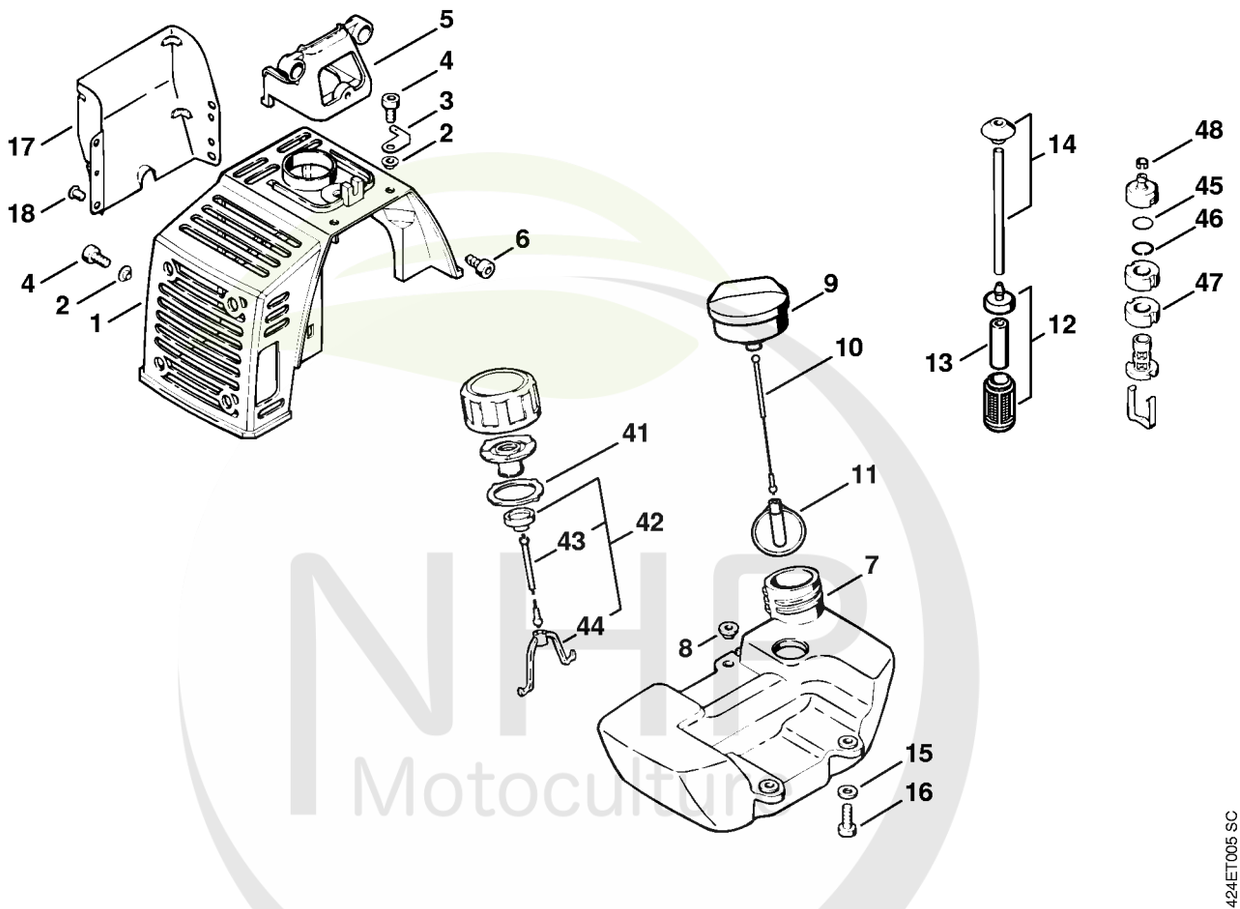

NHP Motoculture
Cultivez votre univers



CLIQUEZ SUR LES RÉFÉRENCES SOULIGNÉES

1 produit : accès direct à sa fiche NHP.
Plusieurs produits : recherche sur le site NHP.

18/24 références reliées au catalogue.

Capot

#	Numéro de pièce	Description	Quantité	Contient un ou plusieurs articles	Remarques
1	4132 080 1600	Capot	1	2	
2	9416 868 6510	Rivet tubulaire 6,5x0,5x3,0	4		
3	4126 431 2100	Languette enfichable	1		
4	9022 341 0960	Vis cylindrique IS-M5x12	4		
5	4129 084 9201	Support	1		
6	9074 478 4125	Vis cylindrique IS 5x14	1		
	4129 350 0405	Réservoir d'essence	1	7 - 16	
7	4129 350 0400	Réservoir d'essence	1	8	
8	4112 358 8100	Insert	4		
9	4128 350 0505	Bouchon de réservoir	1	10, 11	
10	0000 350 0900	Corde	1		
11	0000 353 0800	Pièce de sùreté	1		
12	0000 350 3502	Crépine d'aspiration	1	13	
13	0000 358 1800	Filtre	1		
14	4129 358 7700	Tuyau avec douille	1		
15	9307 021 0120	Rondelle 5,3	4		
16	9022 341 0980	Vis cylindrique IS M5x16	4		
17	4311 087 3600	Déflecteur d'air	1		
18	9438 003 3830	Rivet borgne 3,2x8	4		
41	4126 359 0700	Joint	1		
42	4116 350 0900	Pièce de sûreté	1	43, 44	
43		Corde	1		
44		Crochet	1		
45	4117 358 9300	Tamis	1		
46	4117 358 8001	Anneau	1		
47	4117 358 1800	Filtre	1		

NHP Motoculture
Cultivez votre univers



CLIQUEZ SUR LES RÉFÉRENCES SOULIGNÉES

1 produit : accès direct à sa fiche NHP.
Plusieurs produits : recherche sur le site NHP.

1/1 références reliées au catalogue.

Capot

#	Numéro de pièce	Description	Quantité	Contient un ou plusieurs articles	Remarques
48	4126 358 8900	Agrafe	1		

NHP Motoculture
Cultivez votre univers



IDENTIFIEZ LE REPÈRE

Puis retrouvez la référence correspondante dans la nomenclature associée.

Ouvrir la nomenclature - page 14

Filtre à air

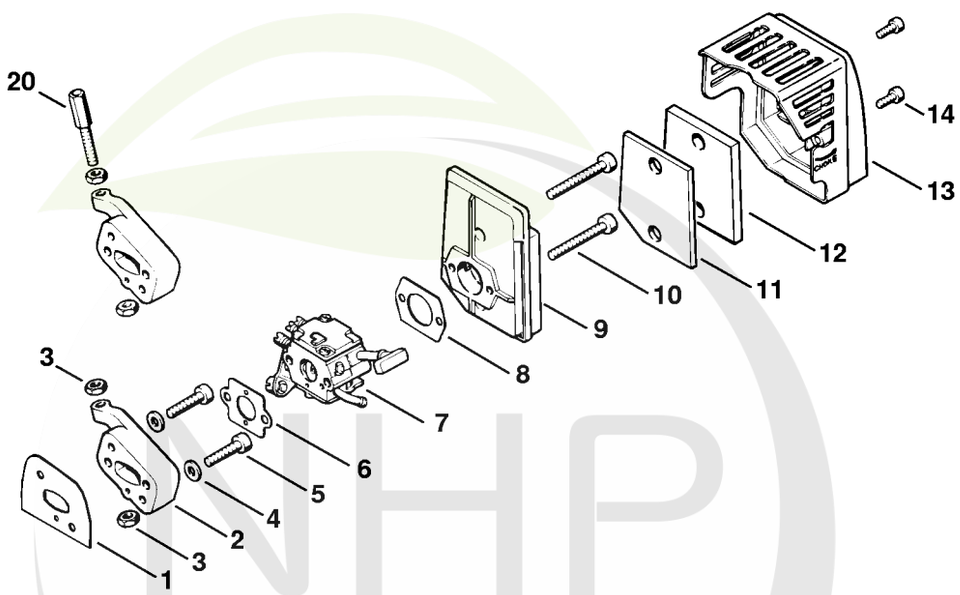

424ET008 SC

NHP Motoculture
Cultivez votre univers



CLIQUEZ SUR LES RÉFÉRENCES SOULIGNÉES

1 produit : accès direct à sa fiche NHP.
Plusieurs produits : recherche sur le site NHP.

13/16 références reliées au catalogue.

Filtre à air

#	Numéro de pièce	Description	Quantité	Contient un ou plusieurs articles	Remarques
1	4126 129 0500	Joint	1		
2	4129 120 2200	Bride	1		
3	9208 260 0900	Écrou à six pans M6	2		
4	9291 021 0120	Rondelle 5,3	2		
5	9022 371 1050	Vis cylindrique IS-M5x25	2		
6	4129 129 0900	Joint	1		
7	4135 120 0602	Carburateur SK5	1		
8	4114 149 1205	Joint	1		
9	4126 140 2800	Boîtier de filtre	1		
10	9022 341 1220	Vis cylindrique IS-M5x48	2		
11	4126 124 0800	Filtre	1		
12	4126 124 0801	Filtre	1		
13	4126 140 1000	Couvercle de filtre	1		
14	9022 313 0660	Vis cylindrique IS-M4x12	2		
	4129 007 1050	Jeu de joints	1	1, 6, 8	
20	4132 182 6500	Vis de réglage	1		

NHP Motoculture
Cultivez votre univers



IDENTIFIEZ LE REPÈRE

Puis retrouvez la référence correspondante dans la nomenclature associée.

Ouvrir la nomenclature - page 16

Carburateur SK5, C1Q-SK5

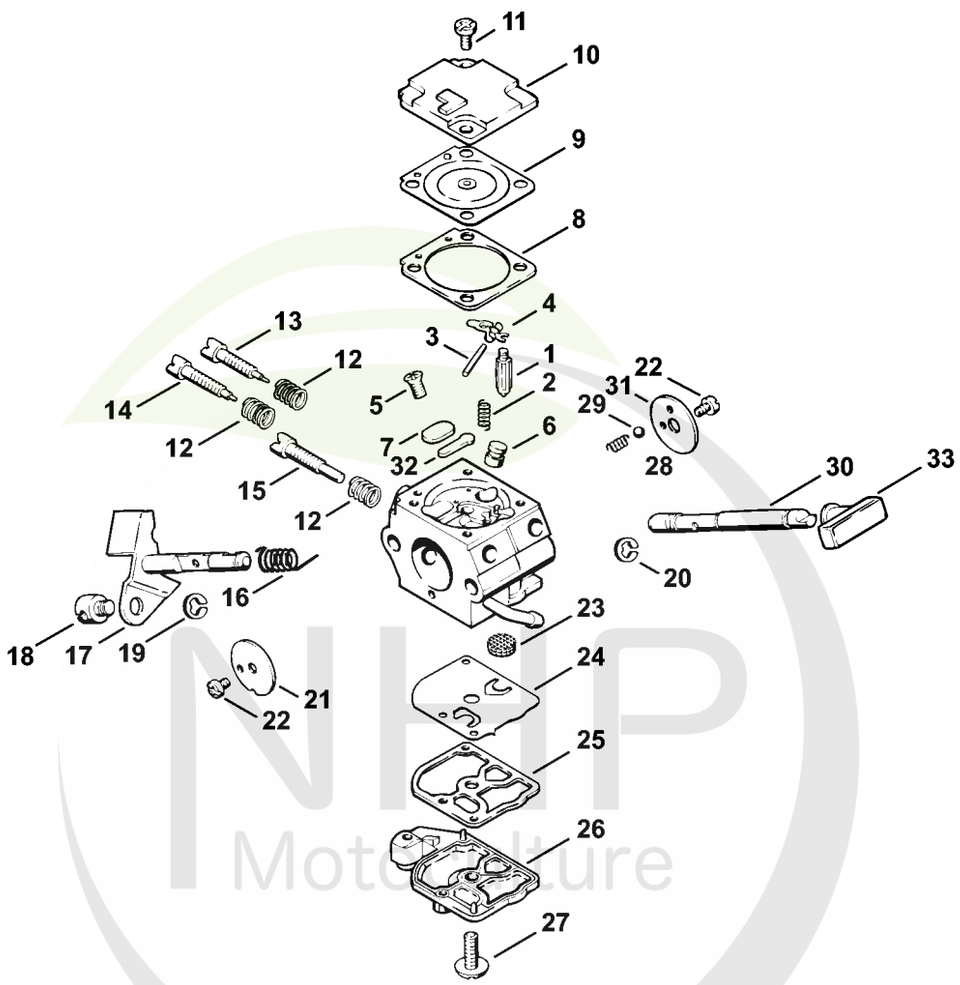

NHP Motoculture
Cultivez votre univers



CLIQUEZ SUR LES RÉFÉRENCES SOULIGNÉES

1 produit : accès direct à sa fiche NHP.
Plusieurs produits : recherche sur le site NHP.

23/26 références reliées au catalogue.

Carburateur SK5, C1Q-SK5

#	Numéro de pièce	Description	Quantité	Contient un ou plusieurs articles	Remarques
	4135 120 0602	Carburateur SK5	1	1 - 32	
	4135 120 0600	Carburateur C1Q-SK5	1	1 - 32	
1	Z000 018 Z000	Pointeau d'admission	1		
2	1120 122 3004	Ressort	1		
3	1120 121 9200	Axe	1		
4	1125 121 5000	Levier de réglage d'admission	1		
5	1120 122 6600	Vis à embase	1		
6	4135 121 5400	Gicleur à soupape	1		
7	4129 121 0700	Plaque de fermeture	1		
8	4129 129 0902	Joint de réglage	1		
9	4129 121 4700	Membrane de réglage	1		
10	1129 121 0800	Couvercle	1		
11	4132 122 6600	Vis à embase	2		
12	1120 122 3005	Ressort	3		
13	4129 122 6700	Vis H de richesse à haut régime	1		
14	4129 122 6800	Vis L de richesse au ralenti	1		
15	4129 122 6300	Vis de réglage de régime de ralenti	1		
16	1123 122 3000	Ressort	1		
17	4132 120 7101	Axe de papillon avec levier	1		
18	4119 121 8900	Boulon	1		
19	1120 122 9000	Circlip	1		
20	1125 122 9001	Circlip	1		
21	4129 121 3300	Papillon	1		
22	1125 122 7403	Vis à tête ronde	2		
23	1123 121 7800	Tamis	1		
24	1129 121 4800	Membrane de pompe	1		

NHP Motoculture
Cultivez votre univers



CLIQUEZ SUR LES RÉFÉRENCES SOULIGNÉES

1 produit : accès direct à sa fiche NHP.
Plusieurs produits : recherche sur le site NHP.

9/10 références reliées au catalogue.

Carburateur SK5, C1Q-SK5

#	Numéro de pièce	Description	Quantité	Contient un ou plusieurs articles	Remarques
25	1123 129 0905	Joint de pompe	1		
26	4129 121 0800	Couvercle	1		
27	1120 122 7800	Vis à tête bombée fraisée	1		
28	4119 122 3002	Ressort	1		
29	4119 122 4200	Bille	1		
30	4132 121 3000	Axe de volet de démarrage	1		
31	4119 121 2901	Volet de démarrage	1		
32	1125 121 0700	Plaque de fermeture	1		
33	4126 123 7300	Levier	1		
	4134 007 1060	Jeu de pièces de carburateur	1	1, 2, 4, 8, 9, 23 - 25	

NHP Motoculture
Cultivez votre univers



IDENTIFIEZ LE REPÈRE

Puis retrouvez la référence correspondante dans la nomenclature associée.

Ouvrir la nomenclature - page 19

Frein de mèche BT 106 C

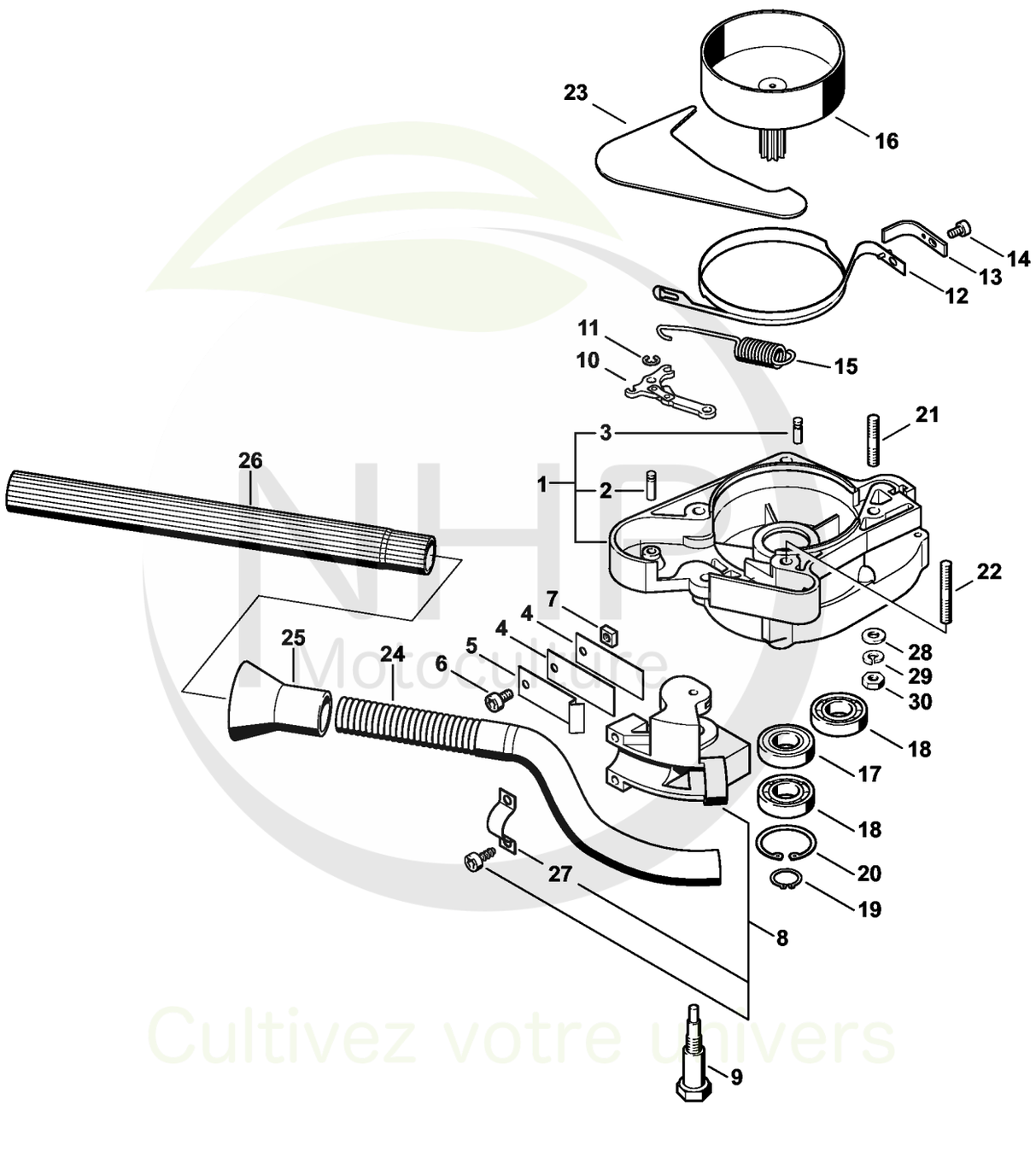

Motoculture
Cultivez votre univers



CLIQUEZ SUR LES RÉFÉRENCES SOULIGNÉES

1 produit : accès direct à sa fiche NHP.
Plusieurs produits : recherche sur le site NHP.

24/24 références reliées au catalogue.

Frein de mèche BT 106 C

#	Numéro de pièce	Description	Quantité	Contient un ou plusieurs articles	Remarques
1	4311 160 0605	Carter d'accouplement	1	2, 3	
2	1121 162 5200	Boulon	1		
3	1120 162 5200	Boulon	1		
4	4311 162 7805	Ressort à lame	2		
5	4311 162 7800	Ressort à lame	1		
6	9022 341 0950	Vis cylindrique IS M5x10	1		
7	9222 068 0700	Écrou à quatre pans M5	1		
8	4311 710 4500	Pièce de fixation	1		
9	4311 162 2200	Boulon d'articulation	1		
10	1121 160 5000	Levier	1		
11	9460 624 0400	Anneau d'arrêt 4	1		
12	4311 160 5400	Collier de frein	1		
13	4311 161 9500	Pièce intercalaire	1		
14	9022 313 0650	Vis cylindrique IS-M4x10	1		
15	4311 162 7900	Ressort de tension	1		
16	4311 160 2905	Cloche d'embrayage	1		
17	9503 003 5260	Roulement rainuré à billes 6002-2Z	1		
18	9503 003 0310	Roulement rainuré à billes 6002	2		
19	9455 621 1520	Circlips 15x1	1		
20	9456 621 3600	Circlips 32x1,2	1		
21	0000 953 1032	Goujon fileté M6x32	3		
22	0000 953 1033	Goujon fileté M6x40	1		
23	4311 161 1100	Couvercle	1		
	4311 160 4800	Levier de déclenchement	1	24 - 26	
24		Tube	1		
25		Douille	1		

NHP Motoculture
Cultivez votre univers



CLIQUEZ SUR LES RÉFÉRENCES SOULIGNÉES

1 produit : accès direct à sa fiche NHP.
Plusieurs produits : recherche sur le site NHP.

5/5 références reliées au catalogue.

Frein de mèche BT 106 C

#	Numéro de pièce	Description	Quantité	Contient un ou plusieurs articles	Remarques
26		Tube avec gaine	1		
27	4311 162 2300	Pièce de serrage	1		
28	9291 021 0140	Rondelle 6,4	4		
29	9321 630 0140	Rondelle grower 6	4		
30	9210 319 0900	Ecrou à six pans M6	4		
	4311 160 1000	Frein de mèche	1	1 - 27	

NHP Motoculture
Cultivez votre univers



IDENTIFIEZ LE REPÈRE

Puis retrouvez la référence correspondante dans la nomenclature associée.

Ouvrir la nomenclature - page 22

Réducteur BT 106 C

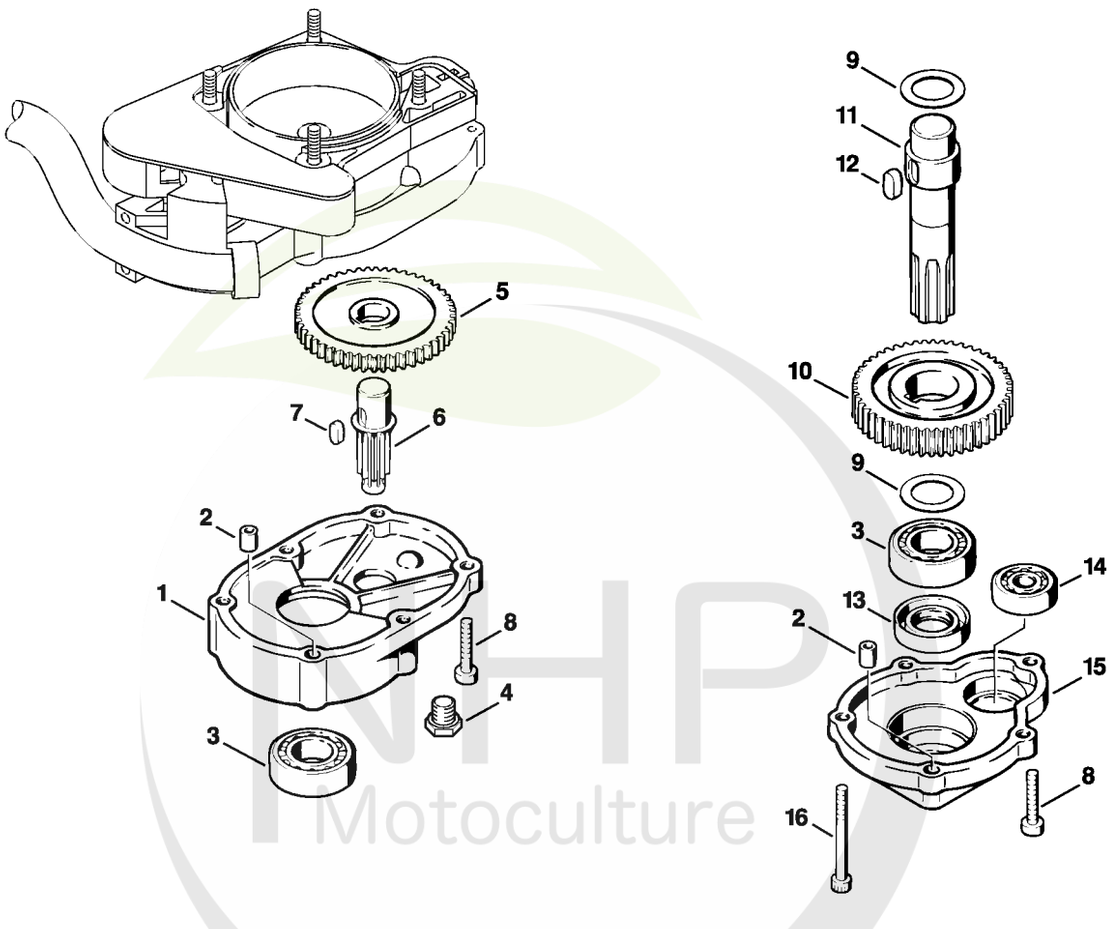

NHP Motoculture
Cultivez votre univers



CLIQUEZ SUR LES RÉFÉRENCES SOULIGNÉES

1 produit : accès direct à sa fiche NHP.
Plusieurs produits : recherche sur le site NHP.

14/16 références reliées au catalogue.

Réducteur BT 106 C

#	Numéro de pièce	Description	Quantité	Contient un ou plusieurs articles	Remarques
1	4311 641 0300	Carter de réducteur	1		
2	4600 641 4900	Douille	2		
3	9503 003 0510	Roulement rainuré à billes 6004	2		
4	4119 713 6500	Vis de fermeture	1		
5	4311 642 0100	Pignon	1		
6	4311 642 2500	Arbre	1		
7	9470 435 1331	Clavette parallèle 5x5x11	1		
8	9022 341 1070	Vis cylindrique IS-M5x30	3		
9	0000 958 2004	Rondelle	2		
10	4311 642 0101	Pignon	1		
11	4311 642 0600	Arbre de sortie	1		
12	9470 435 3051	Clavette parallèle 7x7x14	1		
13	9630 003 3616	Bague d'étanchéité 35x20x7	1		
14	9503 003 6320	Roulement rainuré à billes 6200	1		
15	4313 641 0400	Couvercle du réducteur	1		
16	9022 341 1120	Vis cylindrique IS-M5x58	4		

NHP Motoculture
Cultivez votre univers



IDENTIFIEZ LE REPÈRE

Puis retrouvez la référence correspondante dans la nomenclature associée.

Ouvrir la nomenclature - page 24

Réducteur BT 106 (09.1995)

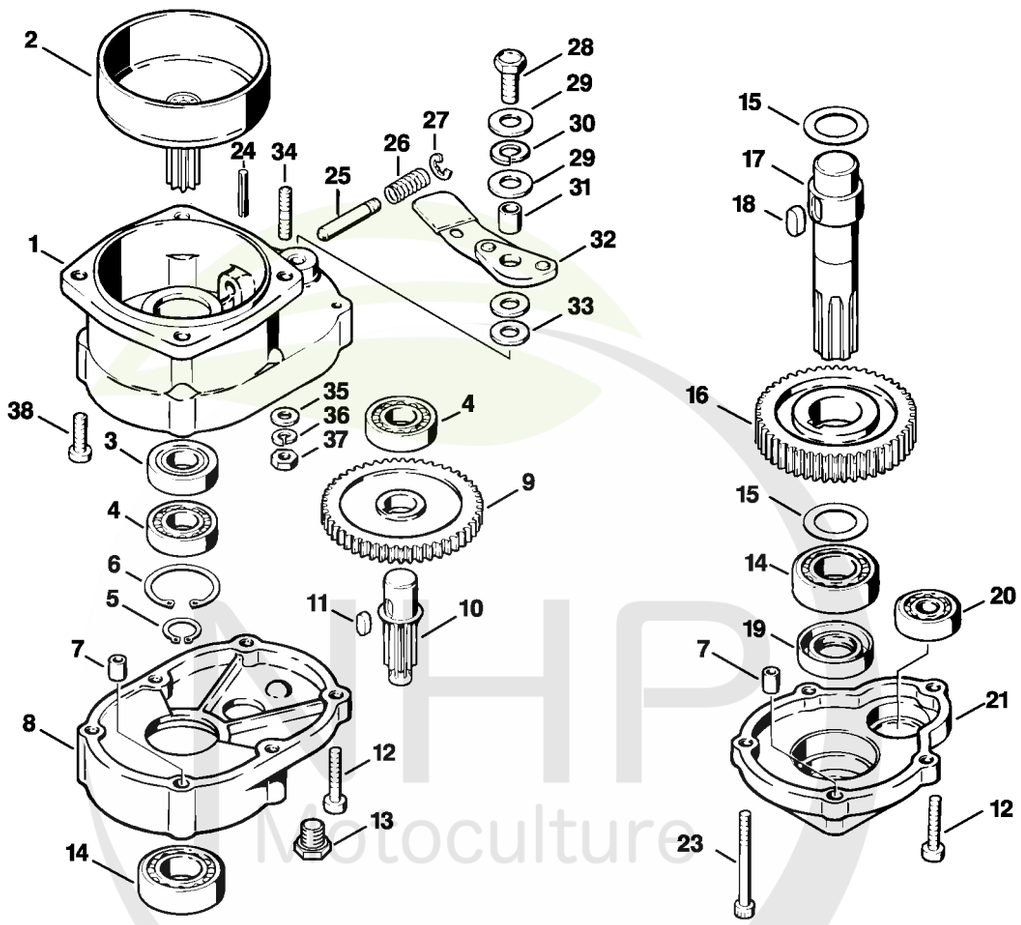

424ET009 SC

UHP Motoculture
Cultivez votre univers



CLIQUEZ SUR LES RÉFÉRENCES SOULIGNÉES

1 produit : accès direct à sa fiche NHP.
Plusieurs produits : recherche sur le site NHP.

23/26 références reliées au catalogue.

Réducteur BT 106 (09.1995)

#	Numéro de pièce	Description	Quantité	Contient un ou plusieurs articles	Remarques
1	4311 160 0600	Carter d'accouplement	1		
2	4311 160 2900	Cloche d'embrayage	1		
3	9503 003 5260	Roulement rainuré à billes 6002-2Z	1		
4	9503 003 0310	Roulement rainuré à billes 6002	2		
5	9455 621 1520	Circlips 15x1	1		
6	9456 621 3600	Circlips 32x1,2	1		
7	4600 641 4900	Douille	2		
8	4311 641 0300	Carter de réducteur	1		
9	4311 642 0100	Pignon	1		
10	4311 642 2500	Arbre	1		
11	9470 435 1331	Clavette parallèle 5x5x11	1		
12	9022 341 1070	Vis cylindrique IS-M5x30	3		
13	4119 713 6500	Vis de fermeture	1		
14	9503 003 0510	Roulement rainuré à billes 6004	2		
15	0000 958 2004	Rondelle	2		
16	4311 642 0101	Pignon	1		
17	4311 642 0600	Arbre de sortie	1		
18	9470 435 3051	Clavette parallèle 7x7x14	1		
19	9630 003 3616	Bague d'étanchéité 35x20x7	1		
20	9503 003 6320	Roulement rainuré à billes 6200	1		
21	4313 641 0400	Couvercle du réducteur	1		
23	9022 341 1120	Vis cylindrique IS-M5x58	4		
24	9380 620 2160	Goupille élastique 4x25	1		
25	4311 642 4500	Boulon d'arrêt	1		
26	0000 997 1002	Ressort de pression	1		
27	9460 624 0600	Anneau d'arrêt 6	1		

NHP Motoculture
Cultivez votre univers



CLIQUEZ SUR LES RÉFÉRENCES SOULIGNÉES

1 produit : accès direct à sa fiche NHP.
Plusieurs produits : recherche sur le site NHP.

8/11 références reliées au catalogue.

Réducteur BT 106 (09.1995)

#	Numéro de pièce	Description	Quantité	Contient un ou plusieurs articles	Remarques
28	9008 319 1830	Vis à six pans M8x25	1		
29	0000 958 1027	Rondelle	2		
30	9321 630 0200	Rondelle grower 10	1		
31	4311 162 6800	Douille	1		
32	4311 162 9200	Levier	1		
33	0000 958 0822	Rondelle	1		
34	0000 953 1031	Goujon fileté M6x28	2		
35	9291 021 0140	Rondelle 6,4	2		
36	9321 630 0140	Rondelle grower 6	2		
37	9210 319 0900	Ecrou à six pans M6	2		
38	9022 341 1310	Vis IS M6x18	2		

NHP Motoculture
Cultivez votre univers



IDENTIFIEZ LE REPÈRE

Puis retrouvez la référence correspondante dans la nomenclature associée.

Ouvrir la nomenclature - page 27

Poignée tubulaire, Poignée de commande

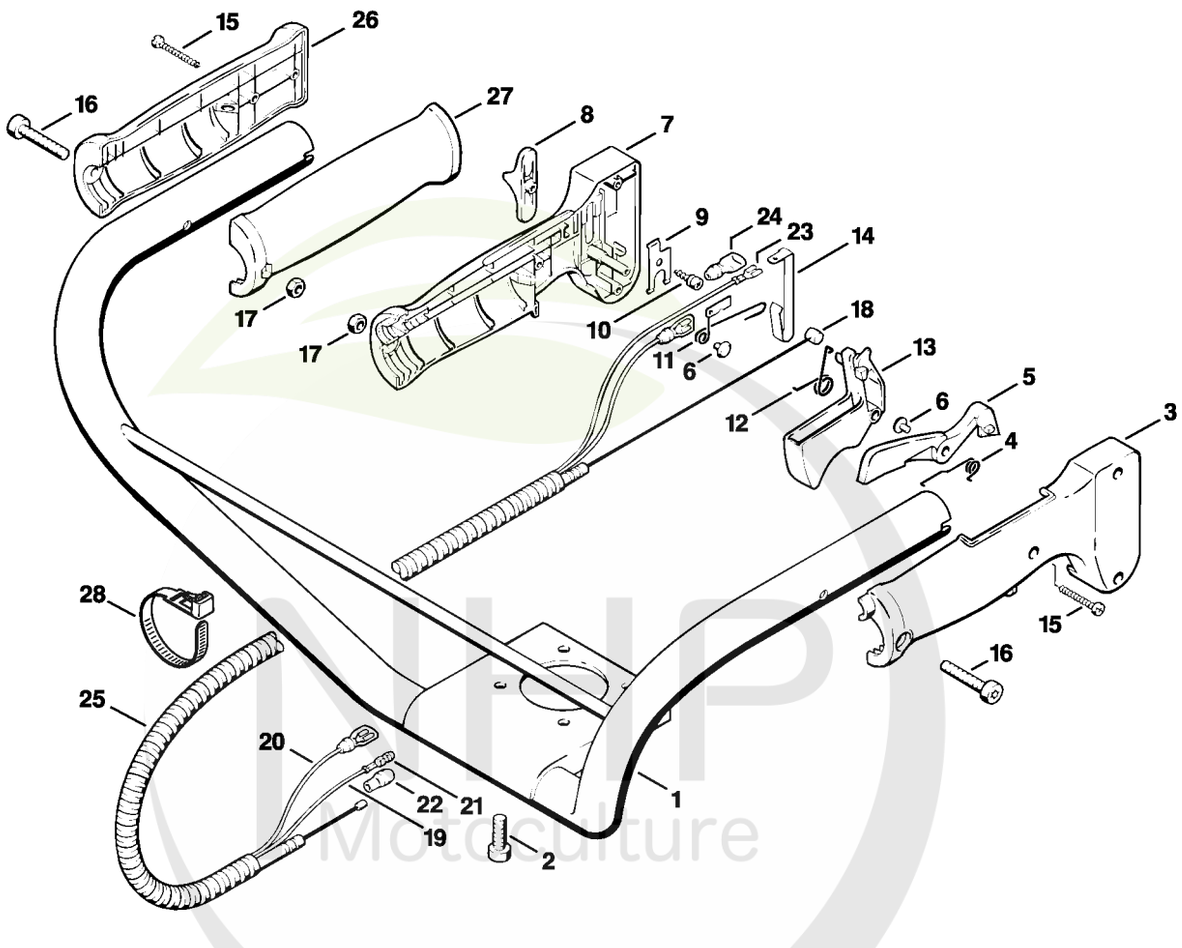

NHP Motoculture
Cultivez votre univers



CLIQUEZ SUR LES RÉFÉRENCES SOULIGNÉES

1 produit : accès direct à sa fiche NHP.
Plusieurs produits : recherche sur le site NHP.

17/24 références reliées au catalogue.

Poignée tubulaire, Poignée de commande

#	Numéro de pièce	Description	Quantité	Contient un ou plusieurs articles	Remarques
1	4311 790 1700	Poignée tubulaire	1		
2	9022 341 1310	Vis IS M6x18	4		
	4119 790 1302	Poignée de commande	1	3 - 17	
3	4119 791 0801	Monture de poignée extérieure	1		
4	4126 182 4506	Ressort coudé	1		
5	4126 182 0800	Levier d'arrêt	1		
6	4126 182 6210	Vis à embase	2		
7	4119 791 0811	Monture de poignée intérieure	1		
8	4126 182 1700	Curseur combiné	1		
9	4126 182 4700	Ressort d'encliquetage	1		
10	4126 182 6200	Vis à embase	1		
11	4126 442 1600	Ressort de connexion	1		
12	4126 182 4500	Ressort coudé	1		
13	4126 182 1001	Manette des gaz	1		
14	4126 442 1610	Ressort de connexion	1		
15	9099 021 1890	Vis Parker 2,9x25	5		
16	9022 341 1070	Vis cylindrique IS-M5x30	2		
17	9210 260 0700	Ecrou à six pans M5	2		
18	4311 180 1111	Câble de commande des gaz	1		
19		Câble 1040 mm	1		
20		Câble 1050 mm	1		
	0751 010 1110	Câble 10 m	1		
21	4112 400 1700	Fiche cylindrique	1		
22	0751 030 8480	Douille	1		
23	0751 030 8953	Clip enfichable 4,8-1	3		
24	0751 030 8470	Douille	3		

NHP Motoculture
Cultivez votre univers



CLIQUEZ SUR LES RÉFÉRENCES SOULIGNÉES

1 produit : accès direct à sa fiche NHP.
Plusieurs produits : recherche sur le site NHP.

3/4 références reliées au catalogue.

Poignée tubulaire, Poignée de commande

#	Numéro de pièce	Description	Quantité	Contient un ou plusieurs articles	Remarques
25		Tuyau 770 mm	1		
	4203 711 7201	Tuyau 960 mm	1		
26	4119 791 0815	Monture de poignée extérieure	1		
27	4119 791 0805	Monture de poignée intérieure	1		
28	0751 010 7056	Serre-câbles	1		

NHP Motoculture
Cultivez votre univers



IDENTIFIEZ LE REPÈRE

Puis retrouvez la référence correspondante dans la nomenclature associée.

Ouvrir la nomenclature - page 30

Mèche à terre

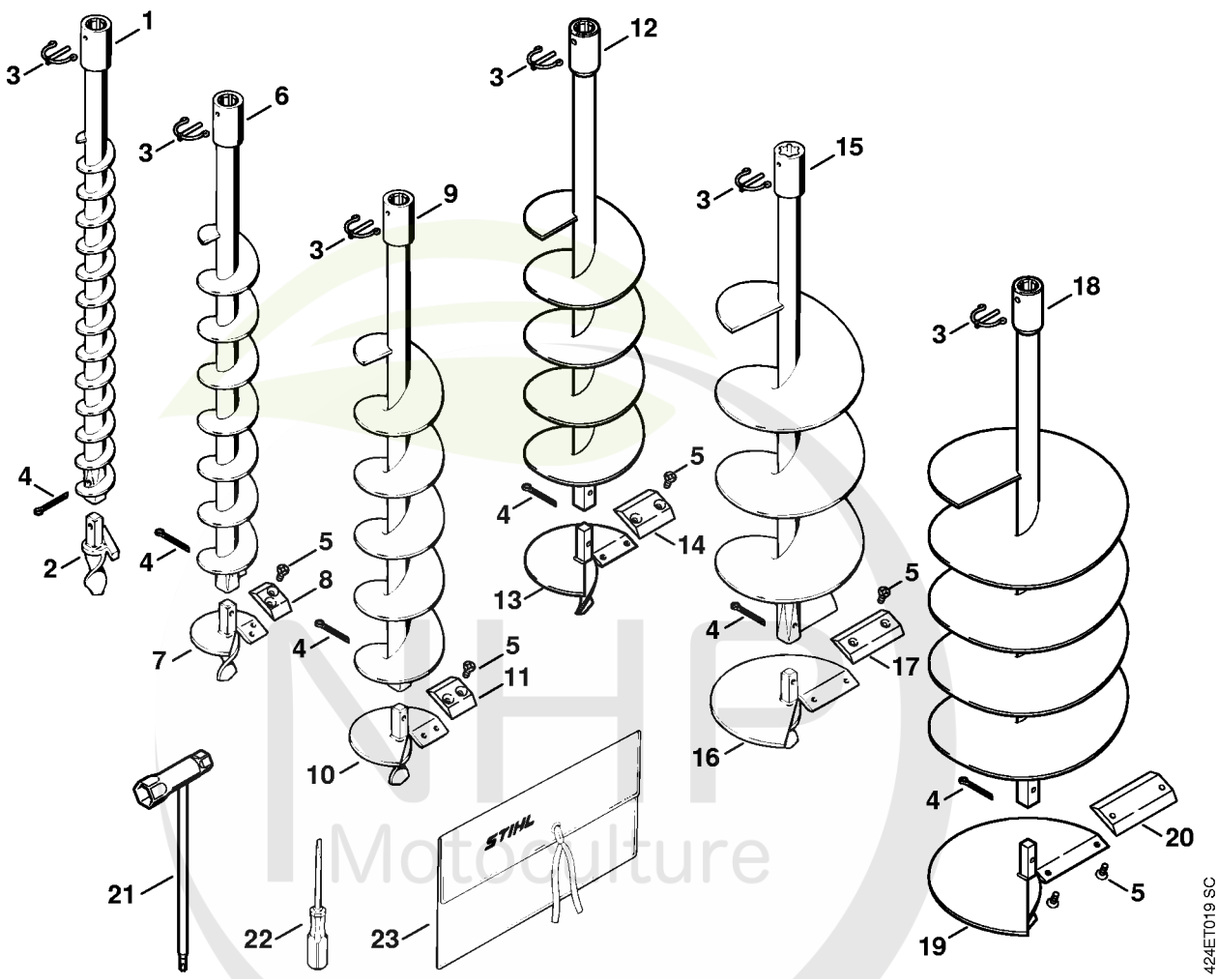

NHF Motoculture
Cultivez votre univers



CLIQUEZ SUR LES RÉFÉRENCES SOULIGNÉES

1 produit : accès direct à sa fiche NHP.
Plusieurs produits : recherche sur le site NHP.

22/23 références reliées au catalogue.

Mèche à terre

#	Numéro de pièce	Description	Quantité	Contient un ou plusieurs articles	Remarques
1	4404 680 2004	Mèche à terre Ø 40 mm	1	2 - 4	
2	4404 680 3050	Tête de la mèche Ø 40 mm	1		
3	4311 682 3500	Cheville d'arrêt	1		
4	9395 021 2360	Goupille fendue 4,5x40	1		
5	9064 346 1278	Vis à tête fraisée M6x14	2		
6	4404 680 2006	Mèche à terre Ø 60 mm	1	3 - 5, 7, 8	
7	4404 680 3051	Tête de la mèche Ø 60 mm	1	5, 8	
8	4404 682 3101	Lame Ø 60 mm	1		
9	4404 680 2009	Mèche à terre Ø 90 mm	1	3 - 5, 10, 11	
10	4404 680 3052	Tête de la mèche Ø 90 mm	1	5, 11	
11	4404 682 3102	Lame Ø 90 mm	1		
12	4404 680 2012	Mèche à terre Ø 120 mm	1	3 - 5, 13, 14	
13	4404 680 3053	Tête de la mèche Ø 120 mm	1	5, 14	
14	4404 682 3103	Lame Ø 120 mm	1		
15	4404 680 2015	Mèche à terre Ø 150 mm	1	3 - 5, 16, 17	
16	4404 680 3054	Tête de la mèche Ø 150 mm	1	5, 17	
17	4404 682 3104	Lame Ø 150 mm	1		
18	4404 680 2020	Mèche à terre Ø 200 mm	1	3 - 5, 19, 20	
19	4404 680 3055	Tête de la mèche Ø 200 mm	1	5, 20	
20	4404 682 3105	Lame Ø 200 mm	1		
21	4128 890 3400	Clé multiple	1		
22	0000 890 2300	Tournevis	1		
23	0000 891 0810	Pochette à outils	1		

NHP Motoculture
Cultivez votre univers



IDENTIFIEZ LE REPÈRE

Puis retrouvez la référence correspondante dans la nomenclature associée.

Ouvrir la nomenclature - page 32

Mèche à terre (01.1997)

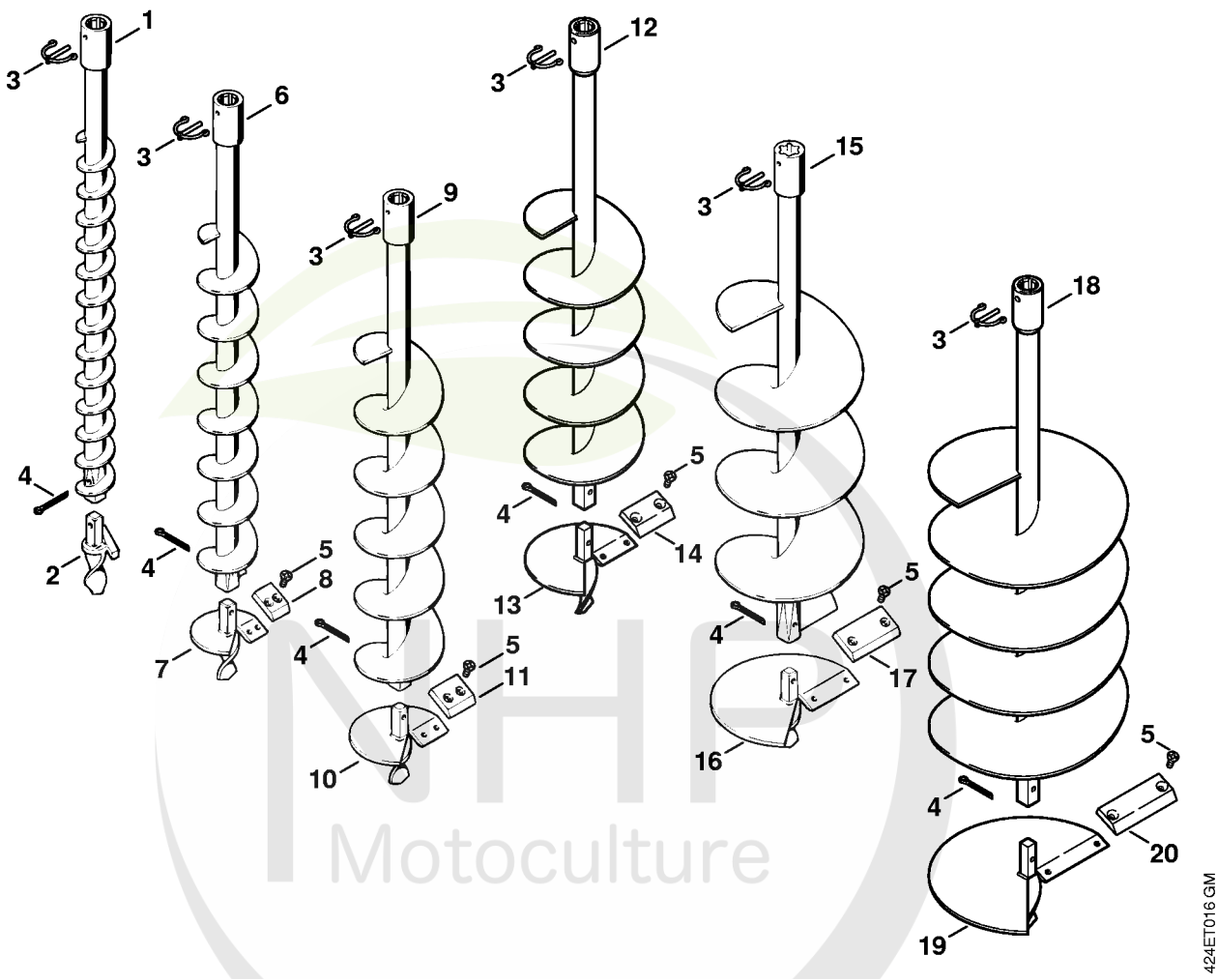

NHP Motoculture
Cultivez votre univers



CLIQUEZ SUR LES RÉFÉRENCES SOULIGNÉES

1 produit : accès direct à sa fiche NHP.
Plusieurs produits : recherche sur le site NHP.

6/14 références reliées au catalogue.

Mèche à terre (01.1997)

#	Numéro de pièce	Description	Quantité	Contient un ou plusieurs articles	Remarques
1		Mèche à terre Ø 40 mm	1	2 - 4	
2	4311 680 3001	Tête de la mèche	1		
3	4311 682 3500	Cheville d'arrêt	1		
4	9395 021 2360	Goupille fendue 4,5x40	1		
5	9062 319 1260	Vis à tête fraisée M6x12	2		
6		Mèche à terre Ø 60 mm	1	3 - 5, 7, 8	
7	4311 680 3002	Tête de la mèche	1	5, 8	
8	4311 682 3101	Lame Ø 60 mm	1		
9		Mèche à terre Ø 90 mm	1	3 - 5, 10, 11	
10	4311 680 3003	Tête de la mèche	1	5, 11	
11	4311 682 3102	Lame Ø 90 mm	1		
12		Mèche à terre Ø 120 mm	1	3 - 5, 13, 14	
13	4311 680 3008	Tête de la mèche	1	5, 14	
14	4311 682 3104	Lame Ø 120 mm	1		
15		Mèche à terre Ø 150 mm	1	3 - 5, 16, 17	
16	4311 680 3004	Tête de la mèche	1	5, 17	
17	4311 682 3103	Lame Ø 150 mm	1		
18		Mèche à terre Ø 200 mm	1	3 - 5, 19, 20	
19	4311 680 3010	Tête de la mèche	1	5, 20	
20	4311 682 3105	Lame Ø 200 mm	1		

NHP Motoculture
Cultivez votre univers



IDENTIFIEZ LE REPÈRE

Puis retrouvez la référence correspondante dans la nomenclature associée.

Ouvrir la nomenclature - page 34

Outils de forage, Accessoires optionnels

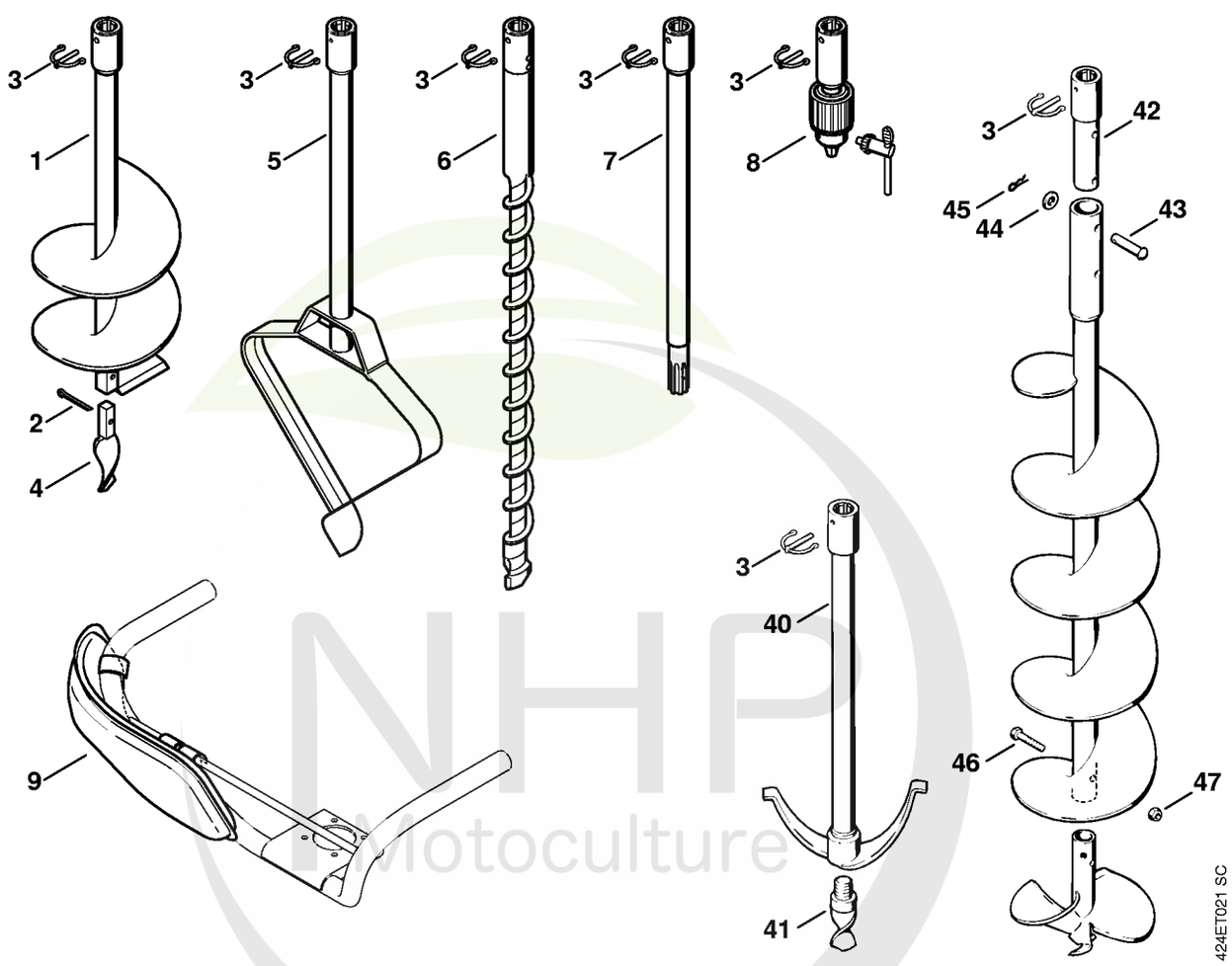

NHP Motoculture
Cultivez votre univers



CLIQUEZ SUR LES RÉFÉRENCES SOULIGNÉES

1 produit : accès direct à sa fiche NHP.
Plusieurs produits : recherche sur le site NHP.

12/16 références reliées au catalogue.

Outils de forage, Accessoires optionnels

#	Numéro de pièce	Description	Quantité	Contient un ou plusieurs articles	Remarques
1	4311 680 2515	Tarière à plantation Ø 150 mm	1	2 - 4	
2	9395 021 2360	Goupille fendue 4,5x40	1		
3	4311 682 3500	Cheville d'arrêt	1		
4	4311 680 3305	Pointe de forage	1		
5	4404 680 1900	Tarière en forme de cœur Ø 260 mm	1	3	
6	4311 680 1800	Mèche à glace Ø 32 mm	1	3	
7	4311 680 2350	Tige-rallonge 450 mm	1	3	
8	4311 680 4010	Mandrin porte-mèche	1	3	
9	4311 748 2500	Rembourrage	1		
40		Tarière en forme de cœur Ø 170 mm	1	3, 41	
41	4311 680 3300	Pointe de forage	1		
42	4311 680 3900	Adaptateur	1	3	
43	9365 543 2550	Boulon 11x40x37	2		
44	9291 021 0180	Rondelle 8,4	2		
45	9339 003 0150	Epingle d'axe 1,6	2		
46	9007 319 1400	Vis à six pans M6x40	1		
47	9214 320 0900	Écrou de sécurité M6	1		

NHP Motoculture
Cultivez votre univers



IDENTIFIEZ LE REPÈRE

Puis retrouvez la référence correspondante dans la nomenclature associée.

Ouvrir la nomenclature - page 36

Consommables et matières auxiliaires

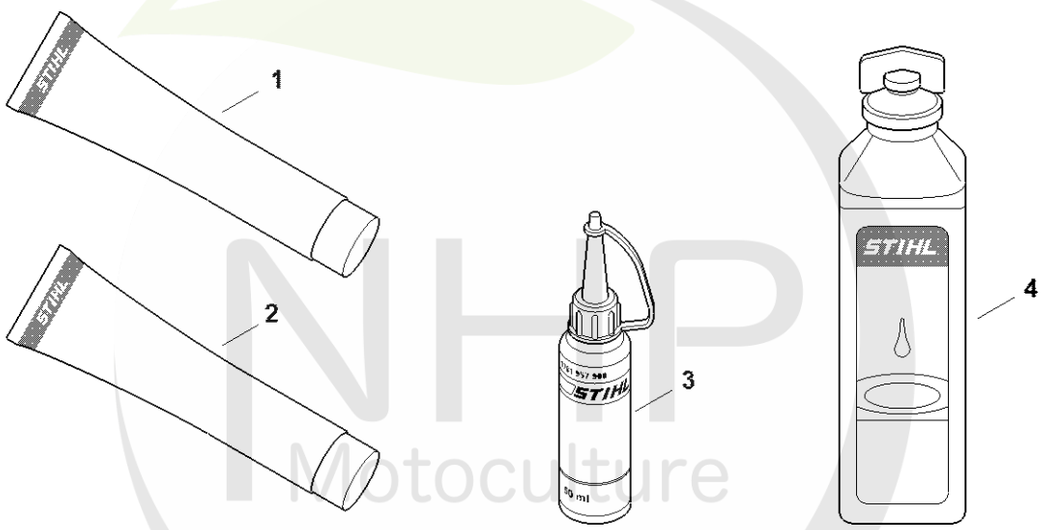

0000-GET-0169-A0

NHP Motoculture
Cultivez votre univers



CLIQUEZ SUR LES RÉFÉRENCES SOULIGNÉES

1 produit : accès direct à sa fiche NHP.
Plusieurs produits : recherche sur le site NHP.

8/8 références reliées au catalogue.

Consommables et matières auxiliaires

#	Numéro de pièce	Description	Quantité	Contient un ou plusieurs articles	Remarques
1	0781 120 1021	Graisse universelle (tube de 40 g)	1		
1	0781 120 1109	Graisse universelle (tube de 80 g)	1		
1	0781 120 1110	Graisse multifonctionnelle 225 g	1		
2	0783 830 2000	Pâte d'étanchéité Dirko HT rouge	1		
3	0781 957 9000	Produit antifriction OH 723	1		
4	0781 319 8401	HP 100ml	1		
4	0781 319 8052	HP Super 100ml	1		
4	0781 319 8060	HP Ultra 100ml	1		

NHP Motoculture
Cultivez votre univers