ÉCLATÉ INTERACTIF NHP MOTOCULTURE
Identifiez le repère, puis cliquez sur la référence soulignée.
Les références non soulignées ne sont pas retrouvées dans l'export.

BT 121

Liste des pièces
18.03.2025
France, français

Table des matières

Carter, Cylindre 2
Dispositif de lancement, Dispositif d'allumage 5
Réservoir d'essence, Embrayage 7
Carter de carburateur, Filtre à air 9
Carburateur C1Q-S161, C1Q-S83 11
Carter d'accouplement, Frein de mèche 14
Réducteur 17
Poignée de commande 19
Poignée tubulaire 21
Mèche à terre 23
Outils de forage, Outils, Accessoires optionnels 25
Numéro de machine 27
Consommables et matières auxiliaires 29

Cultivez votre univers



IDENTIFIEZ LE REPÈRE

Puis retrouvez la référence correspondante dans la nomenclature associée.

Ouvrir la nomenclature - page 3

Carter, Cylindre

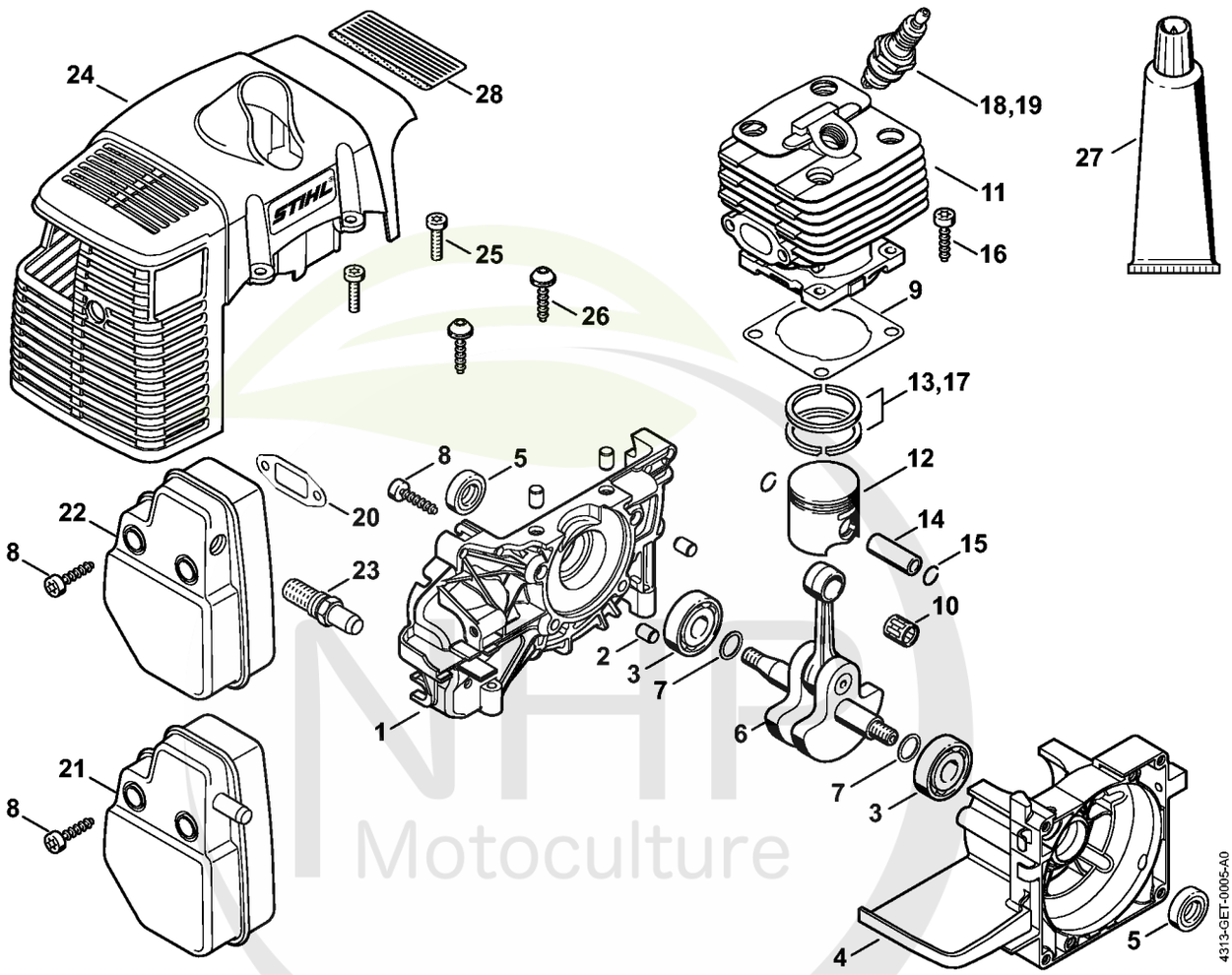

NHP Motoculture
Cultivez votre univers



CLIQUEZ SUR LES RÉFÉRENCES SOULIGNÉES

1 produit : accès direct à sa fiche NHP.
Plusieurs produits : recherche sur le site NHP.

24/26 références reliées au catalogue.

Carter, Cylindre

#	Numéro de pièce	Description	Quantité	Contient un ou plusieurs articles	Remarques
1	4134 020 2600	Demi-carter de vilebrequin	1	2, 3	
2	0000 988 8600	Douille	4		
3	9503 003 0242	Roulement rainuré à billes 6201	2		
4	4134 020 2900	Demi-carter de vilebrequin	1	3	
5	9640 003 1195	Bague d'étanchéité 12x22x5	2		
6	4134 030 0403	Vilebrequin	1	7	
7	4140 036 0300	Rondelle	2		
8	9075 478 4159	Vis cylindrique IS-D5x24	7		
9	4134 029 2300	Joint de cylindre	1		
10	9512 003 2250	Cage à aiguilles 10x13x12,5	1		
11	4134 020 1218	Cylindre avec piston Ø 35 mm	1	12 - 16	
12	4134 030 2018	Piston Ø 35 mm	1	13 - 15	
13	4134 034 3003	Segment de piston Ø 35x1,2 mm	2		
14	4119 034 1500	Axe de piston 10x6,5x28	1		
15	9463 650 1000	Jonc d'arrêt 10	2		
16	9075 478 4175	Vis cylindrique IS-D5x28	4		
17	4119 034 3001	Segment de piston Ø 35x1,5 mm	2		
18	0000 400 7000	Bougie NGK BPMR7A	1		
19	1110 400 7005	Bougie Bosch WSR 6 F	1		
20	4134 149 0600	Joint de silencieux	1		
21	4134 140 0603	Silencieux	1		
23	4128 140 6900	Embout avec grille	1		
24	4134 084 0912	Capot	1		
25	9022 341 1019	Vis cylindrique IS-M5x20	2		
26	0000 951 1100	Vis	2		
27	0783 830 2000	Pâte d'étanchéité Dirko HT rouge	1		

NHP Motoculture
Cultivez votre univers



CLIQUEZ SUR LES RÉFÉRENCES SOULIGNÉES

1 produit : accès direct à sa fiche NHP.
Plusieurs produits : recherche sur le site NHP.

1/1 références reliées au catalogue.

Carter, Cylindre

#	Numéro de pièce	Description	Quantité	Contient un ou plusieurs articles	Remarques
	4134 007 1050	Jeu de joints	1	5, 9, 20	

NHP Motoculture
Cultivez votre univers



IDENTIFIEZ LE REPÈRE

Puis retrouvez la référence correspondante dans la nomenclature associée.

Ouvrir la nomenclature - page 6

Dispositif de lancement, Dispositif d'allumage

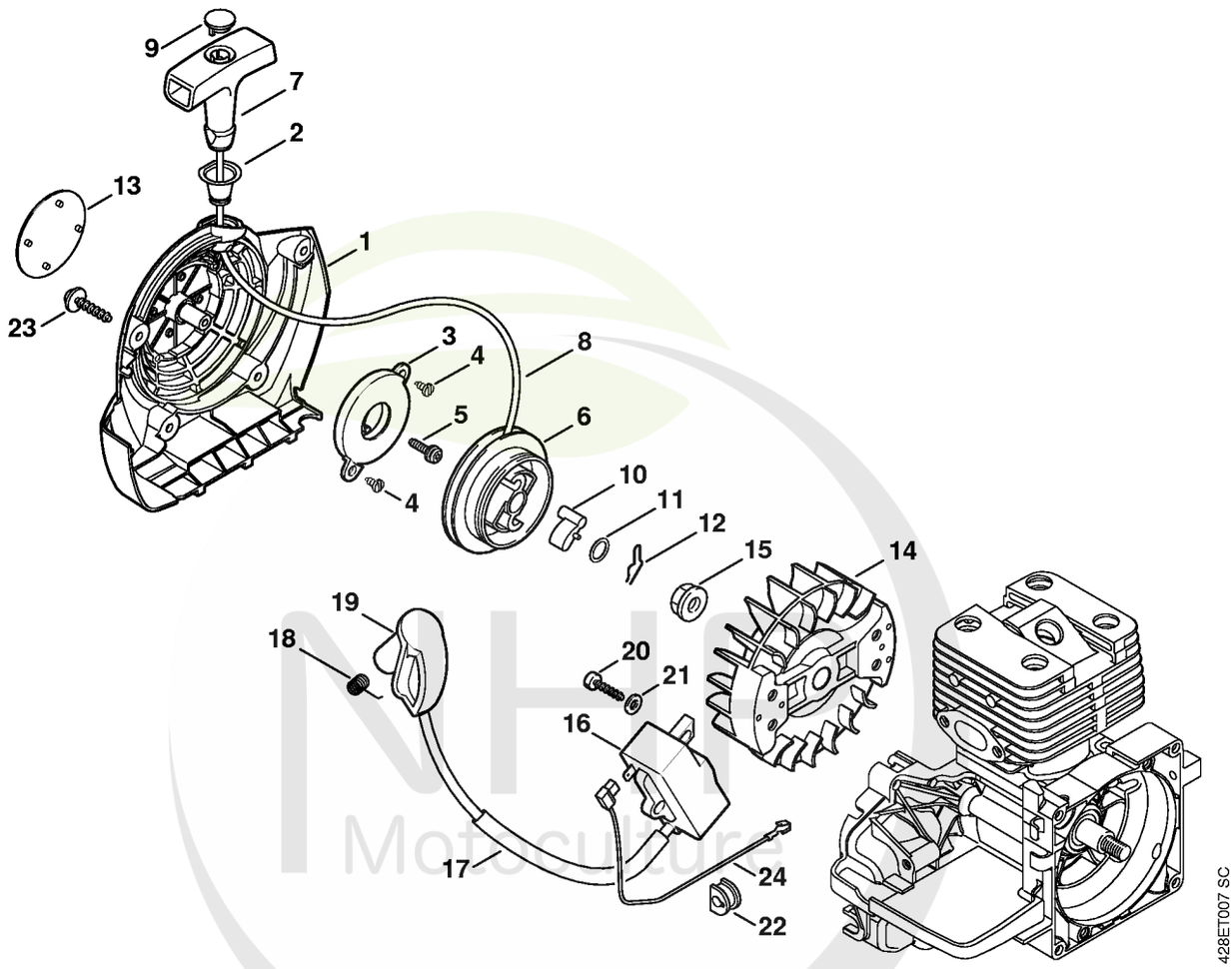

Cultivez votre univers



CLIQUEZ SUR LES RÉFÉRENCES SOULIGNÉES

1 produit : accès direct à sa fiche NHP.
Plusieurs produits : recherche sur le site NHP.

25/25 références reliées au catalogue.

Dispositif de lancement, Dispositif d'allumage

#	Numéro de pièce	Description	Quantité	Contient un ou plusieurs articles	Remarques
	4134 080 2101	Carter de ventilateur avec lanceur	1	1 - 12	
1	4134 080 1801	Carter de ventilateur	1	2	
2	1110 084 9102	Douille	1		
3	4134 190 0601	Ressort de rappel	1		
4	9104 003 0410	Vis Parker P3x6	2		
5	4223 084 5600	Vis à encoche	1		
6	4128 195 0400	Poulie à câble	1		
7	0000 190 3405	Poignée ElastoStart Ø 3 mm	1	8, 9	
8	0000 195 8203	Câble de lancement Ø 3x850 mm	1		
9	0000 195 7000	Capuchon	1		
10	0000 195 7200	Cliquet	1		
11	0000 958 0923	Rondelle	1		
12	1118 195 3500	Ressort	1		
13	4313 967 1503	Plaque matricule BT 121	1		
14	4134 400 1200	Rotor	1		
15	9220 260 1100	Écrou à six pans M8	1		
16	4134 400 1301	Module d'allumage	1	17 - 19	
17	4137 442 0400	Gaine isolante	1		
18	0000 998 0604	Ressort coudé	1		
19	4128 405 1000	Contact de câble d'allumage	1		
20	9075 478 3022	Vis cylindrique IS-D4x20	2		
21	9291 021 0121	Rondelle 5,3	2		
22	4134 432 9300	Douille	1		
23	0000 951 1100	Vis	4		
24	4134 440 1101	Câble de court-circuit	1		

NHP Motoculture
Cultivez votre univers



IDENTIFIEZ LE REPÈRE

Puis retrouvez la référence correspondante dans la nomenclature associée.

Ouvrir la nomenclature - page 8

Réservoir d'essence, Embrayage

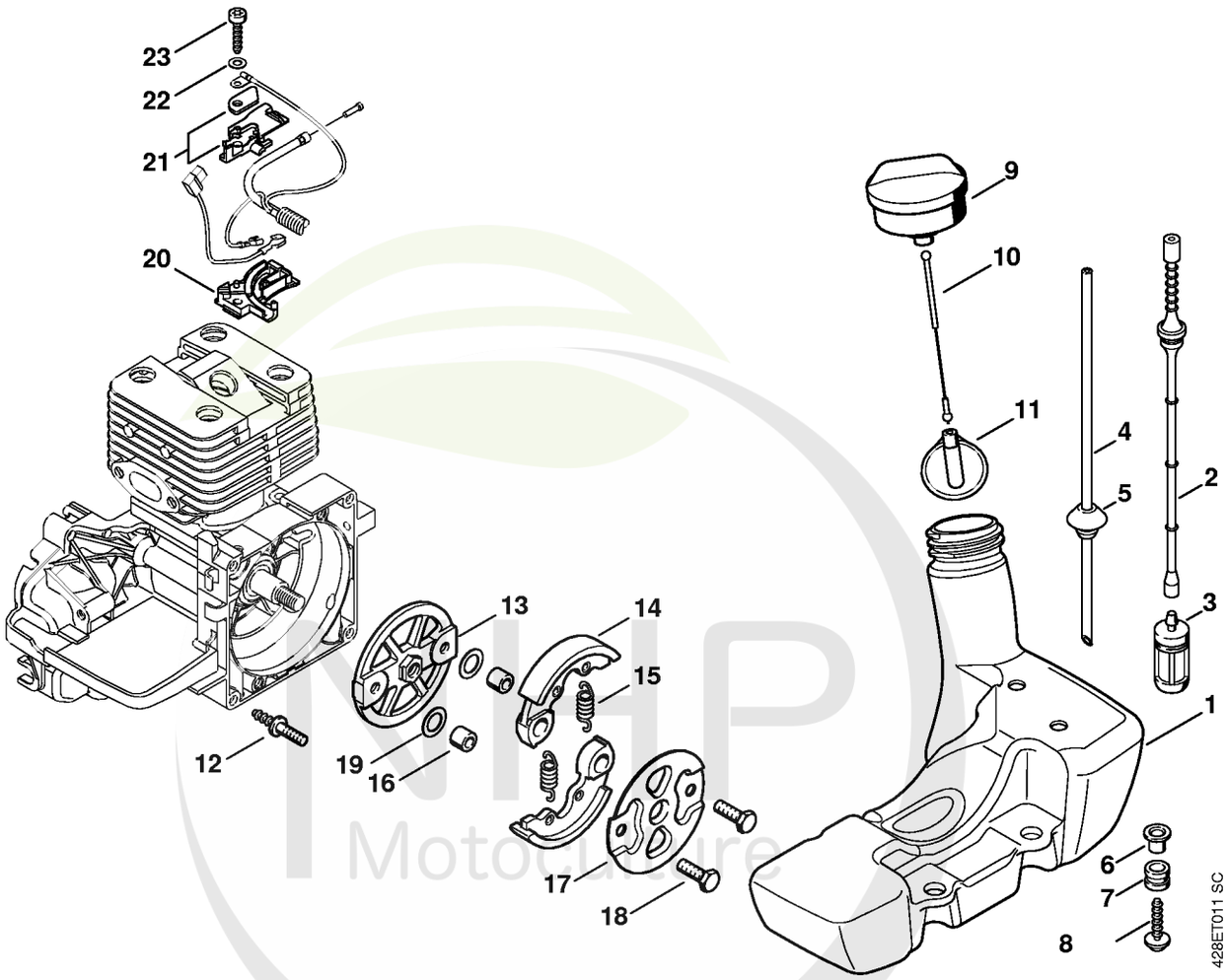

MHP Motoculture
Cultivez votre univers



CLIQUEZ SUR LES RÉFÉRENCES SOULIGNÉES

1 produit : accès direct à sa fiche NHP.
Plusieurs produits : recherche sur le site NHP.

22/22 références reliées au catalogue.

Réservoir d'essence, Embrayage

#	Numéro de pièce	Description	Quantité	Contient un ou plusieurs articles	Remarques
1	4134 350 0400	Réservoir d'essence	1	2 - 7	
2	4128 358 0800	Tuyau	1		
3	0000 350 3502	Crépine d'aspiration	1		
4		Tuyau 2,2x5,4x205 mm, R1	1		
	0000 930 2802	Tuyau 2,2x5,4 mm x 1 m, R1	1		
5	0000 989 0516	Douille	1		
6	0000 351 3200	Douille	4		
7	1125 084 8900	Douille	4		
8	0000 951 1102	Vis cylindrique IS-D5x26	4		
9	4128 350 0505	Bouchon de réservoir	1	10, 11	
10	0000 350 0900	Corde	1		
11	0000 353 0800	Pièce de sùreté	1		
12	0000 711 8700	Vis à embase	4		
13	4128 160 2001	Embrayage	1	14 - 19	
14		Masselotte	2		
15	0000 997 5519	Ressort de tension	2		
16	0000 961 0608	Anneau	2		
17	4128 162 1000	Rondelle de recouvrement	1		
18	0000 951 0606	Vis à six pans	2		
19	0000 958 1000	Rondelle 16x10x0,5	2		
20	4134 182 2104	Support inférieur	1		
21	4134 180 6702	Support	1		
22	9291 021 0120	Rondelle 5,3	1		
23	9075 478 4159	Vis cylindrique IS-D5x24	1		

NHP Motoculture
Cultivez votre univers



IDENTIFIEZ LE REPÈRE

Puis retrouvez la référence correspondante dans la nomenclature associée.

Ouvrir la nomenclature - page 10

Carter de carburateur, Filtre à air

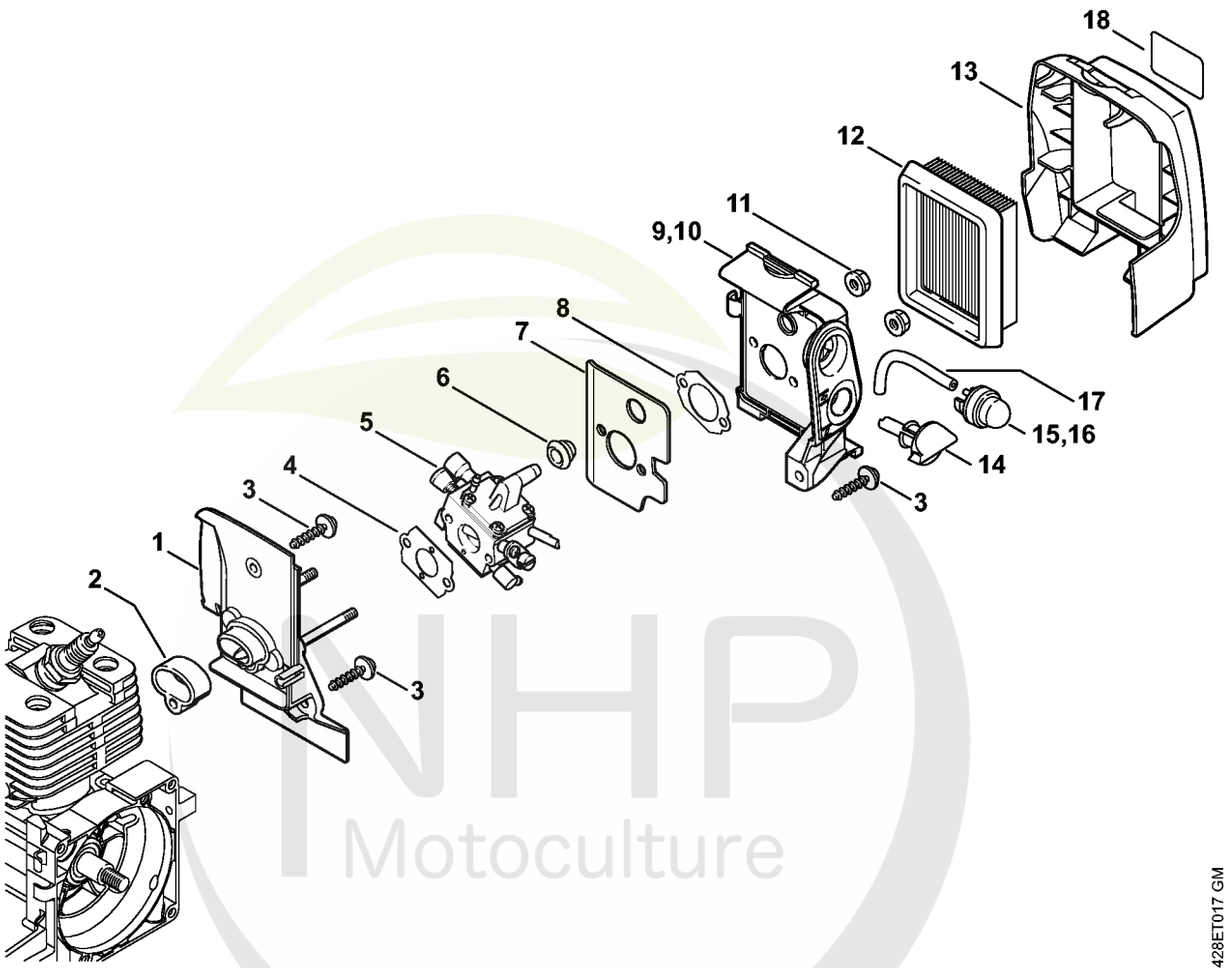

NHP Motoculture
Cultivez votre univers



CLIQUEZ SUR LES RÉFÉRENCES SOULIGNÉES

1 produit : accès direct à sa fiche NHP.
Plusieurs produits : recherche sur le site NHP.

18/18 références reliées au catalogue.

Carter de carburateur, Filtre à air

#	Numéro de pièce	Description	Quantité	Contient un ou plusieurs articles	Remarques
1	4134 120 0102	Carter de carburteur	1		
2	4134 129 3000	Anneau de joint	1		
3	0000 951 1100	Vis	4		
4	4128 129 0900	Joint	1		
5	4134 120 0652	Carburateur C1Q-S161A	1	7	
6	4134 123 7500	Douille	1		
7	4134 122 1801	Tôle calorifuge	1		
8	4134 129 0900	Joint	1		
9	4134 140 2801	Boîtier de filtre	1	8	
10	4134 140 2850	Boîtier de filtre	1	8, 9, 15, 17	
11	9220 260 0700	Ecrou à six pans M5	2		
12	4134 141 0300	Filtre à air	1		
13	4134 141 0500	Couvercle de filtre	1		
14	4128 182 9500	Bouton de réglage	1		
15	0000 350 6201	Pompe à carburant	1		
16	4130 350 6200	Pompe à carburant	1		
17		Tuyau 2,2x5,4x67 mm, R1	1		
	0000 930 2802	Tuyau 2,2x5,4 mm x 1 m, R1	1		
	4134 007 1050	Jeu de joints	1	4	

NHP Motoculture
Cultivez votre univers



IDENTIFIEZ LE REPÈRE

Puis retrouvez la référence correspondante dans la nomenclature associée.

Ouvrir la nomenclature - page 12

Carburateur C1Q-S161, C1Q-S83

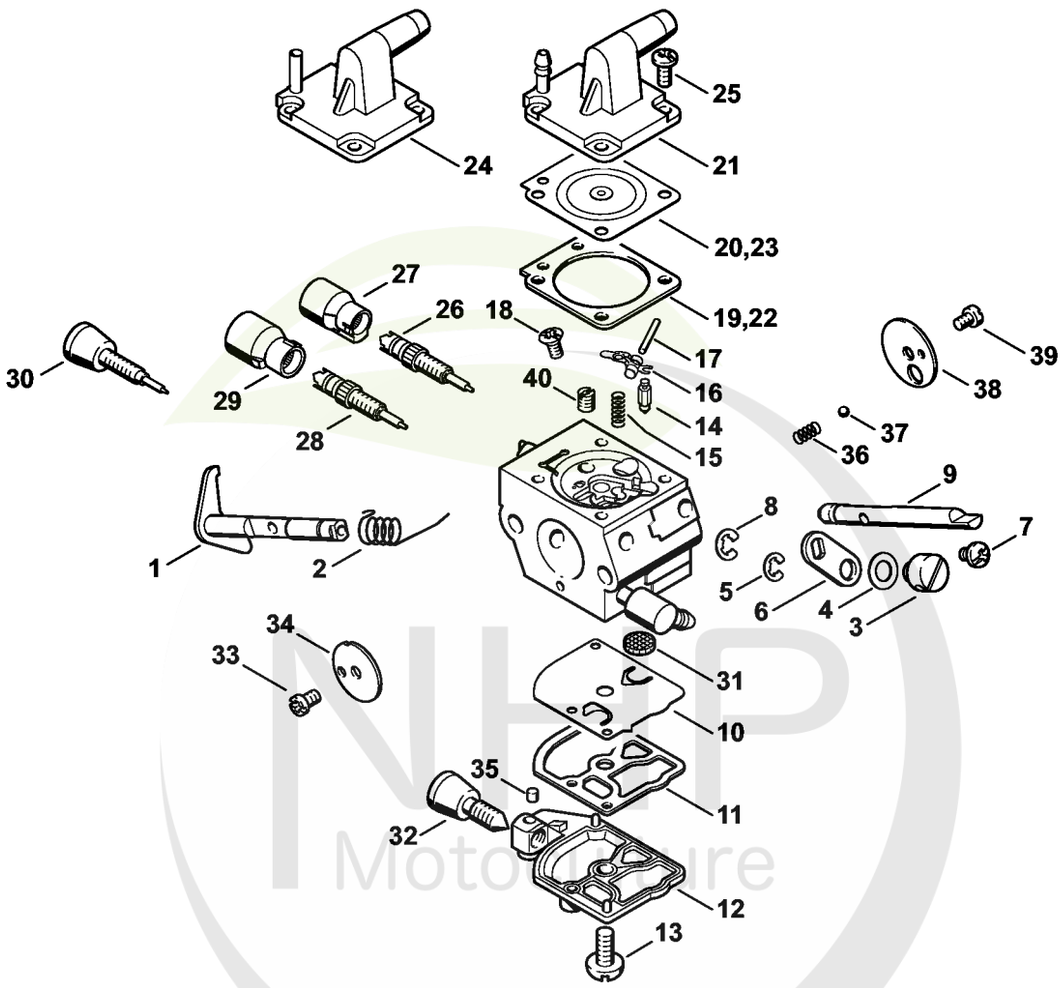

NHP Motoculture
Cultivez votre univers

CLIQUEZ SUR LES REFERENCES

CLIQUEZ SUR LES RÉFÉRENCES SOULIGNÉES

1 produit : accès direct à sa fiche NHP.
Plusieurs produits : recherche sur le site NHP.

25/25 références reliées au catalogue.

Carburateur C1Q-S161, C1Q-S83

#	Numéro de pièce	Description	Quantité	Contient un ou plusieurs articles	Remarques
	4134 120 0652	Carburateur C1Q-S161A	1	1 - 21, 25 - 29, 31 - 40	
	4134 120 0604	Carburateur C1Q-S83	1	1 - 18, 22 - 27, 30 - 40	
1	4134 120 7101	Axe de papillon avec levier	1		
2	1123 122 3000	Ressort	1		
3	4128 121 8901	Boulon	1		
4	4137 121 8600	Rondelle	1		
5	1120 122 9000	Circlip	1		
6	4134 123 7300	Levier	1		
7	9079 319 0280	Vis à tête plate M3x3,5	1		
8	1120 122 9000	Circlip	1		
9	4134 121 3000	Axe de volet de démarrage	1		
10	1129 121 4800	Membrane de pompe	1		
11	1123 129 0905	Joint de pompe	1		
12	4134 121 0802	Couvercle	1		
13	1120 122 7800	Vis à tête bombée fraisée	1		
14	Z000 018 Z000	Pointeau d'admission	1		
15	1123 122 3001	Ressort	1		
16	1125 121 5000	Levier de réglage d'admission	1		
17	1120 121 9200	Axe	1		
18	1120 122 6600	Vis à embase	1		
19	4134 129 0901	Joint de réglage	1		
20	4134 121 4701	Membrane de réglage	1		
21	4134 121 0803	Couvercle	1		
22	1129 129 0900	Joint de réglage	1		
23	4129 121 4700	Membrane de réglage	1		

NHP Motoculture
Cultivez votre univers

CLIQUEZ SUR LES REFERENCES

CLIQUEZ SUR LES RÉFÉRENCES SOULIGNÉES

1 produit : accès direct à sa fiche NHP.
Plusieurs produits : recherche sur le site NHP.

19/19 références reliées au catalogue.

Carburateur C1Q-S161, C1Q-S83

#	Numéro de pièce	Description	Quantité	Contient un ou plusieurs articles	Remarques
24	4134 121 0801	Couvercle	1		
25	1120 122 6601	Vis à embase	4		
26	4134 122 6701	Vis H de richesse à haut régime	1		
27	4229 121 2701	Capuchon	1		
28	4134 120 6800	Vis L de richesse au ralenti	1	29	
29	Z010 061 Z013	Capuchon de limitation de course de régl	1		
30	4134 122 6801	Vis L de richesse au ralenti	1		
31	1123 121 7800	Tamis	1		
32	4180 122 6200	Vis de réglage de régime de ralenti	1		
33	1120 122 7400	Vis à tête ronde	1		
34	4134 121 3302	Papillon	1		
35	1125 122 4200	Pièce de serrage	1		
36	4119 122 3002	Ressort	1		
37	4119 122 4200	Bille	1		
38	4128 121 2900	Volet de démarrage	1		
39	1125 122 7403	Vis à tête ronde	1		
40	1132 121 5640	Gicleur fixe 0.40	1		
	4128 007 1060	Jeu de pièces de carburateur	1	10, 11, 19, 20	
	1129 007 1062	Jeu de pièces de carburateur	1	10, 11, 22, 23	

NHP Motoculture
Cultivez votre univers



IDENTIFIEZ LE REPÈRE

Puis retrouvez la référence correspondante dans la nomenclature associée.

Ouvrir la nomenclature - page 15

Carter d'accouplement, Frein de mèche

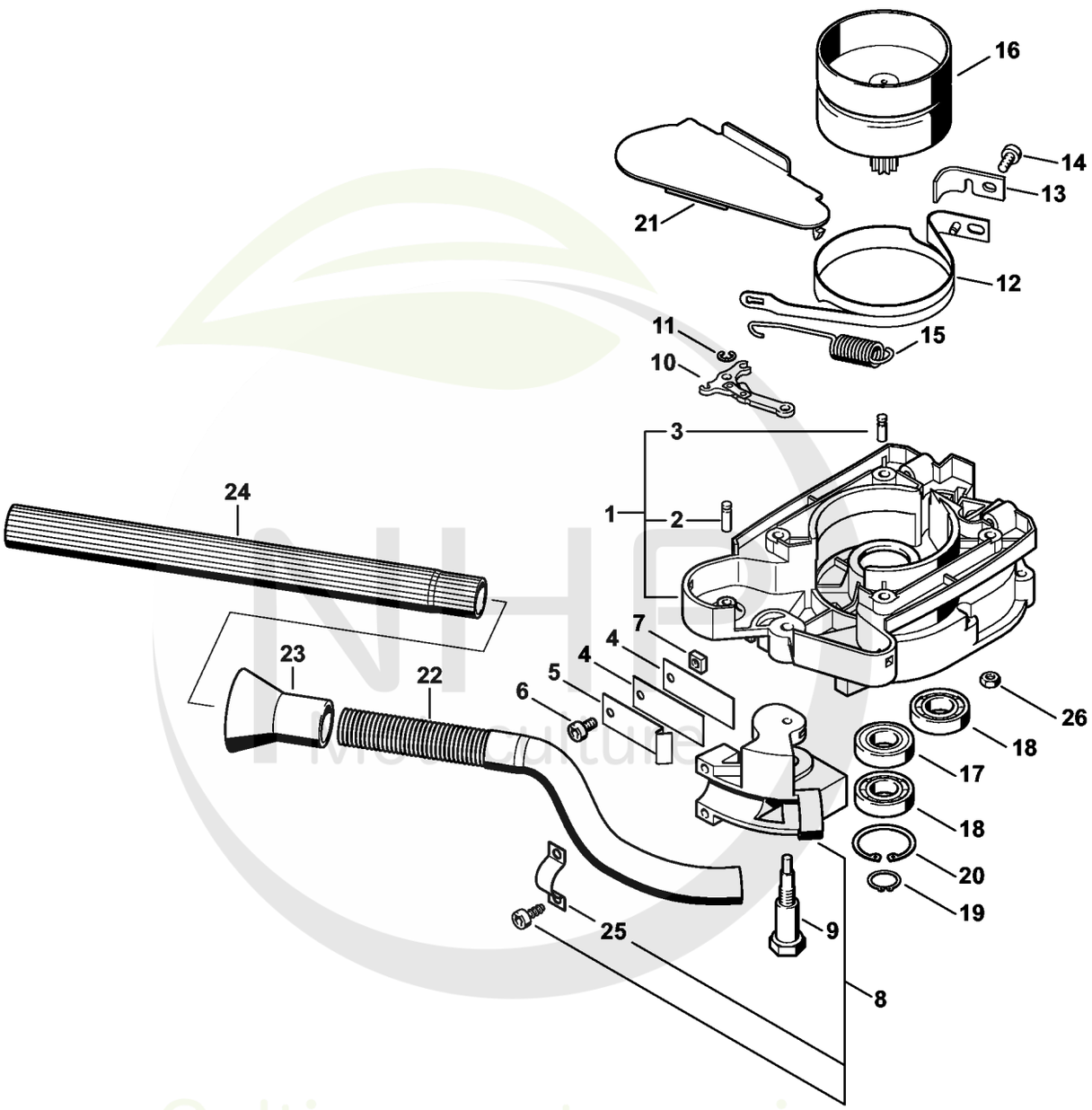

Cultivez votre univers



CLIQUEZ SUR LES RÉFÉRENCES SOULIGNÉES

1 produit : accès direct à sa fiche NHP.
Plusieurs produits : recherche sur le site NHP.

23/23 références reliées au catalogue.

Carter d'accouplement, Frein de mèche

#	Numéro de pièce	Description	Quantité	Contient un ou plusieurs articles	Remarques
1	4313 160 0650	Carter d'accouplement	1	2, 3	
2	1121 162 5200	Boulon	1		
3	1120 162 5200	Boulon	1		
4	4311 162 7805	Ressort à lame	2		
5	4311 162 7800	Ressort à lame	1		
6	9022 341 0950	Vis cylindrique IS M5x10	1		
7	9222 068 0700	Écrou à quatre pans M5	1		
8	4311 710 4500	Pièce de fixation	1		
9	4311 162 2200	Boulon d'articulation	1		
10	1121 160 5000	Levier	1		
11	9460 624 0400	Anneau d'arrêt 4	1		
12	4313 160 5401	Collier de frein	1		
13	4313 161 9501	Pièce intercalaire	1		
14	9022 341 0960	Vis cylindrique IS-M5x12	1		
15	4311 162 7900	Ressort de tension	1		
16	4313 160 2900	Cloche d'embrayage	1		
17	9503 003 5260	Roulement rainuré à billes 6002-2Z	1		
18	9503 003 0310	Roulement rainuré à billes 6002	2		
19	9455 621 1300	Circlip 13x1	1		
20	9456 621 3600	Circlips 32x1,2	1		
21	4313 161 1100	Couvercle	1		
	4311 160 4800	Levier de déclenchement	1	22 - 24	
22		Tube	1		
23		Douille	1		
24		Tube avec gaine	1		
25	4311 162 2300	Pièce de serrage	1		

NHP Motoculture
Cultivez votre univers



CLIQUEZ SUR LES RÉFÉRENCES SOULIGNÉES

1 produit : accès direct à sa fiche NHP.
Plusieurs produits : recherche sur le site NHP.

1/1 références reliées au catalogue.

Carter d'accouplement, Frein de mèche

#	Numéro de pièce	Description	Quantité	Contient un ou plusieurs articles	Remarques
26	9216 263 0700	Écrou à six pans M5	4		

NHP Motoculture
Cultivez votre univers



IDENTIFIEZ LE REPÈRE

Puis retrouvez la référence correspondante dans la nomenclature associée.

Ouvrir la nomenclature - page 18

Réducteur

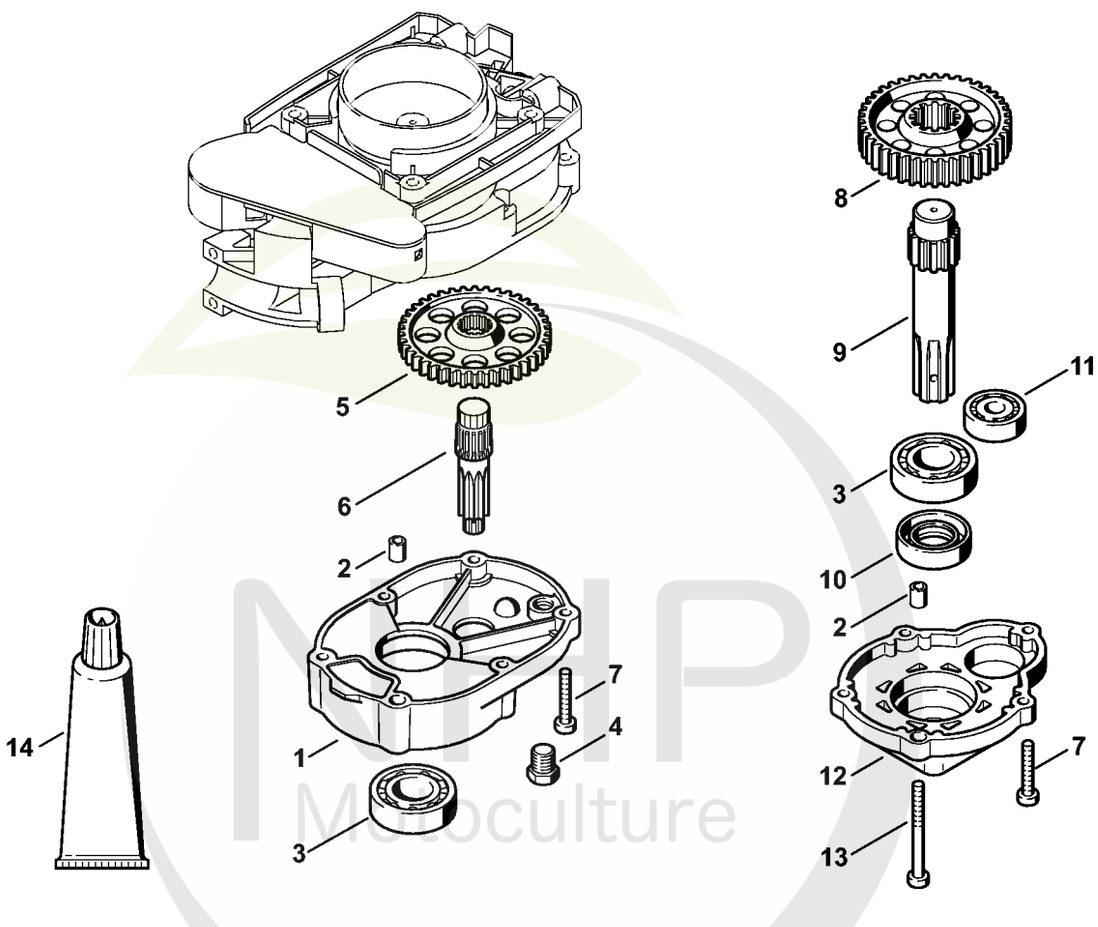

NHP Motoculture
Cultivez votre univers



CLIQUEZ SUR LES RÉFÉRENCES SOULIGNÉES

1 produit : accès direct à sa fiche NHP.
Plusieurs produits : recherche sur le site NHP.

14/14 références reliées au catalogue.

Réducteur

#	Numéro de pièce	Description	Quantité	Contient un ou plusieurs articles	Remarques
1	4313 641 0301	Carter de réducteur	1		
2	4600 641 4900	Douille	2		
3	9503 003 0510	Roulement rainuré à billes 6004	2		
4	4119 713 6500	Vis de fermeture	1		
5	4313 642 0101	Pignon	1		
6	4313 642 2500	Arbre de pignon d'attaque	1		
7	9022 341 1070	Vis cylindrique IS-M5x30	3		
8	4313 642 0102	Pignon	1		
9	4313 642 0600	Arbre de sortie	1		
10	9630 003 3616	Bague d'étanchéité 35x20x7	1		
11	9503 003 6320	Roulement rainuré à billes 6200	1		
12	4313 641 0400	Couvercle du réducteur	1		
13	9022 341 1110	Vis cylindrique IS-M5x52	4		
14	0781 120 1022	Graisse de transmission (Superlub FS, tube de 40 g)	1		

NHP Motoculture
Cultivez votre univers



IDENTIFIEZ LE REPÈRE

Puis retrouvez la référence correspondante dans la nomenclature associée.

Ouvrir la nomenclature - page 20

Poignée de commande

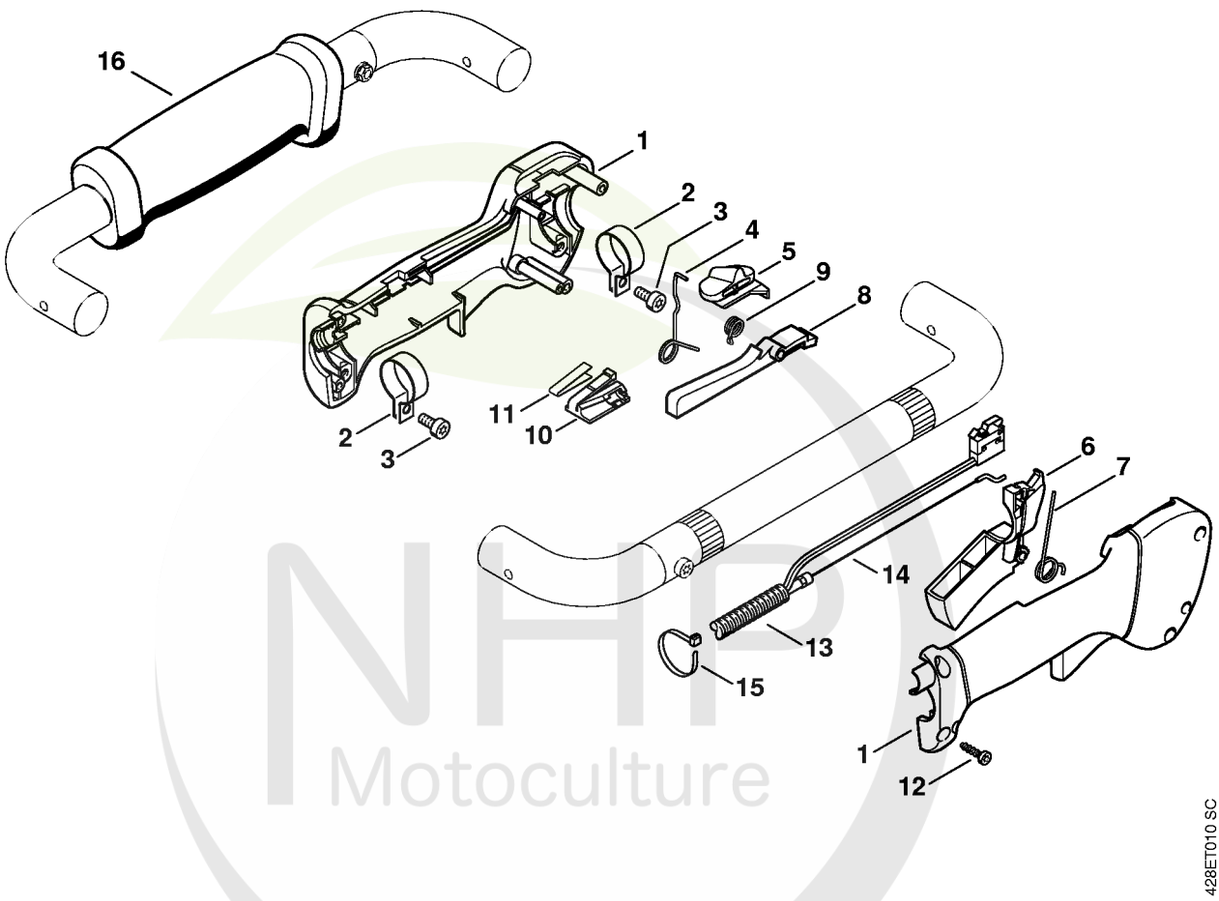

NHP Motoculture
Cultivez votre univers



CLIQUEZ SUR LES RÉFÉRENCES SOULIGNÉES

1 produit : accès direct à sa fiche NHP.
Plusieurs produits : recherche sur le site NHP.

17/17 références reliées au catalogue.

Poignée de commande

#	Numéro de pièce	Description	Quantité	Contient un ou plusieurs articles	Remarques
	4137 790 1307	Poignée de commande	1	1 - 12	
1	4137 790 0300	Poignée	1		
2	4137 791 9400	Collier de serrage	2		
3	9022 341 0960	Vis cylindrique IS-M5x12	2		
4	4137 182 4505	Ressort coudé	1		
5	4137 182 1701	Curseur combiné	1		
6	4137 182 1001	Manette des gaz	1		
7	4137 182 4504	Ressort coudé	1		
8	4137 182 0802	Levier d'arrêt	1		
9	4128 182 4501	Ressort coudé	1		
10	4128 793 3000	Curseur	1		
11	4128 791 3100	Ressort	1		
12	9074 478 3025	Vis cylindrique IS P4x16	4		
13	4313 180 1102	Câble de commande des gaz	1	14	
14	4313 182 3200	Câble de commande des gaz	1		
15	0751 010 7056	Serre-câbles	2		
16	4313 791 0300	Poignée	1		

NHP Motoculture
Cultivez votre univers



IDENTIFIEZ LE REPÈRE

Puis retrouvez la référence correspondante dans la nomenclature associée.

Ouvrir la nomenclature - page 22

Poignée tubulaire

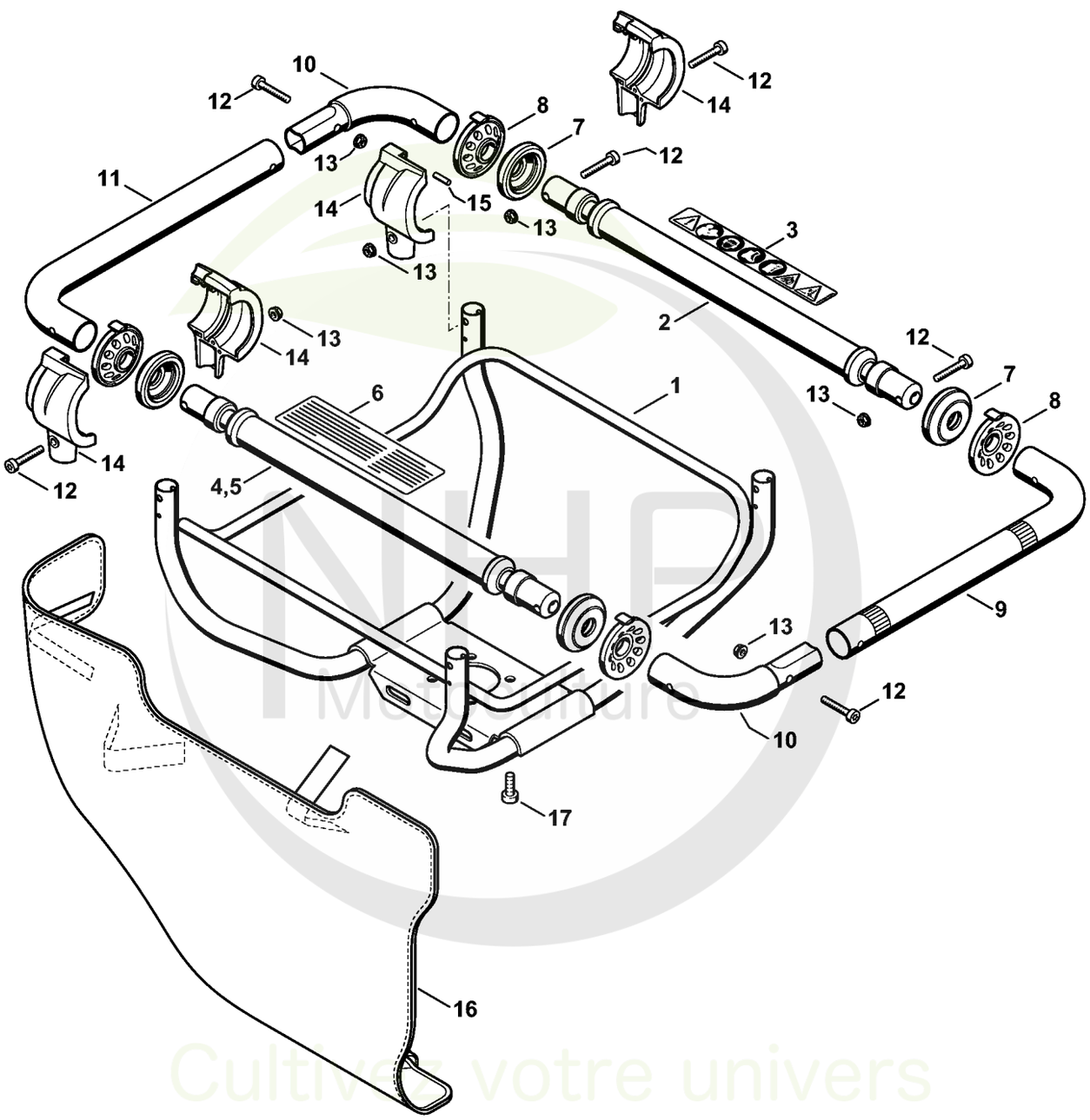

Cultivez votre univers



CLIQUEZ SUR LES RÉFÉRENCES SOULIGNÉES

1 produit : accès direct à sa fiche NHP.
Plusieurs produits : recherche sur le site NHP.

15/15 références reliées au catalogue.

Poignée tubulaire

#	Numéro de pièce	Description	Quantité	Contient un ou plusieurs articles	Remarques
1	4313 790 5600	Cadre de poignée	1		
2	4313 790 2901	Tube	1	3	
3	4313 967 3700	Pictogramme d'avertissement BT	1		
4	4313 790 2900	Tube	1		
7	4313 792 9400	Butée	4		
8	4313 792 9300	Amortisseur en caoutchouc	4		
9	4313 791 1703	Poignée tubulaire	1		
10	4313 791 5500	Equerre	2		
11	4313 791 1702	Poignée tubulaire	1		
12	9022 341 1070	Vis cylindrique IS-M5x30	10		
13	9216 263 0700	Écrou à six pans M5	10		
14	4313 790 0901	Carter AV	4	15	
15	9371 470 2168	Goupille cylindrique 4h8x25	1		
16	4313 748 2501	Rembourrage	1		
17	9022 341 1310	Vis IS M6x18	4		

NHP Motoculture
Cultivez votre univers



IDENTIFIEZ LE REPÈRE

Puis retrouvez la référence correspondante dans la nomenclature associée.

Ouvrir la nomenclature - page 24

Mèche à terre

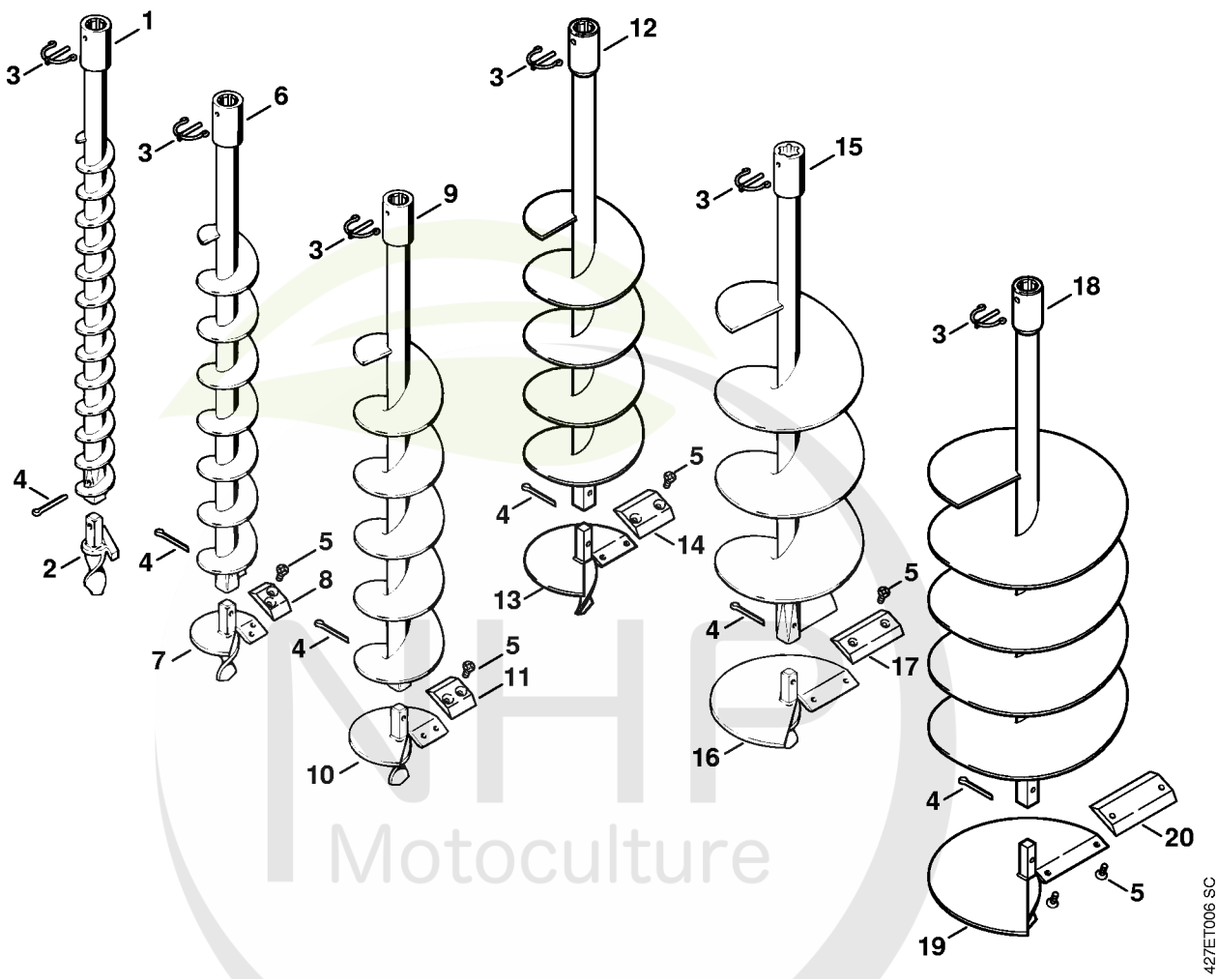

NHP Motoculture
Cultivez votre univers



CLIQUEZ SUR LES RÉFÉRENCES SOULIGNÉES

1 produit : accès direct à sa fiche NHP.
Plusieurs produits : recherche sur le site NHP.

20/20 références reliées au catalogue.

Mèche à terre

#	Numéro de pièce	Description	Quantité	Contient un ou plusieurs articles	Remarques
1	4404 680 2004	Mèche à terre Ø 40 mm	1	2 - 4	
2	4404 680 3050	Tête de la mèche Ø 40 mm	1		
3	4311 682 3500	Cheville d'arrêt	1		
4	9395 021 2360	Goupille fendue 4,5x40	1		
5	9064 346 1278	Vis à tête fraisée M6x14	2		
6	4404 680 2006	Mèche à terre Ø 60 mm	1	3 - 5, 7, 8	
7	4404 680 3051	Tête de la mèche Ø 60 mm	1	5, 8	
8	4404 682 3101	Lame Ø 60 mm	1		
9	4404 680 2009	Mèche à terre Ø 90 mm	1	3 - 5, 10, 11	
10	4404 680 3052	Tête de la mèche Ø 90 mm	1	5, 11	
11	4404 682 3102	Lame Ø 90 mm	1		
12	4404 680 2012	Mèche à terre Ø 120 mm	1	3 - 5, 13, 14	
13	4404 680 3053	Tête de la mèche Ø 120 mm	1	5, 14	
14	4404 682 3103	Lame Ø 120 mm	1		
15	4404 680 2015	Mèche à terre Ø 150 mm	1	3 - 5, 16, 17	
16	4404 680 3054	Tête de la mèche Ø 150 mm	1	5, 17	
17	4404 682 3104	Lame Ø 150 mm	1		
18	4404 680 2020	Mèche à terre Ø 200 mm	1	3 - 5, 19, 20	
19	4404 680 3055	Tête de la mèche Ø 200 mm	1	5, 20	
20	4404 682 3105	Lame Ø 200 mm	1		

NHP Motoculture
Cultivez votre univers



IDENTIFIEZ LE REPÈRE

Puis retrouvez la référence correspondante dans la nomenclature associée.

Ouvrir la nomenclature - page 26

Outils de forage, Outils, Accessoires optionnels

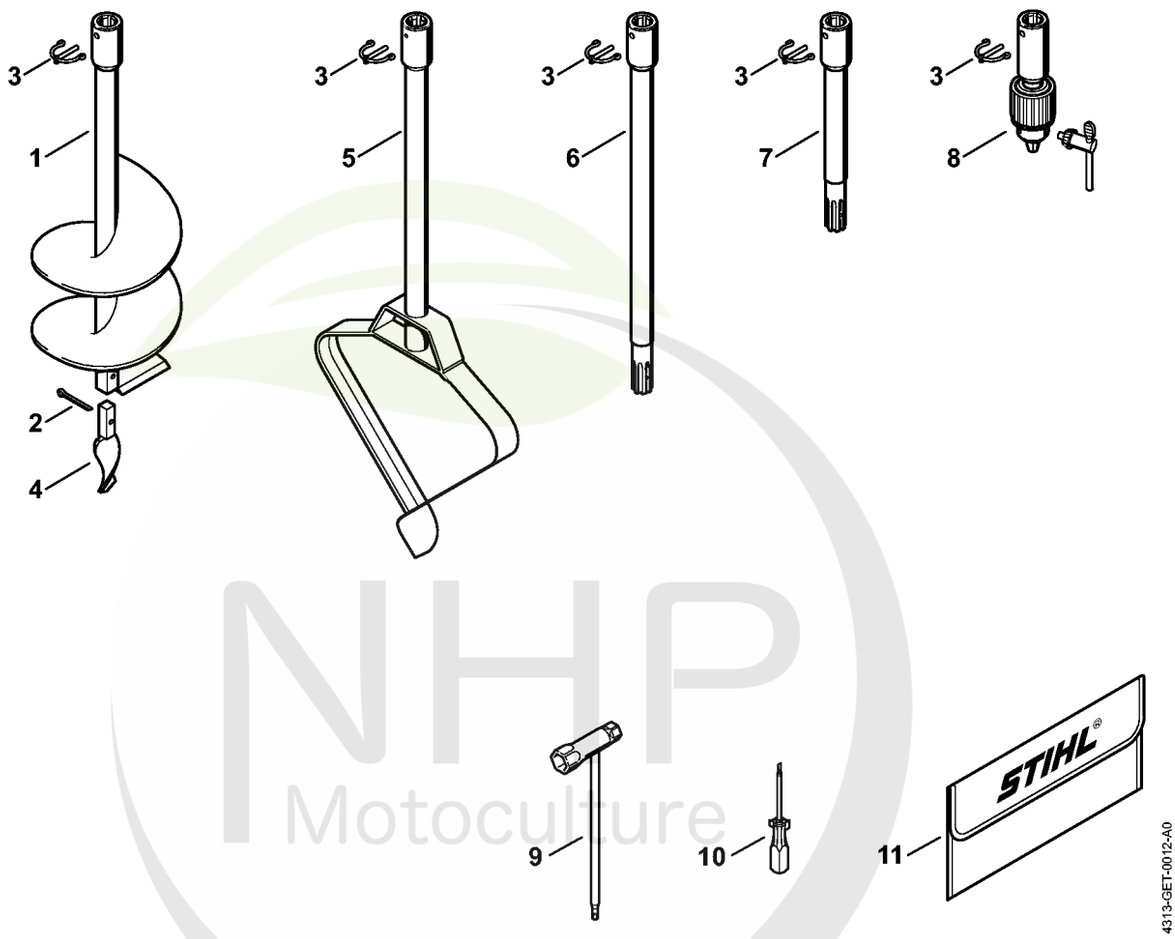

NHP Motoculture
Cultivez votre univers



CLIQUEZ SUR LES RÉFÉRENCES SOULIGNÉES

1 produit : accès direct à sa fiche NHP.
Plusieurs produits : recherche sur le site NHP.

10/11 références reliées au catalogue.

Outils de forage, Outils, Accessoires optionnels

#	Numéro de pièce	Description	Quantité	Contient un ou plusieurs articles	Remarques
1	4311 680 2515	Tarière à plantation Ø 150 mm	1	2 - 4	
2	9395 021 2360	Goupille fendue 4,5x40	1		
3	4311 682 3500	Cheville d'arrêt	1		
4	4311 680 3305	Pointe de forage	1		
5	4404 680 1900	Tarière en forme de cœur Ø 260 mm	1	3	
6	4311 680 2350	Tige-rallonge 450 mm	1	3	
7	4313 680 2300	Tige-rallonge 250 mm	1	3	
8	4311 680 4010	Mandrin porte-mèche	1	3	
9	4224 890 3400	Clé multiple	1		
10	0000 890 2300	Tournevis	1		
11	0000 891 0810	Pochette à outils	1		

NHP Motoculture
Cultivez votre univers



IDENTIFIEZ LE REPÈRE

Puis retrouvez la référence correspondante dans la nomenclature associée.

Ouvrir la nomenclature - page 28

Numéro de machine

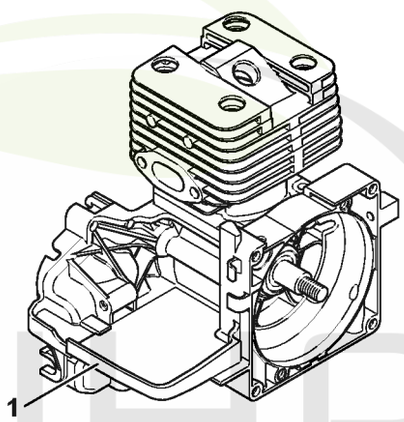

250ET071 SC

NHP Motoculture
Cultivez votre univers



CLIQUEZ SUR LES RÉFÉRENCES SOULIGNÉES

1 produit : accès direct à sa fiche NHP.
Plusieurs produits : recherche sur le site NHP.

0/0 références reliées au catalogue.

Numéro de machine

#	Numéro de pièce	Description	Quantité	Contient un ou plusieurs articles	Remarques
1		Emplacement du numéro de machine	1		

NHP Motoculture
Cultivez votre univers



IDENTIFIEZ LE REPÈRE

Puis retrouvez la référence correspondante dans la nomenclature associée.

Ouvrir la nomenclature - page 30

Consommables et matières auxiliaires



0000-GET-0170-A0

NHP Motoculture
Cultivez votre univers



CLIQUEZ SUR LES RÉFÉRENCES SOULIGNÉES

1 produit : accès direct à sa fiche NHP.
Plusieurs produits : recherche sur le site NHP.

11/11 références reliées au catalogue.

Consommables et matières auxiliaires

#	Numéro de pièce	Description	Quantité	Contient un ou plusieurs articles	Remarques
1	0781 120 1021	Graisse universelle (tube de 40 g)	1		
1	0781 120 1021	Graisse universelle (tube de 40 g)	1		
1	0781 120 1109	Graisse universelle (tube de 80 g)	1		
1	0781 120 1109	Graisse universelle (tube de 80 g)	1		
1	0781 120 1110	Graisse multifonctionnelle 225 g	1		
1	0781 120 1110	Graisse multifonctionnelle 225 g	1		
2	0781 957 9000	Produit antifriction OH 723	1		
2	0781 957 9000	Produit antifriction OH 723	1		
3	0781 319 8401	HP 100ml	1		
3	0781 319 8052	HP Super 100ml	1		
3	0781 319 8060	HP Ultra 100ml	1		

NHP Motoculture
Cultivez votre univers