ÉCLATÉ INTERACTIF NHP MOTOCULTURE
Identifiez le repère, puis cliquez sur la référence soulignée.
Les références non soulignées ne sont pas retrouvées dans l'export.

BT 130-Z

Liste des pièces
18.03.2025
France, français

Table des matières

Cylindre, Carter inférieur 2
Distribution par ou commande à soupapes 4
Dispositif de lancement, Réservoir d'essence 6
Silencieux, Filtre à air, Capot de canalisation d'air 9
Dispositif d'allumage 12
Embrayage, Carter de ventilateur 14
Carburateur C1Q-S176 16
Carter d'accouplement, Frein de mèche 19
Réducteur 21
Poignée de commande 23
Poignée tubulaire 25
Mèche à terre 27
Mèche à terre 28
Mèche à terre 30
Outils de forage, Outils, Accessoires optionnels 32
Numéro de machine 34
Couples de serrage 36
Couples de serrage 38
Consommables et matières auxiliaires 40



IDENTIFIEZ LE REPÈRE

Puis retrouvez la référence correspondante dans la nomenclature associée.

Ouvrir la nomenclature - page 3

Cylindre, Carter inférieur

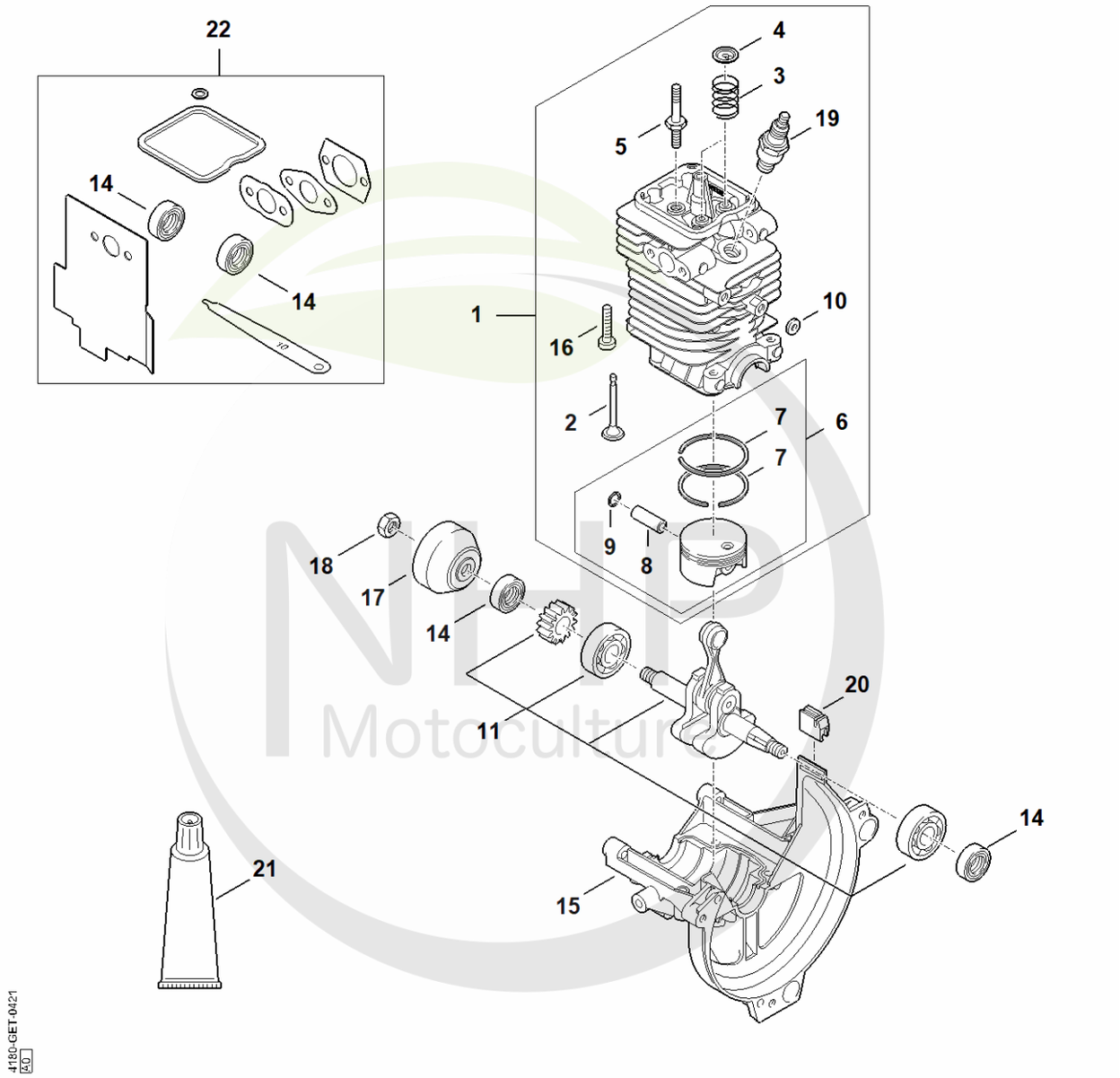

NLP Motoculture
Cultivez votre univers



CLIQUEZ SUR LES RÉFÉRENCES SOULIGNÉES

1 produit : accès direct à sa fiche NHP.
Plusieurs produits : recherche sur le site NHP.

19/20 références reliées au catalogue.

Cylindre, Carter inférieur

#	Numéro de pièce	Description	Quantité	Contient un ou plusieurs articles	Remarques
1	4180 020 1206	Cylindre avec piston Ø 43 mm	1	2 - 10, 16	
2	4180 025 2003	Soupape	2		
3	4180 025 1600	Ressort de soupape	2		
4	4180 025 3000	Agrafe de ressort	2		
5	4180 038 1700	Vis à embase M5	2		
6	4180 030 2003	Piston Ø 43 mm	1	7 - 9	
7	4180 034 3001	Segment de piston Ø 43x1,2 mm	2		
8	4180 034 1501	Axe de piston 9x5x26	1		
9	9463 650 0900	Jonc d'arrêt 9x0,8	2		
10	4180 404 9300	Rondelle	2		
11	4180 030 0411	Vilebrequin	1		
14	9639 003 1231	Bague d'étanchéité 12x22x7	2		
15	4180 021 2500	Carter inférieur	1		
16	9075 478 4159	Vis cylindrique IS-D5x24	4		
17	4223 195 0600	Roue de lanceur	1		
18	9210 261 1140	Écrou à six pans M8x1	1		
19	0000 400 7011	Bougie NGK CMR6H	1		
20	4180 182 0700	Douille	1		
21	0783 830 2000	Pâte d'étanchéité Dirko HT rouge	1		
22	4180 007 1015	Jeu de joints	1	14	

NHP Motoculture
Cultivez votre univers



IDENTIFIEZ LE REPÈRE

Puis retrouvez la référence correspondante dans la nomenclature associée.

Ouvrir la nomenclature - page 5

Distribution par ou commande à soupapes

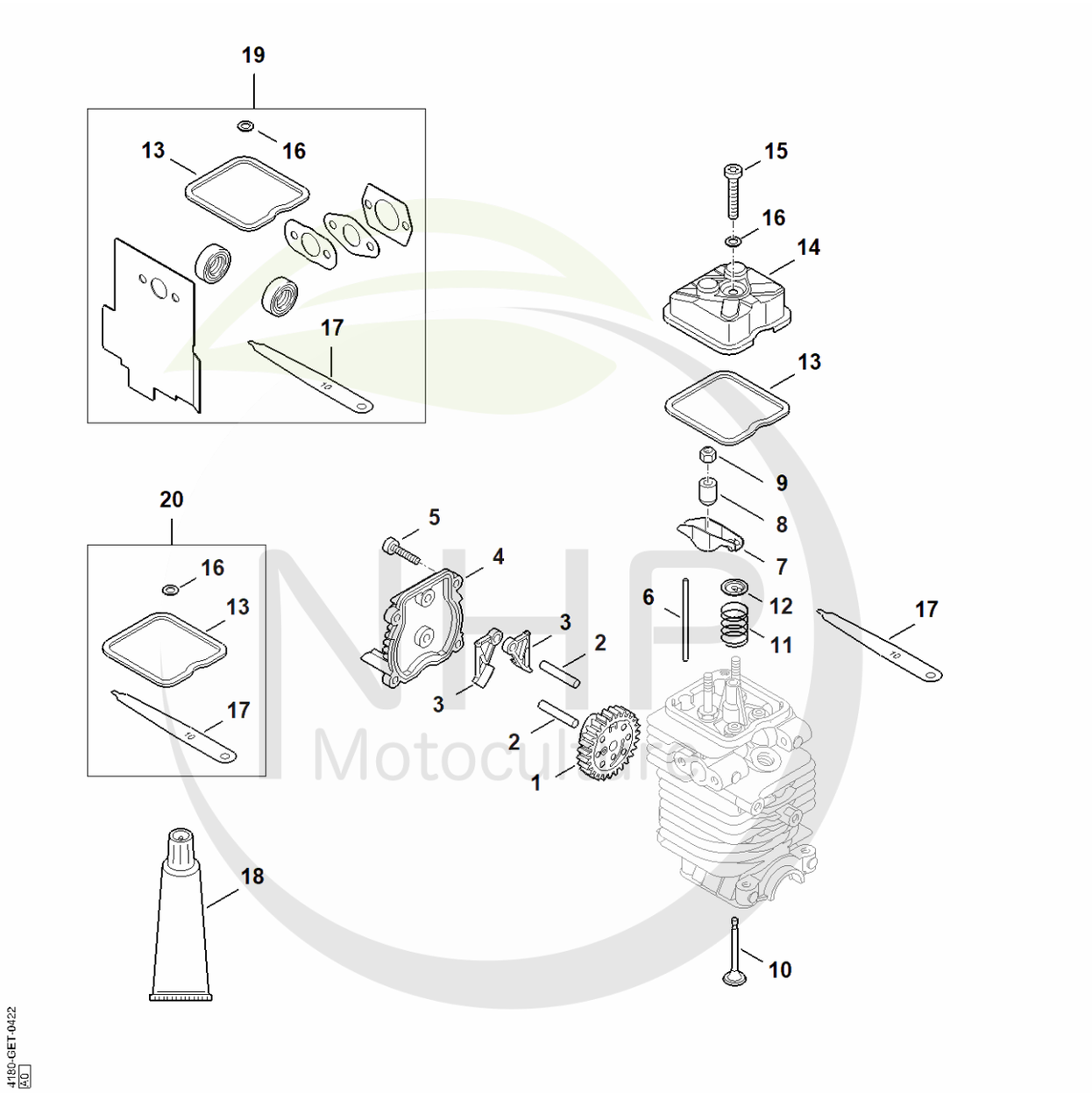

Motoculture
Cultivez votre univers



CLIQUEZ SUR LES RÉFÉRENCES SOULIGNÉES

1 produit : accès direct à sa fiche NHP.
Plusieurs produits : recherche sur le site NHP.

20/20 références reliées au catalogue.

Distribution par ou commande à soupapes

#	Numéro de pièce	Description	Quantité	Contient un ou plusieurs articles	Remarques
1	4180 030 1800	Roue à came	1		
2	4180 038 0803	Boulon 5x26,5	2		
3	4180 038 1900	Culbuteur	2		
4	4180 038 1300	Couvercle	1		
5	9075 478 3018	Vis cylindrique IS-D4x18	4		
6	4180 038 2600	Poussoir de culbuteur	2		
7	4282 038 1000	Culbuteur	2		
8	4180 038 2000	Douille	2		
9	4180 038 2700	Écrou de sécurité M5	2		
10	4180 025 2003	Soupape	2		
11	4180 025 1600	Ressort de soupape	2		
12	4180 025 3000	Agrafe de ressort	2		
13	4180 029 0500	Joint	1		
14	4180 025 1100	Couvercle de soupape	1		
15	9022 346 1070	Vis cylindrique IS-M5x30	1		
16	9636 815 0270	Anneau de joint 5x9x1	1		
17	4180 893 6400	Calibre de réglage	1		
18	0783 830 2000	Pâte d'étanchéité Dirko HT rouge	1		
19	4180 007 1015	Jeu de joints	1	13, 16, 17	
20	4180 007 1005	Jeu de pièces de réglage jeu soupapes	1	13, 16, 17	

NHP Motoculture
Cultivez votre univers



IDENTIFIEZ LE REPÈRE

Puis retrouvez la référence correspondante dans la nomenclature associée.

Ouvrir la nomenclature - page 7

Dispositif de lancement, Réservoir d'essence

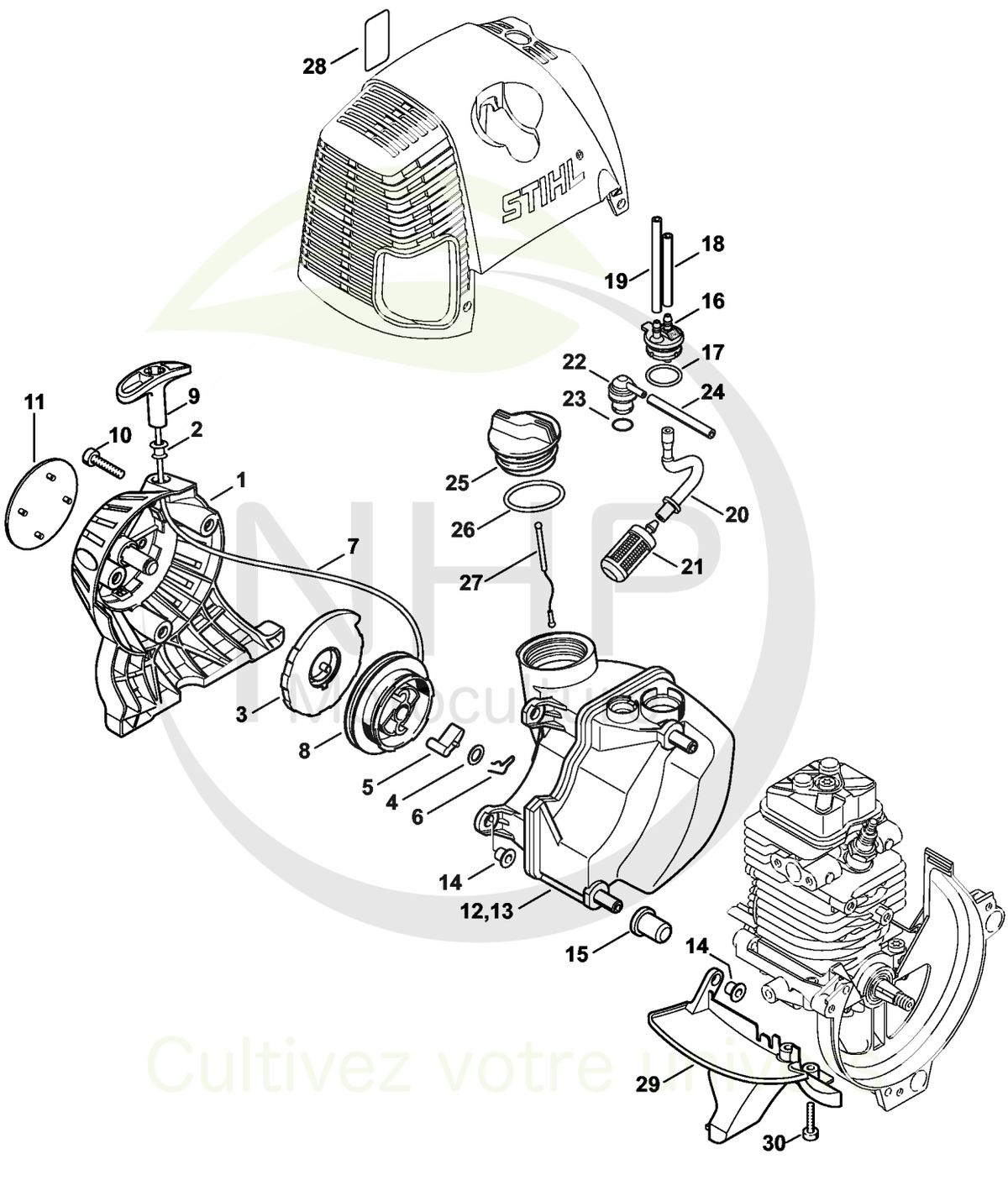

Cultivez votre univ



CLIQUEZ SUR LES RÉFÉRENCES SOULIGNÉES

1 produit : accès direct à sa fiche NHP.
Plusieurs produits : recherche sur le site NHP.

21/22 références reliées au catalogue.

Dispositif de lancement, Réservoir d'essence

#	Numéro de pièce	Description	Quantité	Contient un ou plusieurs articles	Remarques
	4180 190 4000	Dispositif de lancement	1	1 - 9	
1	4180 190 0400	Couvercle de lanceur	1	2	
2	9416 868 6650	Rivet 6,5x0,5x8,8	1		
3	4180 190 0600	Ressort de rappel	1		
4	0000 958 0923	Rondelle	1		
5	4116 195 7200	Cliquet	1		
6	1118 195 3500	Ressort	1		
7	0000 195 8203	Câble de lancement Ø 3x850 mm	1		
	0000 930 2208	Câble de lancement Ø 3 mm x 30,5 m	1		
	0000 930 2211	Câble de lancement Ø 3 mm x 60,8 m	1		
8	4128 195 0400	Poulie à câble	1		
9	4140 195 3400	Poignée	1		
10	9075 478 4159	Vis cylindrique IS-D5x24	3		
11	4313 967 1504	Plaque matricule BT 130	1		
13	4180 350 0419	Réservoir d'essence	1	14 - 28	USA
14	9991 003 5087	Douille 7,5x6,8	3		
15	4180 352 8100	Pièce intercalaire	2		
16	4180 350 1402	Pièce de raccordement	1	17, 20	
17		Joint torique	1		
18		Tuyau 3,1x5,7x49 mm, R5	1		
	0000 937 5004	Tuyau 3,1x5,7 mm x 1 m, R5	1		
19		Tuyau 3,1x5,7x79 mm, R3	1		
	0000 930 2803	Tuyau 3,1x5,7 mm x 1 m, R3	1		
	0712 923 8004	Tuyau 3,1x5,7 mm x 10 m, R3	1		
20		Tuyau	1		
21	0000 350 3502	Crépine d'aspiration	1		

NHP Motoculture
Cultivez votre univers



CLIQUEZ SUR LES RÉFÉRENCES SOULIGNÉES

1 produit : accès direct à sa fiche NHP.
Plusieurs produits : recherche sur le site NHP.

8/8 références reliées au catalogue.

Dispositif de lancement, Réservoir d'essence

#	Numéro de pièce	Description	Quantité	Contient un ou plusieurs articles	Remarques
22	0000 350 5807	Aération de réservoir	1	23	
23		Joint torique	1		
24	4119 141 8600	Tuyau	1		
25	0000 350 0527	Bouchon de réservoir	1	26, 27	
26	9645 951 3890	Joint torique 35x3-FPM 80	1		
27	0000 350 0900	Corde	1		
28	0000 967 7236	Pictogramme d'avertissement bouchon de réservoir	1		USA
29	4180 350 6501	Recouvrement	1	14	
30	9075 478 3018	Vis cylindrique IS-D4x18	2		

NHP Motoculture
Cultivez votre univers



IDENTIFIEZ LE REPÈRE

Puis retrouvez la référence correspondante dans la nomenclature associée.

Ouvrir la nomenclature - page 10

Silencieux, Filtre à air, Capot de canalisation d'air

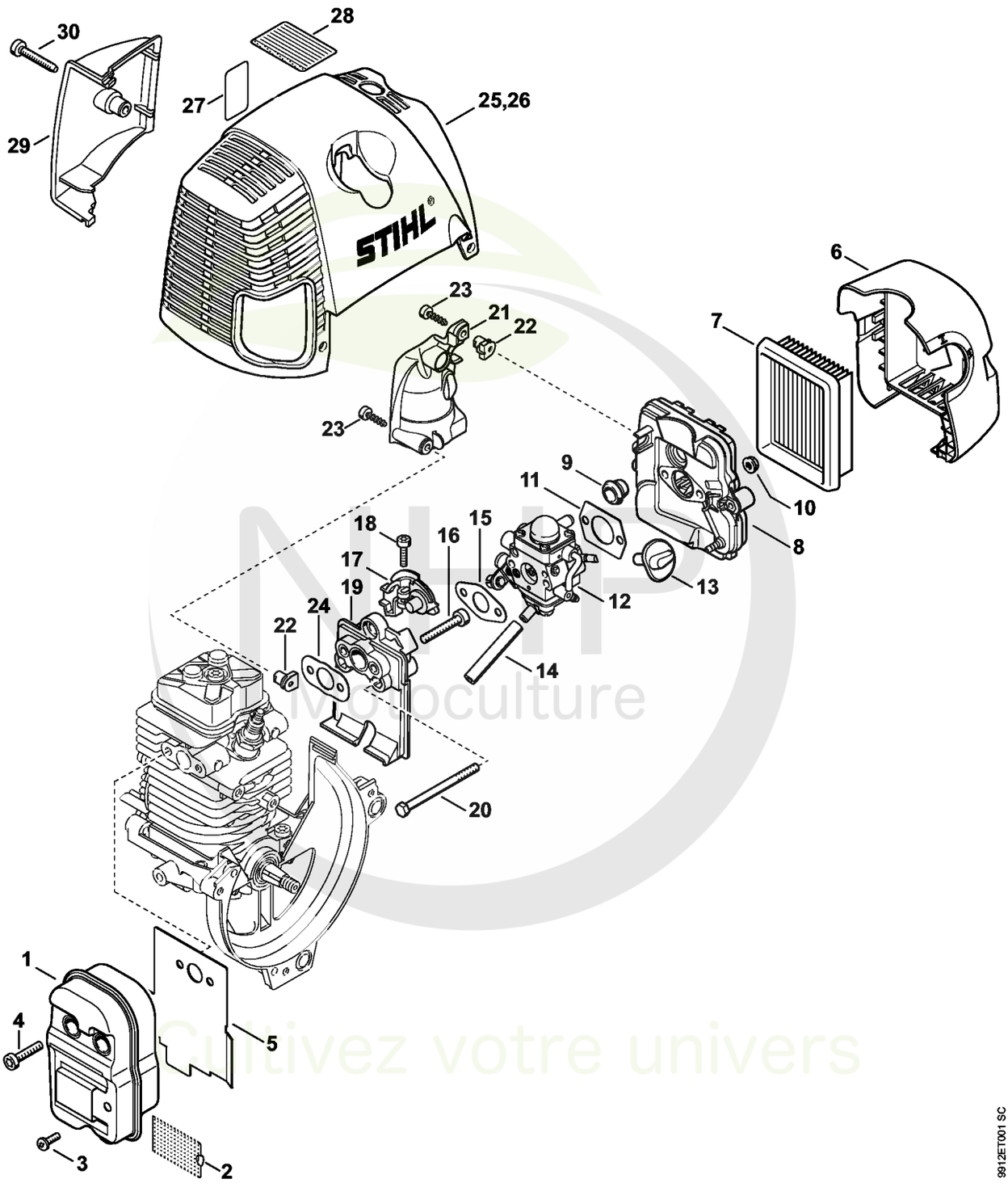

Motoculture
Cultivez votre univers



CLIQUEZ SUR LES RÉFÉRENCES SOULIGNÉES

1 produit : accès direct à sa fiche NHP.
Plusieurs produits : recherche sur le site NHP.

25/26 références reliées au catalogue.

Silencieux, Filtre à air, Capot de canalisation d'air

#	Numéro de pièce	Description	Quantité	Contient un ou plusieurs articles	Remarques
1	4180 140 0605	Silencieux	1	2, 3	
2	4180 141 9001	Grille	1		
3	9039 448 0656	Vis taraud M4x9,6	1		
4	9075 478 4159	Vis cylindrique IS-D5x24	3		
5	4180 149 0600	Joint de silencieux	1		
6	4180 140 1005	Couvercle de filtre	1		
7	4134 141 0300	Filtre à air	1		
8	4180 140 2803	Boîtier de filtre	1		
9	4134 123 7500	Douille	1		
10	9216 261 0700	Ecrou à six pans M5	2		
11	4114 149 1205	Joint	1		
12	4180 120 0613	Carburateur C1Q-S176A	1	13	
13	4180 182 9503	Bouton de réglage	1		
14	4180 141 8601	Tuyau d'impulsions	1		
15	4180 129 0905	Joint	1		
16	9075 478 4167	Vis cylindrique IS-D5x32	2		
17	4180 182 7601	Pièce de serrage	1		
18	9022 313 0680	Vis cylindrique IS M4x16	1		
19	4180 121 1604	Bride intermédiaire	1		
20	9007 319 1135	Vis à six pans M5x65	2		
21	4180 123 0600	Recouvrement	1		
22	9286 929 0030	Ecrou à rapporter 40x2,5x5	2		
23	9074 478 3025	Vis cylindrique IS P4x16	2		
24	4180 129 0906	Joint	1		
25	4180 080 1602	Capot	1		
26	4180 080 1608	Capot	1	27, 28	USA

NHP Motoculture
Cultivez votre univers



CLIQUEZ SUR LES RÉFÉRENCES SOULIGNÉES

1 produit : accès direct à sa fiche NHP.
Plusieurs produits : recherche sur le site NHP.

4/5 références reliées au catalogue.

Silencieux, Filtre à air, Capot de canalisation d'air

#	Numéro de pièce	Description	Quantité	Contient un ou plusieurs articles	Remarques
27	0000 967 7236	Pictogramme d'avertissement bouchon de réservoir	1		USA
28	0000 967 4066	Avertissement Tamis pare-étincelles	1		USA
29	4313 080 0900	Capot de canalisation d'air	1		
30	9075 478 4167	Vis cylindrique IS-D5x32	1		
	4180 007 1015	Jeu de joints	1	5, 11, 15, 24	

NHP Motoculture
Cultivez votre univers



IDENTIFIEZ LE REPÈRE

Puis retrouvez la référence correspondante dans la nomenclature associée.

Ouvrir la nomenclature - page 13

Dispositif d'allumage

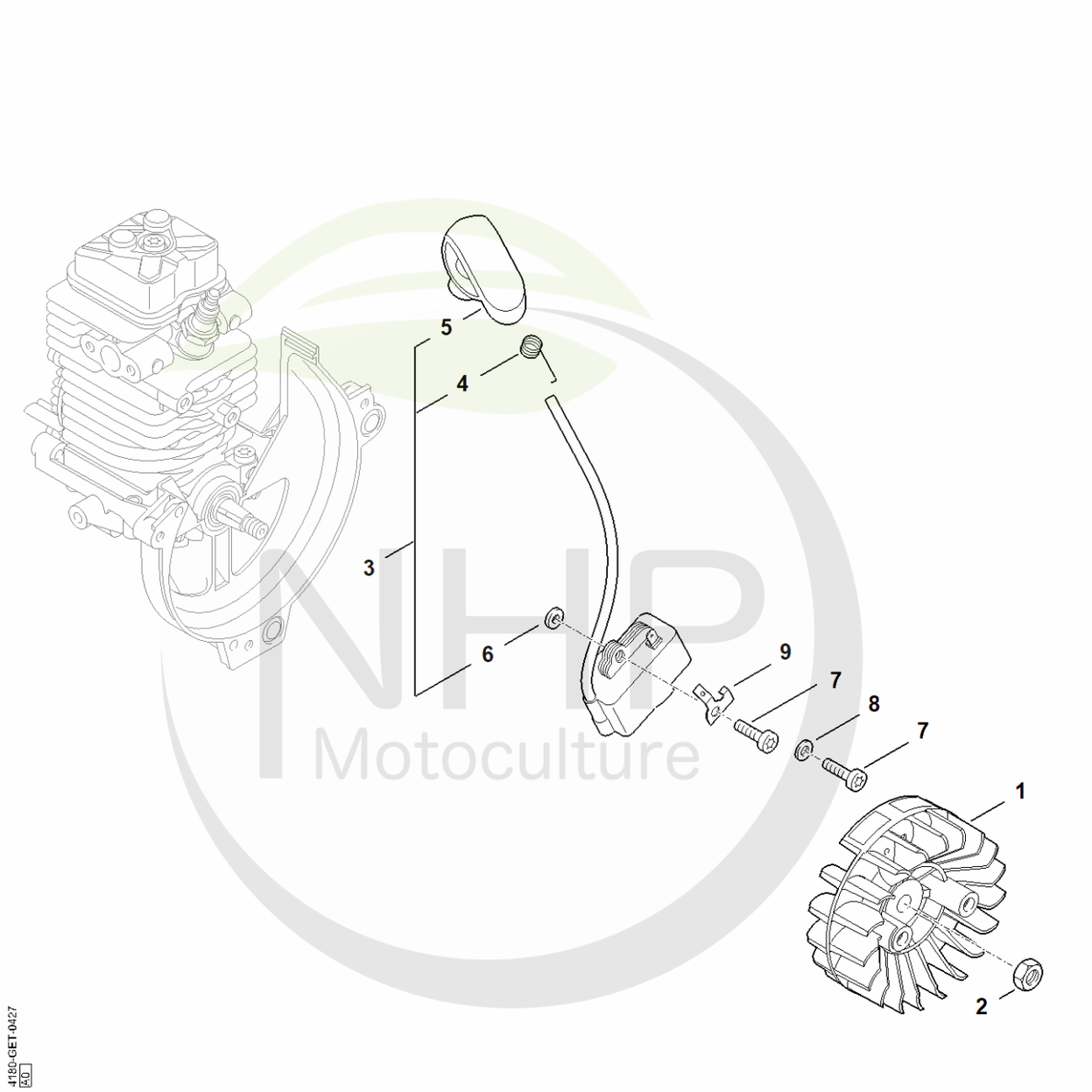

NHP Motoculture
Cultivez votre univers



CLIQUEZ SUR LES RÉFÉRENCES SOULIGNÉES

1 produit : accès direct à sa fiche NHP.
Plusieurs produits : recherche sur le site NHP.

9/9 références reliées au catalogue.

Dispositif d'allumage

#	Numéro de pièce	Description	Quantité	Contient un ou plusieurs articles	Remarques
1	4180 400 1200	Rotor	1		
2	9210 261 1140	Écrou à six pans M8x1	1		
3	4249 400 1300	Module d'allumage	1	4 - 6	
4	0000 998 0604	Ressort coudé	1		
5	4180 405 1000	Contact de câble d'allumage	1		
6	4180 404 9300	Rondelle	2		
7	9075 478 3018	Vis cylindrique IS-D4x18	2		
8	9291 021 0100	Rondelle 4,3	1		
9	4180 431 2100	Languette enfichable	1		

NHP Motoculture
Cultivez votre univers



IDENTIFIEZ LE REPÈRE

Puis retrouvez la référence correspondante dans la nomenclature associée.

Ouvrir la nomenclature - page 15

Embrayage, Carter de ventilateur

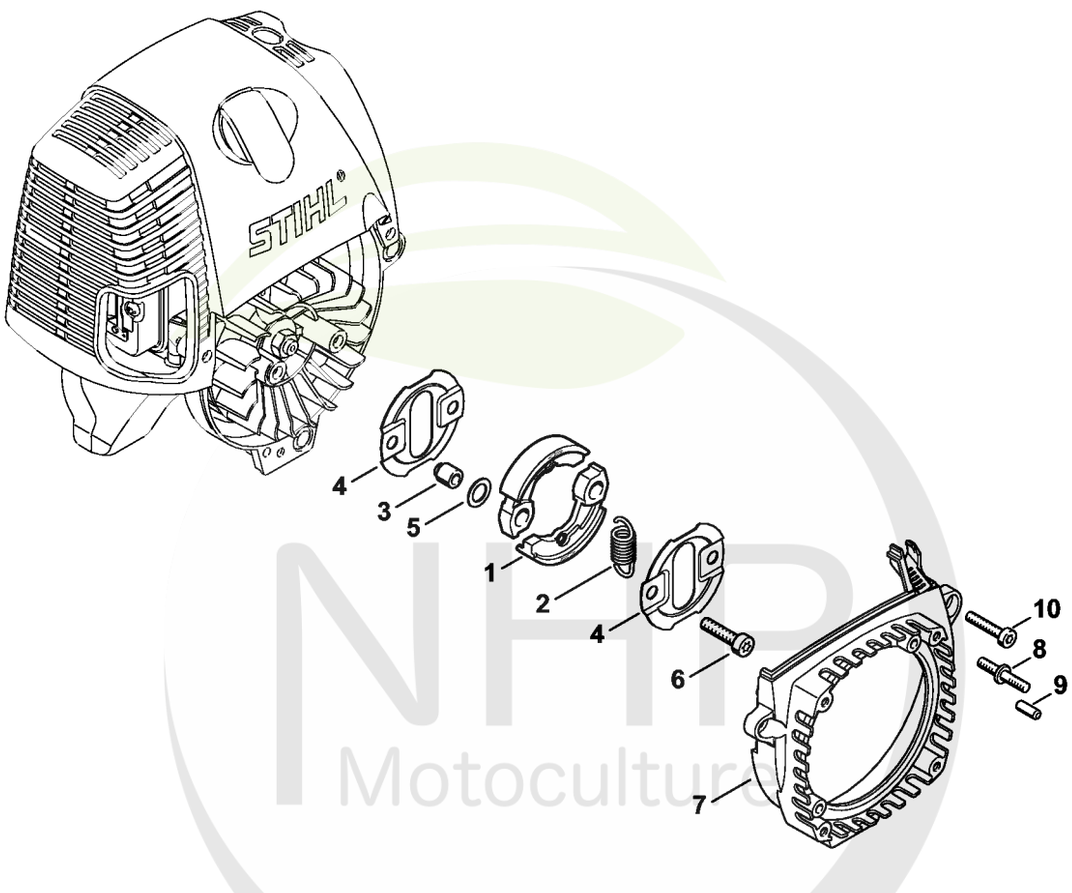

NHP Motoculture
Cultivez votre univers



CLIQUEZ SUR LES RÉFÉRENCES SOULIGNÉES

1 produit : accès direct à sa fiche NHP.
Plusieurs produits : recherche sur le site NHP.

10/10 références reliées au catalogue.

Embrayage, Carter de ventilateur

#	Numéro de pièce	Description	Quantité	Contient un ou plusieurs articles	Remarques
1	4180 160 2000	Embrayage	1	2	
2	0000 997 5902	Ressort de tension	1		
3	0000 961 0601	Anneau	2		
4	4180 162 1000	Rondelle de recouvrement	2		
5	0000 958 1000	Rondelle 16x10x0,5	2		
6	9022 341 1350	Vis cylindrique IS-M6x25	2		
7	4313 080 1800	Carter de ventilateur	1	8, 9	
8	0000 711 8700	Vis à embase	4		
9	9371 470 2570	Goupille cylindrique 5x12	4		
10	9075 478 4159	Vis cylindrique IS-D5x24	3		

NHP Motoculture
Cultivez votre univers



IDENTIFIEZ LE REPÈRE

Puis retrouvez la référence correspondante dans la nomenclature associée.

Ouvrir la nomenclature - page 17

Carburateur C1Q-S176

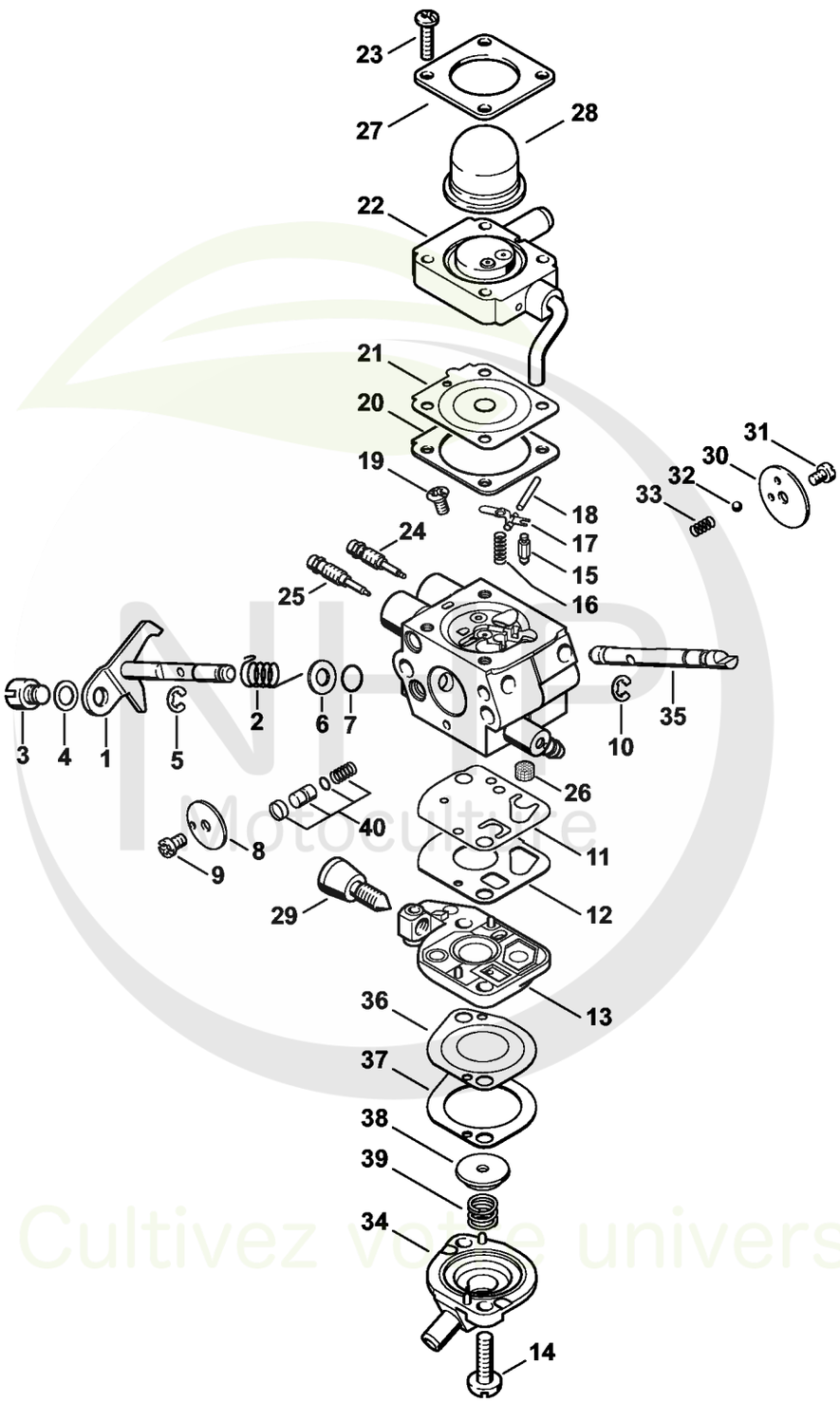

Cultivez votre univers



CLIQUEZ SUR LES RÉFÉRENCES SOULIGNÉES

1 produit : accès direct à sa fiche NHP.
Plusieurs produits : recherche sur le site NHP.

25/26 références reliées au catalogue.

Carburateur C1Q-S176

#	Numéro de pièce	Description	Quantité	Contient un ou plusieurs articles	Remarques
	4180 120 0613	Carburateur C1Q-S176A	1	1 - 40	
1	4180 120 7106	Axe de papillon avec levier	1		
2	4180 122 3004	Ressort	1		
3	4180 121 8900	Boulon	1		
4	4137 121 8600	Rondelle	1		
5	1120 122 9000	Circlip	1		
6	4180 121 8601	Rondelle	1		
7	4180 122 3601	Anneau de joint	1		
8	4180 121 3301	Papillon	1		
9	1125 122 7403	Vis à tête ronde	1		
10	1125 122 9001	Circlip	1		
11	4180 121 4800	Membrane de pompe	1		
12	4180 129 0901	Joint de pompe	1		
13	4180 120 2601	Couvercle de pompe	1	29	
14	4180 122 7101	Vis	2		
15	Z000 018 Z000	Pointeau d'admission	1		
16	1123 122 3001	Ressort	1		
17	1125 121 5000	Levier de réglage d'admission	1		
18	1120 121 9200	Axe	1		
19	1120 122 6600	Vis à embase	1		
20	4229 129 0901	Joint de réglage	1		
21	4314 121 4700	Membrane de réglage	1		
22	4180 120 2208	Bride	1		
23	4140 122 7100	Vis	4		
24	4180 122 6704	Vis H de richesse à haut régime	1		
25	4282 122 6801	Vis L de richesse au ralenti	1		

NHP Motoculture
Cultivez votre univers



CLIQUEZ SUR LES RÉFÉRENCES SOULIGNÉES

1 produit : accès direct à sa fiche NHP.
Plusieurs produits : recherche sur le site NHP.

16/16 références reliées au catalogue.

Carburateur C1Q-S176

#	Numéro de pièce	Description	Quantité	Contient un ou plusieurs articles	Remarques
26	1120 121 7800	Tamis	1		
27	4140 121 0800	Couvercle	1		
28	4226 121 2700	Capuchon	1		
29	4180 122 6200	Vis de réglage de régime de ralenti	1		
30	4128 121 2900	Volet de démarrage	1		
31	1125 122 7403	Vis à tête ronde	1		
32	4119 122 4200	Bille	1		
33	4119 122 3002	Ressort	1		
34	4180 121 0801	Couvercle	1		
35	4180 121 3004	Axe de volet de démarrage	1		
36	4180 121 4801	Membrane de pompe	1		
37	4180 129 0903	Joint de pompe	1		
38	4180 121 8600	Rondelle	1		
39	4180 122 3001	Ressort	1		
40	4180 120 9703	Jeu de Piston de pompe	1		
	4180 007 1061	Jeu de pièces de carburateur	1	11, 12, 20, 21, 36, 37	

NHP Motoculture
Cultivez votre univers



IDENTIFIEZ LE REPÈRE

Puis retrouvez la référence correspondante dans la nomenclature associée.

Ouvrir la nomenclature - page 20

Carter d'accouplement, Frein de mèche

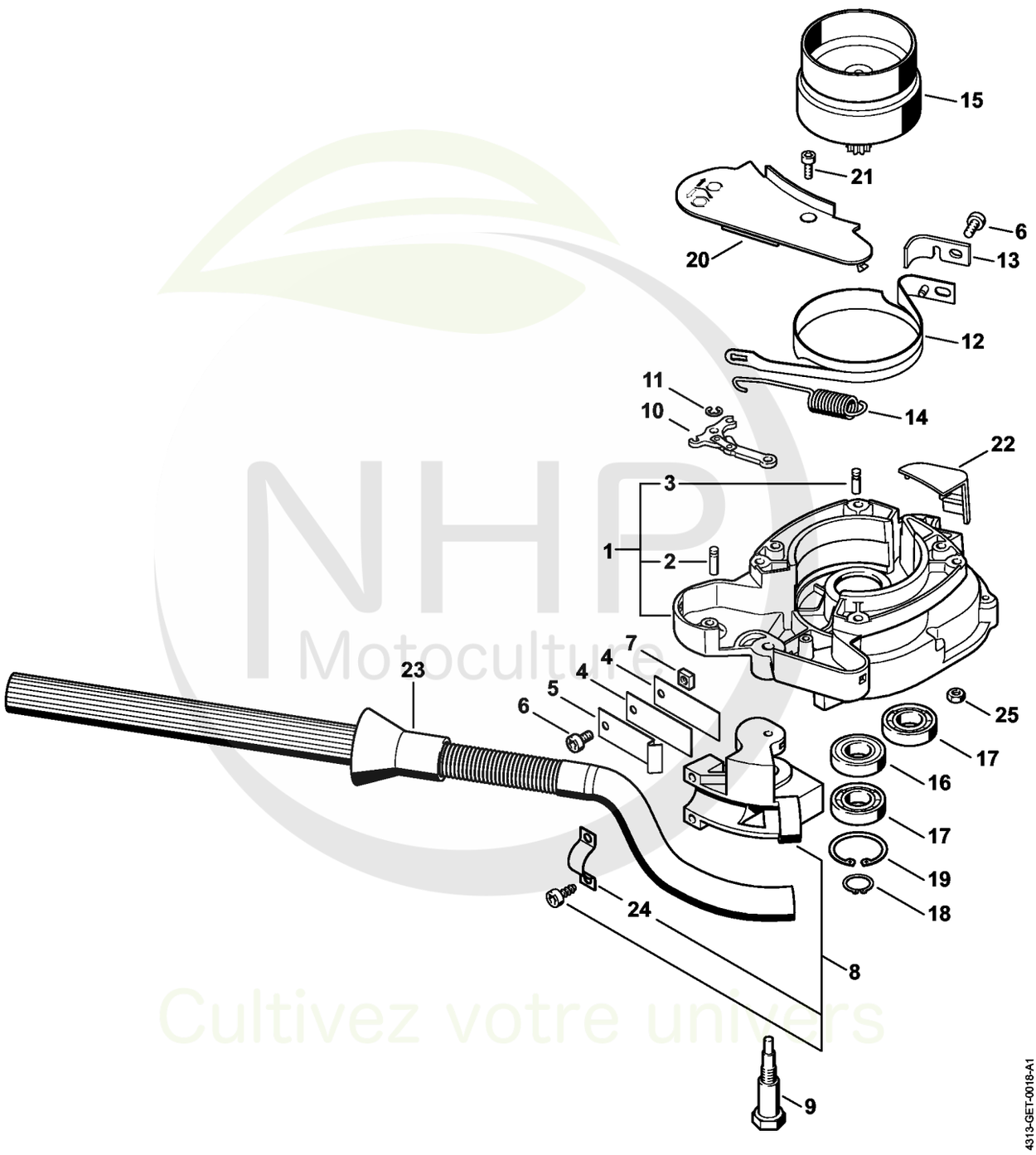

NHP Motoculture
Cultivez votre univers



CLIQUEZ SUR LES RÉFÉRENCES SOULIGNÉES

1 produit : accès direct à sa fiche NHP.
Plusieurs produits : recherche sur le site NHP.

25/25 références reliées au catalogue.

Carter d'accouplement, Frein de mèche

#	Numéro de pièce	Description	Quantité	Contient un ou plusieurs articles	Remarques
1	4313 160 0602	Carter d'accouplement	1	2, 3	
2	1121 162 5200	Boulon	1		
3	1120 162 5200	Boulon	1		
4	4311 162 7805	Ressort à lame	2		
5	4311 162 7800	Ressort à lame	1		
6	9022 341 0960	Vis cylindrique IS-M5x12	2		
7	9222 068 0700	Écrou à quatre pans M5	1		
8	4311 710 4500	Pièce de fixation	1		
9	4311 162 2200	Boulon d'articulation	1		
10	1121 160 5000	Levier	1		
11	9460 624 0400	Anneau d'arrêt 4	1		
12	4313 160 5401	Collier de frein	1		
13	4313 161 9501	Pièce intercalaire	1		
14	4311 162 7900	Ressort de tension	1		
15	4313 160 2901	Cloche d'embrayage	1		
16	9503 003 5260	Roulement rainuré à billes 6002-2Z	1		
17	9503 003 0308	Roulement rainuré à billes DIN625-6002-C0	2		
18	9455 621 1300	Circlip 13x1	1		
19	9456 621 3600	Circlips 32x1,2	1		
20	4313 160 0300	Deckel	1		
21	9022 313 0660	Vis cylindrique IS-M4x12	1		
22	4313 161 1101	Couvercle	1		
23	4311 160 4800	Levier de déclenchement	1		
24	4311 162 2300	Pièce de serrage	1		
25	9216 263 0700	Écrou à six pans M5	4		

NHP Motoculture
Cultivez votre univers



IDENTIFIEZ LE REPÈRE

Puis retrouvez la référence correspondante dans la nomenclature associée.

Ouvrir la nomenclature - page 22

Réducteur

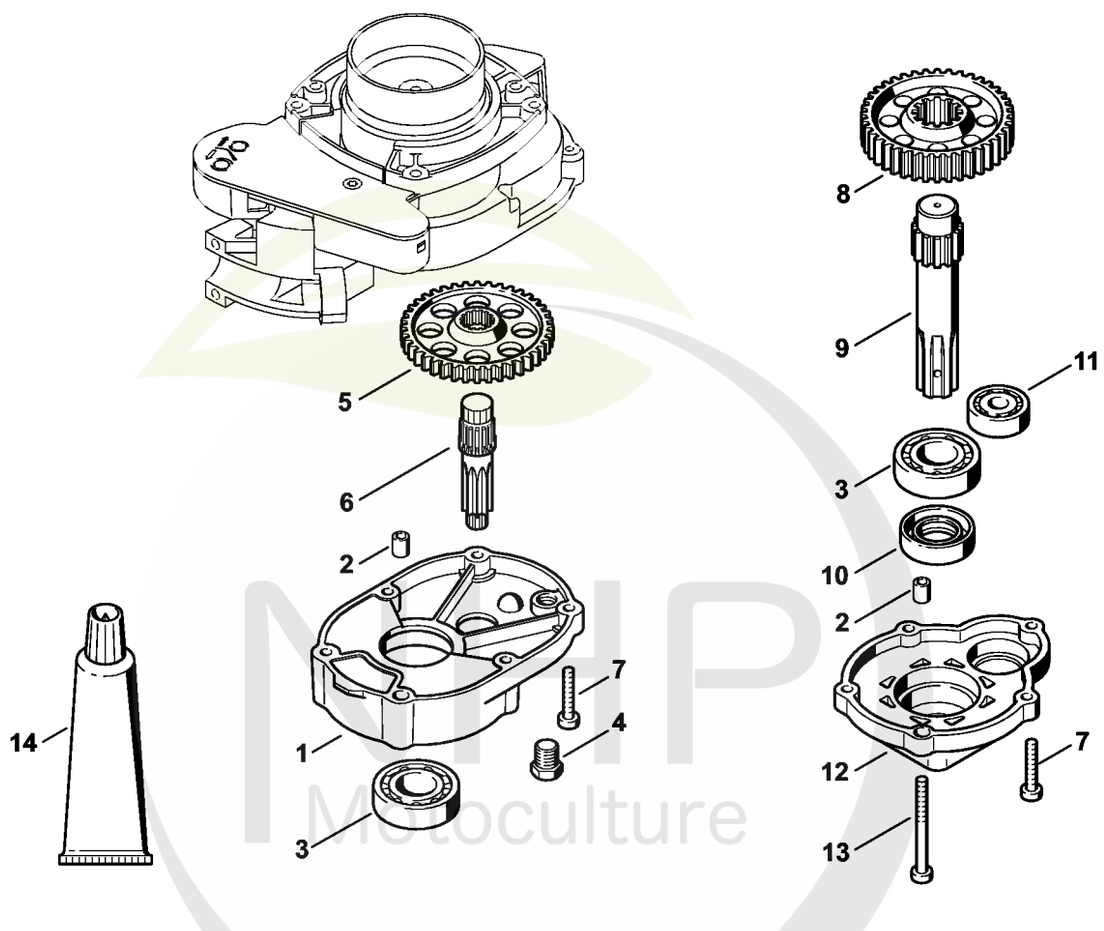

Cultivez votre univers



CLIQUEZ SUR LES RÉFÉRENCES SOULIGNÉES

1 produit : accès direct à sa fiche NHP.
Plusieurs produits : recherche sur le site NHP.

14/14 références reliées au catalogue.

Réducteur

#	Numéro de pièce	Description	Quantité	Contient un ou plusieurs articles	Remarques
1	4313 641 0301	Carter de réducteur	1		
2	4600 641 4900	Douille	2		
3	9503 003 0510	Roulement rainuré à billes 6004	2		
4	4119 713 6500	Vis de fermeture	1		
5	4313 642 0101	Pignon	1		
6	4313 642 2500	Arbre de pignon d'attaque	1		
7	9022 341 0900	Vis cylindrique IS-M5x28	3		
8	4313 642 0102	Pignon	1		
9	4313 642 0600	Arbre de sortie	1		
10	9630 003 3616	Bague d'étanchéité 35x20x7	1		
11	9503 003 6320	Roulement rainuré à billes 6200	1		
12	4313 641 0400	Couvercle du réducteur	1		
13	9022 341 1110	Vis cylindrique IS-M5x52	4		
14	0781 120 1022	Graisse de transmission (Superlub FS, tube de 40 g)	1		

NHP Motoculture
Cultivez votre univers



IDENTIFIEZ LE REPÈRE

Puis retrouvez la référence correspondante dans la nomenclature associée.

Ouvrir la nomenclature - page 24

Poignée de commande

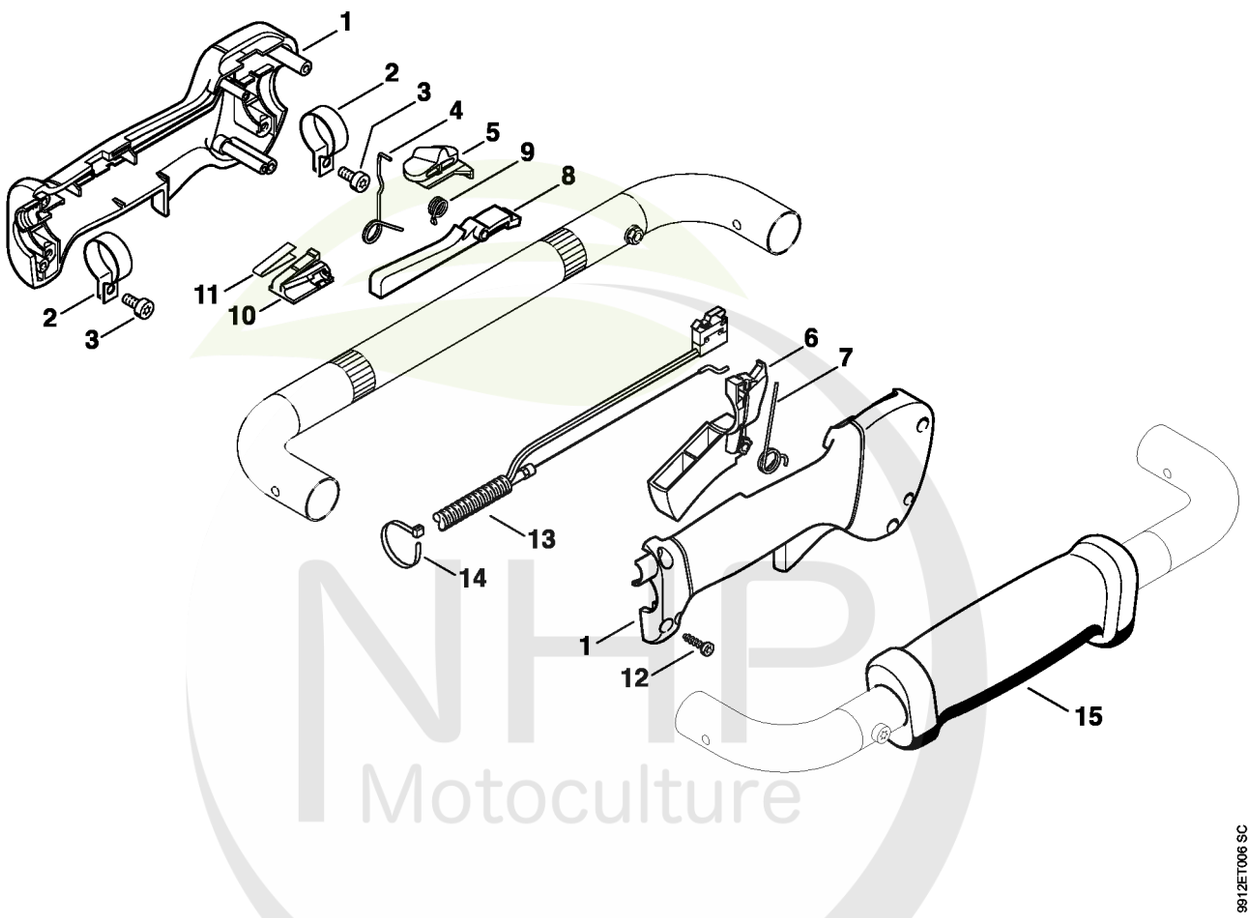

NHP Motoculture
Cultivez votre univers



CLIQUEZ SUR LES RÉFÉRENCES SOULIGNÉES

1 produit : accès direct à sa fiche NHP.
Plusieurs produits : recherche sur le site NHP.

16/16 références reliées au catalogue.

Poignée de commande

#	Numéro de pièce	Description	Quantité	Contient un ou plusieurs articles	Remarques
	4137 790 1307	Poignée de commande	1	1 - 12	
1	4137 790 0300	Poignée	1		
2	4137 791 9400	Collier de serrage	2		
3	9022 341 0960	Vis cylindrique IS-M5x12	2		
4	4137 182 4505	Ressort coudé	1		
5	4137 182 1701	Curseur combiné	1		
6	4137 182 1001	Manette des gaz	1		
7	4137 182 4504	Ressort coudé	1		
8	4137 182 0802	Levier d'arrêt	1		
9	4128 182 4501	Ressort coudé	1		
10	4128 793 3000	Curseur	1		
11	4128 791 3100	Ressort	1		
12	9074 478 3025	Vis cylindrique IS P4x16	4		
13	4180 180 1151	Câble de commande des gaz	1		
14	0751 010 7056	Serre-câbles	2		
15	4313 791 0300	Poignée	1		

NHP Motoculture
Cultivez votre univers



IDENTIFIEZ LE REPÈRE

Puis retrouvez la référence correspondante dans la nomenclature associée.

Ouvrir la nomenclature - page 26

Poignée tubulaire

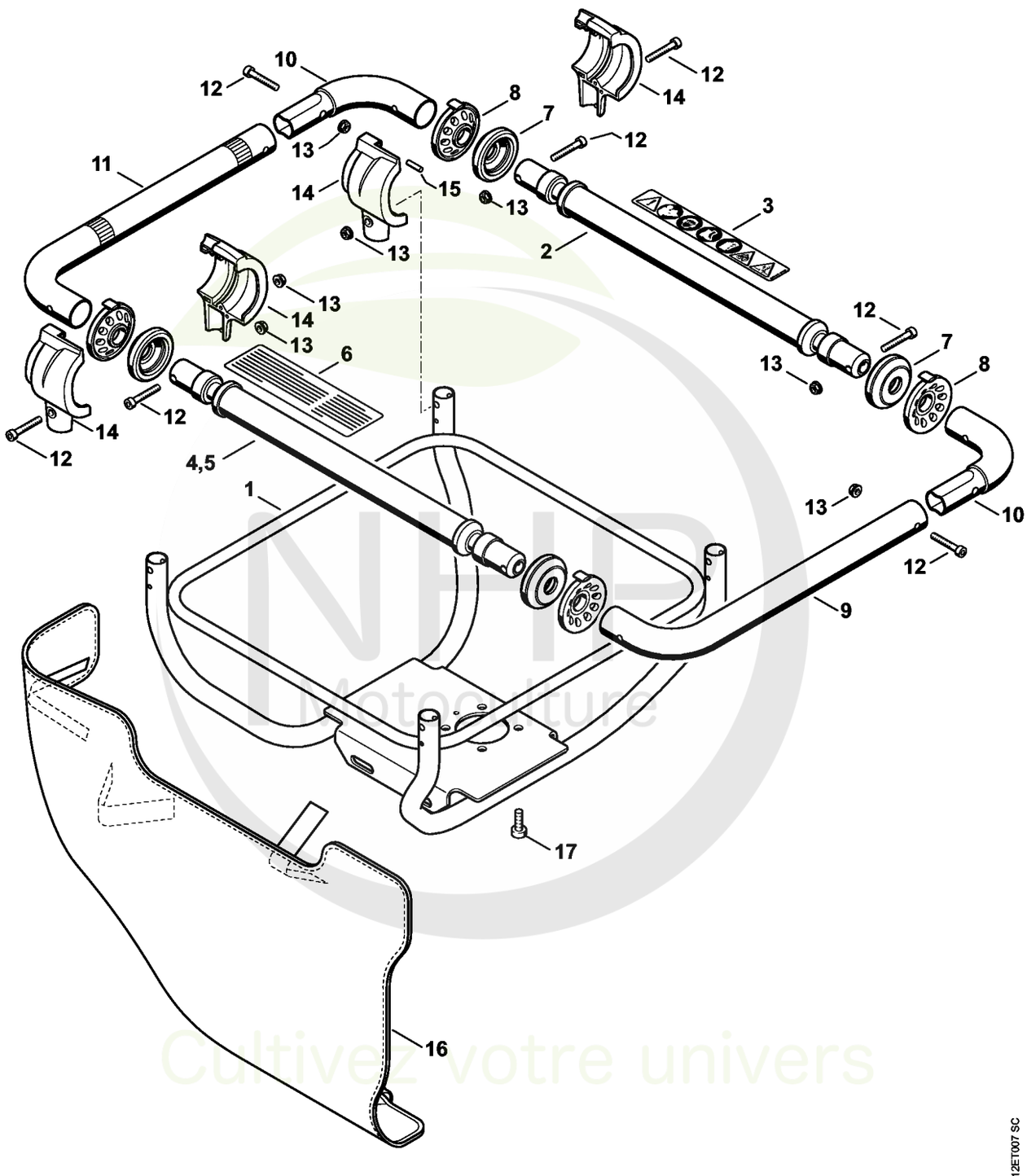

NHP Motoculture
Cultivez votre univers



CLIQUEZ SUR LES RÉFÉRENCES SOULIGNÉES

1 produit : accès direct à sa fiche NHP.
Plusieurs produits : recherche sur le site NHP.

15/17 références reliées au catalogue.

Poignée tubulaire

#	Numéro de pièce	Description	Quantité	Contient un ou plusieurs articles	Remarques
1	4313 790 5601	Cadre de poignée	1		
2	4313 790 2901	Tube	1	3	
3	4313 967 3700	Pictogramme d'avertissement BT	1		
4	4313 790 2900	Tube	1		
5	4313 790 2902	Tube	1	6	USA
6	4311 967 3500	Plaque indicatrice	1		USA
7	4313 792 9400	Butée	4		
8	4313 792 9300	Amortisseur en caoutchouc	4		
9	4313 791 1702	Poignée tubulaire	1		
10	4313 791 5500	Equerre	2		
11	4313 791 1703	Poignée tubulaire	1		
12	9022 341 1070	Vis cylindrique IS-M5x30	10		
13	9216 263 0700	Écrou à six pans M5	10		
14	4313 790 0901	Carter AV	4	15	
15	9371 470 2168	Goupille cylindrique 4h8x25	1		
16	4313 748 2501	Rembourrage	1		
17	9022 341 1310	Vis IS M6x18	4		

NHP Motoculture
Cultivez votre univers



IDENTIFIEZ LE REPÈRE

Puis retrouvez la référence correspondante dans la nomenclature associée.

Mèche à terre

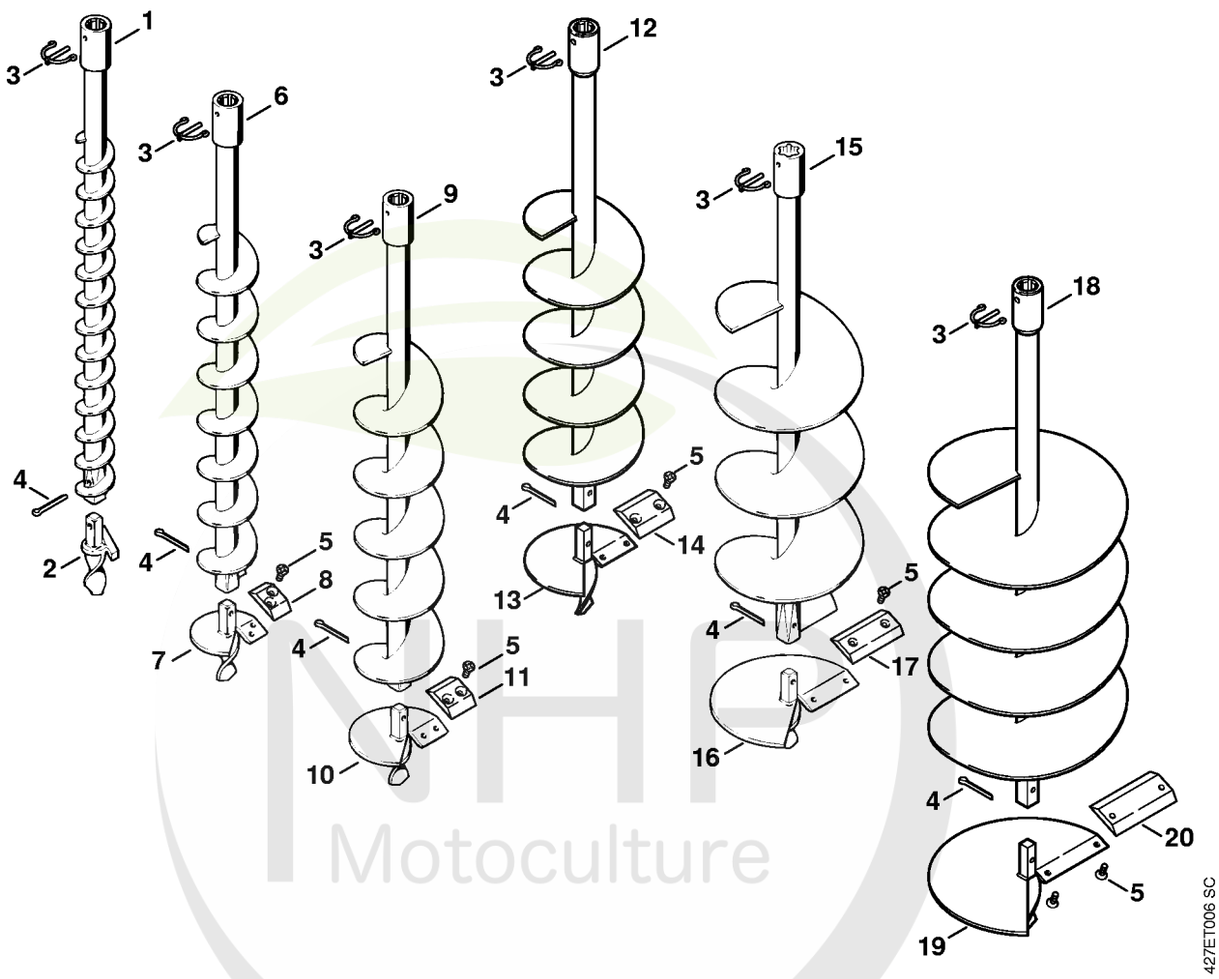

NHP Motoculture
Cultivez votre univers



IDENTIFIEZ LE REPÈRE

Puis retrouvez la référence correspondante dans la nomenclature associée.

Ouvrir la nomenclature - page 29

Mèche à terre

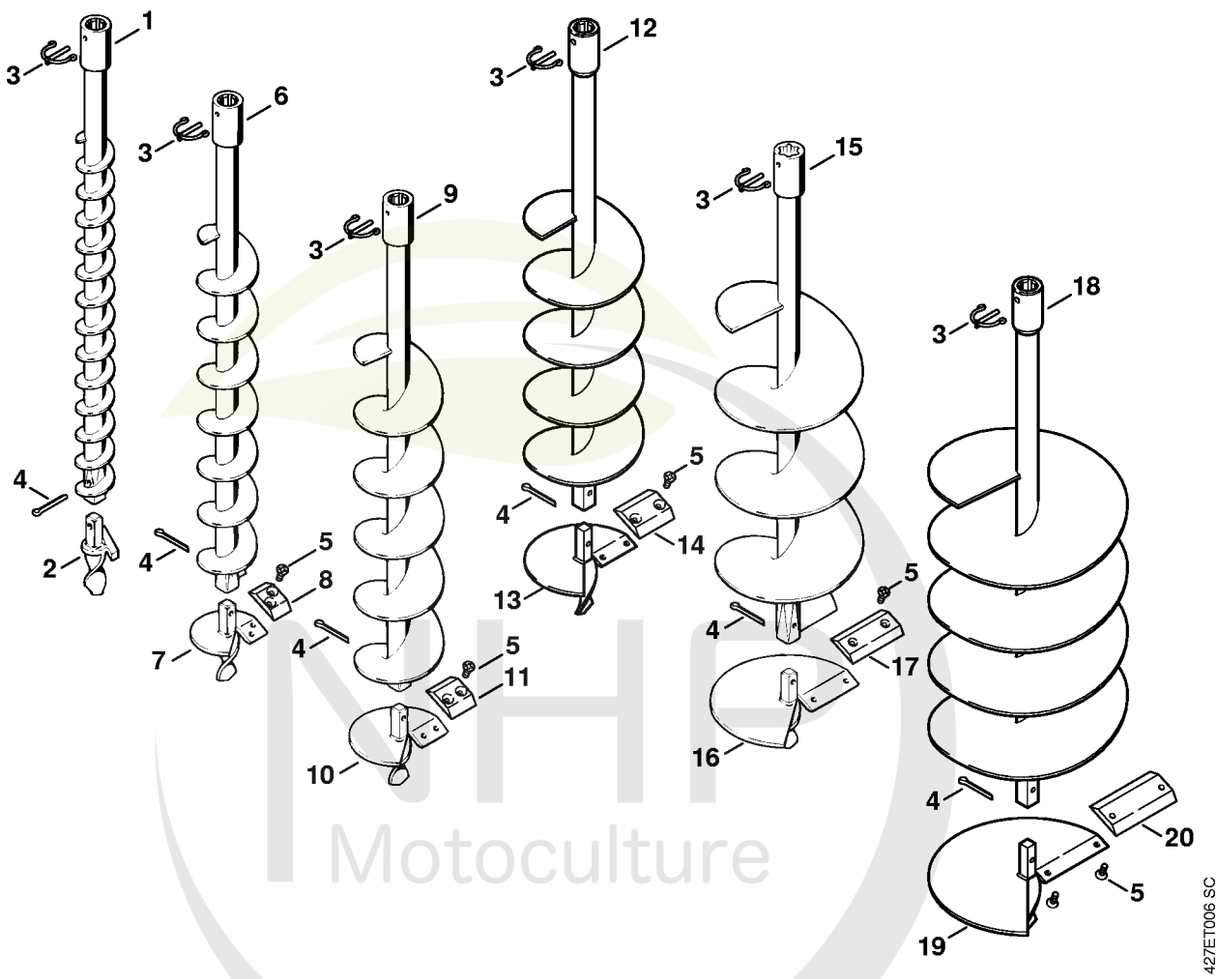

NHP Motoculture
Cultivez votre univers



CLIQUEZ SUR LES RÉFÉRENCES SOULIGNÉES

1 produit : accès direct à sa fiche NHP.
Plusieurs produits : recherche sur le site NHP.

20/20 références reliées au catalogue.

Mèche à terre

#	Numéro de pièce	Description	Quantité	Contient un ou plusieurs articles	Remarques
1	4404 680 2004	Mèche à terre Ø 40 mm	1	2 - 4	
2	4404 680 3050	Tête de la mèche Ø 40 mm	1		
3	4311 682 3500	Cheville d'arrêt	1		
4	9395 021 2360	Goupille fendue 4,5x40	1		
5	9064 346 1278	Vis à tête fraisée M6x14	2		
6	4404 680 2006	Mèche à terre Ø 60 mm	1	3 - 5, 7, 8	
7	4404 680 3051	Tête de la mèche Ø 60 mm	1	5, 8	
8	4404 682 3101	Lame Ø 60 mm	1		
9	4404 680 2009	Mèche à terre Ø 90 mm	1	3 - 5, 10, 11	
10	4404 680 3052	Tête de la mèche Ø 90 mm	1	5, 11	
11	4404 682 3102	Lame Ø 90 mm	1		
12	4404 680 2012	Mèche à terre Ø 120 mm	1	3 - 5, 13, 14	
13	4404 680 3053	Tête de la mèche Ø 120 mm	1	5, 14	
14	4404 682 3103	Lame Ø 120 mm	1		
15	4404 680 2015	Mèche à terre Ø 150 mm	1	3 - 5, 16, 17	
16	4404 680 3054	Tête de la mèche Ø 150 mm	1	5, 17	
17	4404 682 3104	Lame Ø 150 mm	1		
18	4404 680 2020	Mèche à terre Ø 200 mm	1	3 - 5, 19, 20	
19	4404 680 3055	Tête de la mèche Ø 200 mm	1	5, 20	
20	4404 682 3105	Lame Ø 200 mm	1		

NHP Motoculture
Cultivez votre univers



IDENTIFIEZ LE REPÈRE

Puis retrouvez la référence correspondante dans la nomenclature associée.

Ouvrir la nomenclature - page 31

Mèche à terre

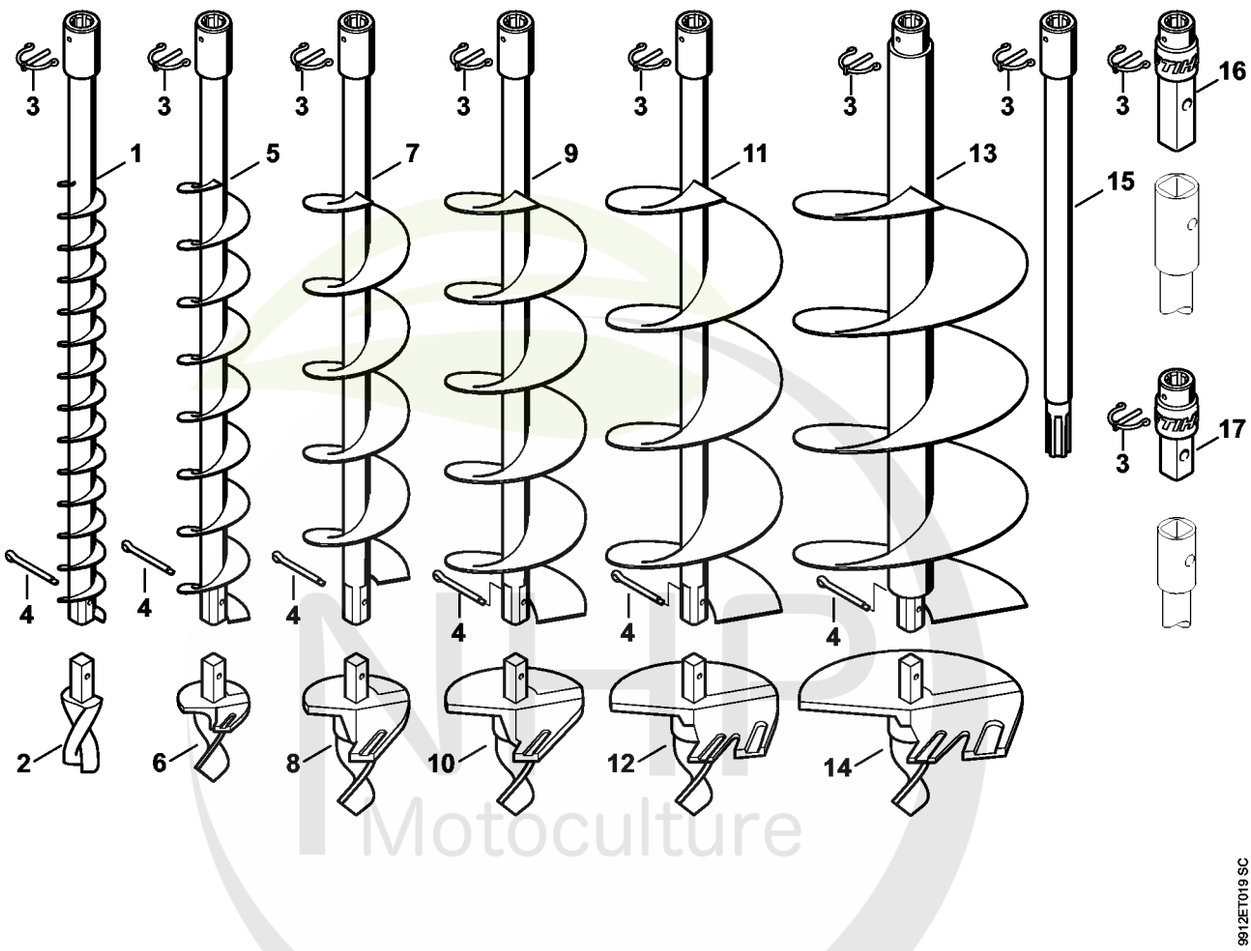

Motoculture
Cultivez votre univers



CLIQUEZ SUR LES RÉFÉRENCES SOULIGNÉES

1 produit : accès direct à sa fiche NHP.
Plusieurs produits : recherche sur le site NHP.

2/17 références reliées au catalogue.

Mèche à terre

#	Numéro de pièce	Description	Quantité	Contient un ou plusieurs articles	Remarques
1	4313 680 2030	Mèche à terre Ø 40 mm	1	2 - 4	
2	4313 680 3000	Tête de la mèche	1		
3	4311 682 3500	Cheville d'arrêt	1		
4	9395 021 2360	Goupille fendue 4,5x40	1		
5	4313 680 2031	Mèche à terre Ø 60 mm	1	3, 4, 6	
6	4313 680 3001	Tête de la mèche	1		
7	4313 680 2032	Mèche à terre Ø 90 mm	1	3, 4, 8	
8	4313 680 3002	Tête de la mèche	1		
9	4313 680 2033	Mèche à terre Ø 120 mm	1	3, 4, 10	
10	4313 680 3003	Tête de la mèche	1		
11	4313 680 2034	Mèche à terre Ø 150 mm	1	3, 4, 12	
12	4313 680 3004	Tête de la mèche	1		
13	4313 680 2035	Mèche à terre Ø 200 mm	1	3, 4, 14	
14	4313 680 3005	Tête de la mèche	1		
15	4313 680 2302	Tige-rallonge 450 mm	1	3	
16	4313 680 3900	Adaptateur 1"	1	3	
17	4313 680 3901	Adaptateur 7/8"	1	3	

NHP Motoculture
Cultivez votre univers



IDENTIFIEZ LE REPÈRE

Puis retrouvez la référence correspondante dans la nomenclature associée.

Ouvrir la nomenclature - page 33

Outils de forage, Outils, Accessoires optionnels

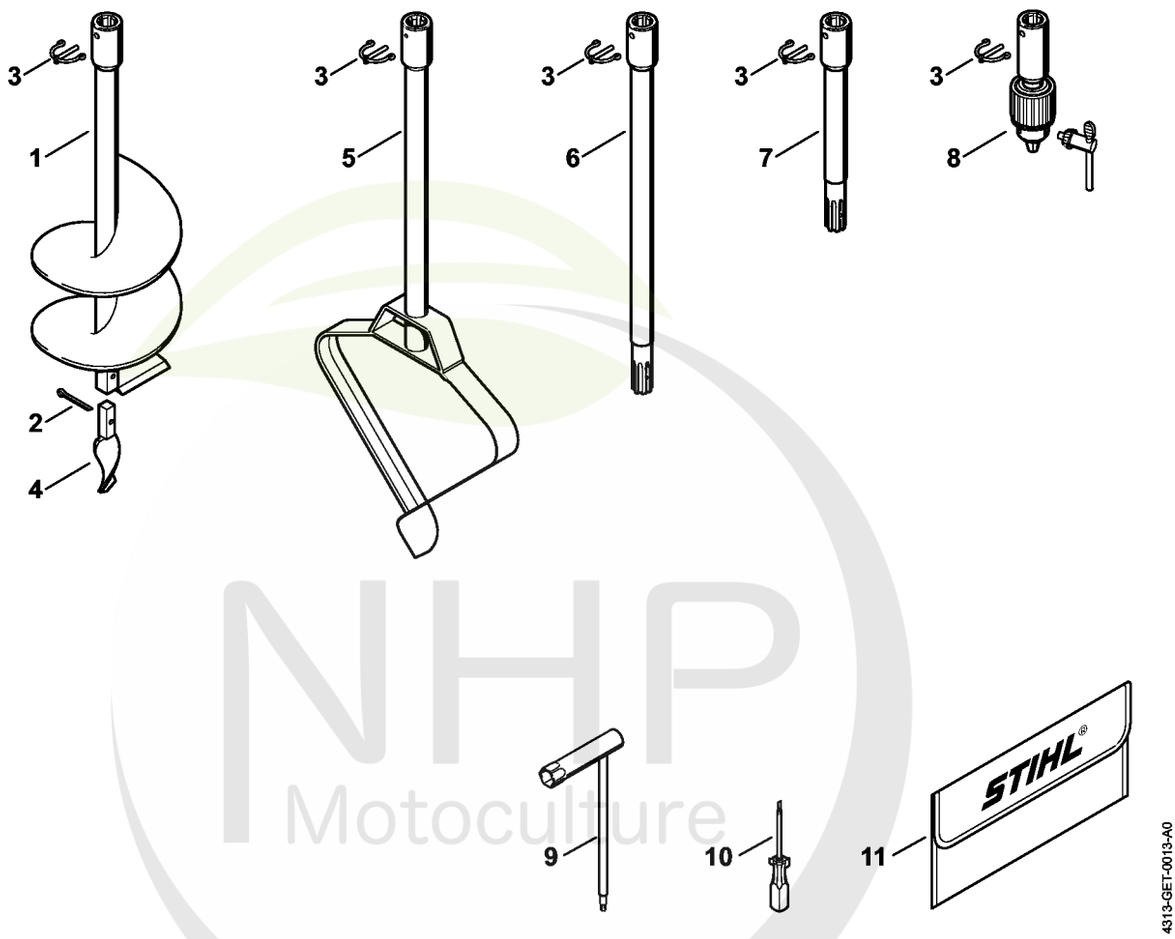

NHP Motoculture
Cultivez votre univers



CLIQUEZ SUR LES RÉFÉRENCES SOULIGNÉES

1 produit : accès direct à sa fiche NHP.
Plusieurs produits : recherche sur le site NHP.

10/11 références reliées au catalogue.

Outils de forage, Outils, Accessoires optionnels

#	Numéro de pièce	Description	Quantité	Contient un ou plusieurs articles	Remarques
1	4311 680 2515	Tarière à plantation Ø 150 mm	1	2 - 4	
2	9395 021 2360	Goupille fendue 4,5x40	1		
3	4311 682 3500	Cheville d'arrêt	1		
4	4311 680 3305	Pointe de forage	1		
5	4404 680 1900	Tarière en forme de cœur Ø 260 mm	1	3	
6	4311 680 2350	Tige-rallonge 450 mm	1	3	
7	4313 680 2300	Tige-rallonge 250 mm	1	3	
8	4311 680 4010	Mandrin porte-mèche	1	3	
9	4237 890 3400	Clé multiple	1		
10	0000 890 2300	Tournevis	1		
11	0000 891 0810	Pochette à outils	1		

NHP Motoculture
Cultivez votre univers



IDENTIFIEZ LE REPÈRE

Puis retrouvez la référence correspondante dans la nomenclature associée.

Ouvrir la nomenclature - page 35

Numéro de machine

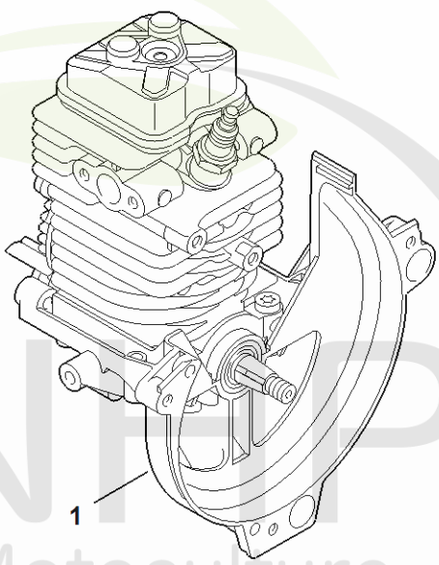

4180-GET-0438
KO

NHP Motoculture
Cultivez votre univers



CLIQUEZ SUR LES RÉFÉRENCES SOULIGNÉES

1 produit : accès direct à sa fiche NHP.
Plusieurs produits : recherche sur le site NHP.

0/0 références reliées au catalogue.

Numéro de machine

#	Numéro de pièce	Description	Quantité	Contient un ou plusieurs articles	Remarques
1		Emplacement du numéro de machine	1		

NHP Motoculture
Cultivez votre univers



IDENTIFIEZ LE REPÈRE

Puis retrouvez la référence correspondante dans la nomenclature associée.

Ouvrir la nomenclature - page 37

Couples de serrage

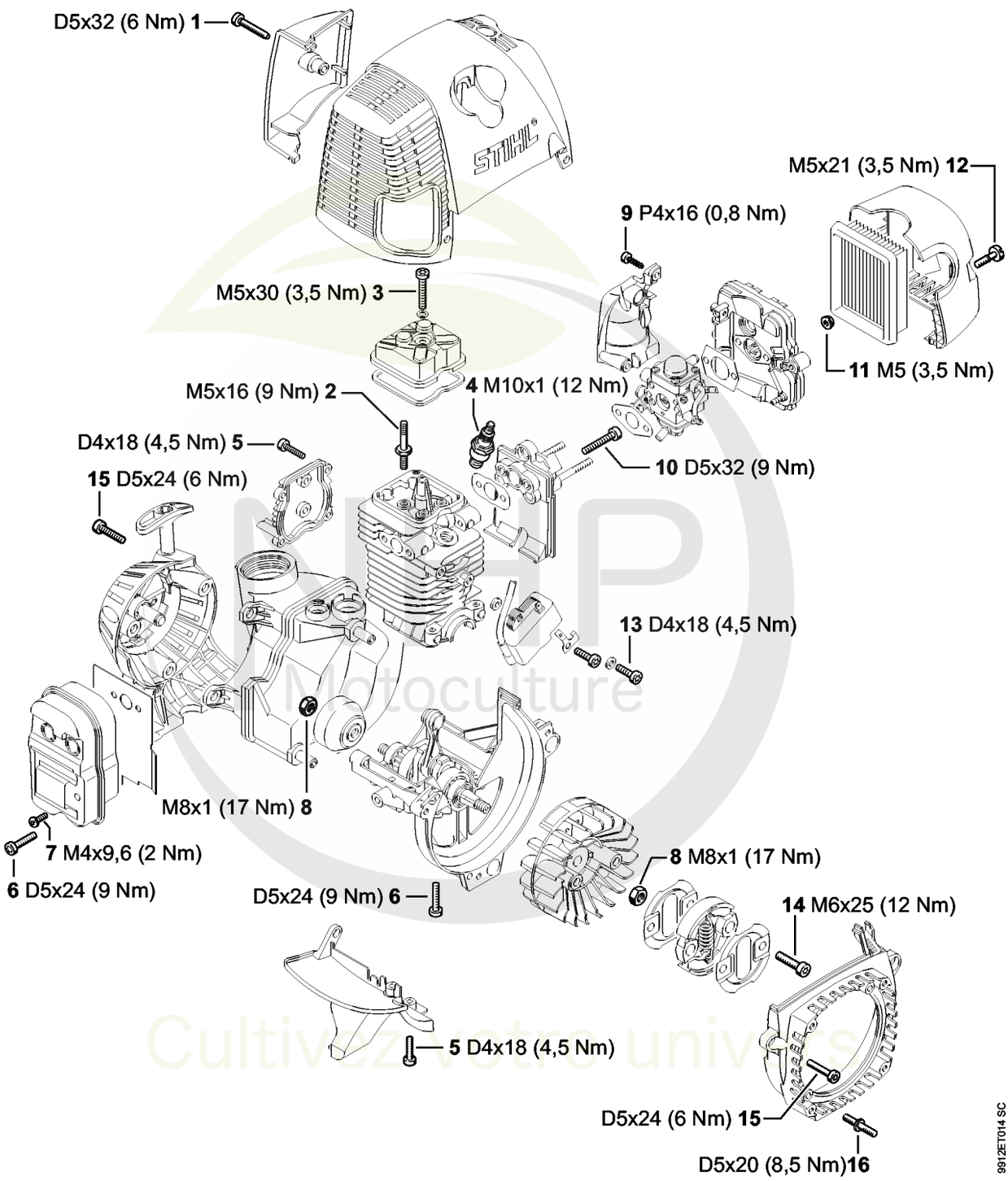

Motoculture
Cultivez votre univers

CLIQUEZ SUR LES REFERENCES

CLIQUEZ SUR LES RÉFÉRENCES SOULIGNÉES

1 produit : accès direct à sa fiche NHP.
Plusieurs produits : recherche sur le site NHP.

15/16 références reliées au catalogue.

Couples de serrage

#	Numéro de pièce	Description	Quantité	Contient un ou plusieurs articles	Remarques
1	9075 478 4167	Vis cylindrique IS-D5x32	1		À denture indesserrable
2	4180 038 1700	Vis à embase M5	2		garnie de microcapsules d'agent de blocage de filetage
3	9022 346 1070	Vis cylindrique IS-M5x30	1		
4	0000 400 7011	Bougie NGK CMR6H	1		
5	9075 478 3018	Vis cylindrique IS-D4x18	6		À denture indesserrable
6	9075 478 4159	Vis cylindrique IS-D5x24	7		À denture indesserrable
7	9039 448 0656	Vis taraud M4x9,6	1		
8	9210 261 1140	Écrou à six pans M8x1	1		
9	9074 478 3025	Vis cylindrique IS P4x16	2		À denture indesserrable
10	9075 478 4167	Vis cylindrique IS-D5x32	2		À denture indesserrable
11	9216 261 0700	Ecrou à six pans M5	2		
12	9022 319 1027	Vis cylindrique IS-M5x21	1		
13	9075 478 3018	Vis cylindrique IS-D4x18	2		À denture indesserrable
14	9022 341 1350	Vis cylindrique IS-M6x25	2		À denture indesserrable
15	9075 478 4159	Vis cylindrique IS-D5x24	3		À denture indesserrable
16	0000 711 8700	Vis à embase	4		

NHP Motoculture
Cultivez votre univers



IDENTIFIEZ LE REPÈRE

Puis retrouvez la référence correspondante dans la nomenclature associée.

Ouvrir la nomenclature - page 39

Couples de serrage

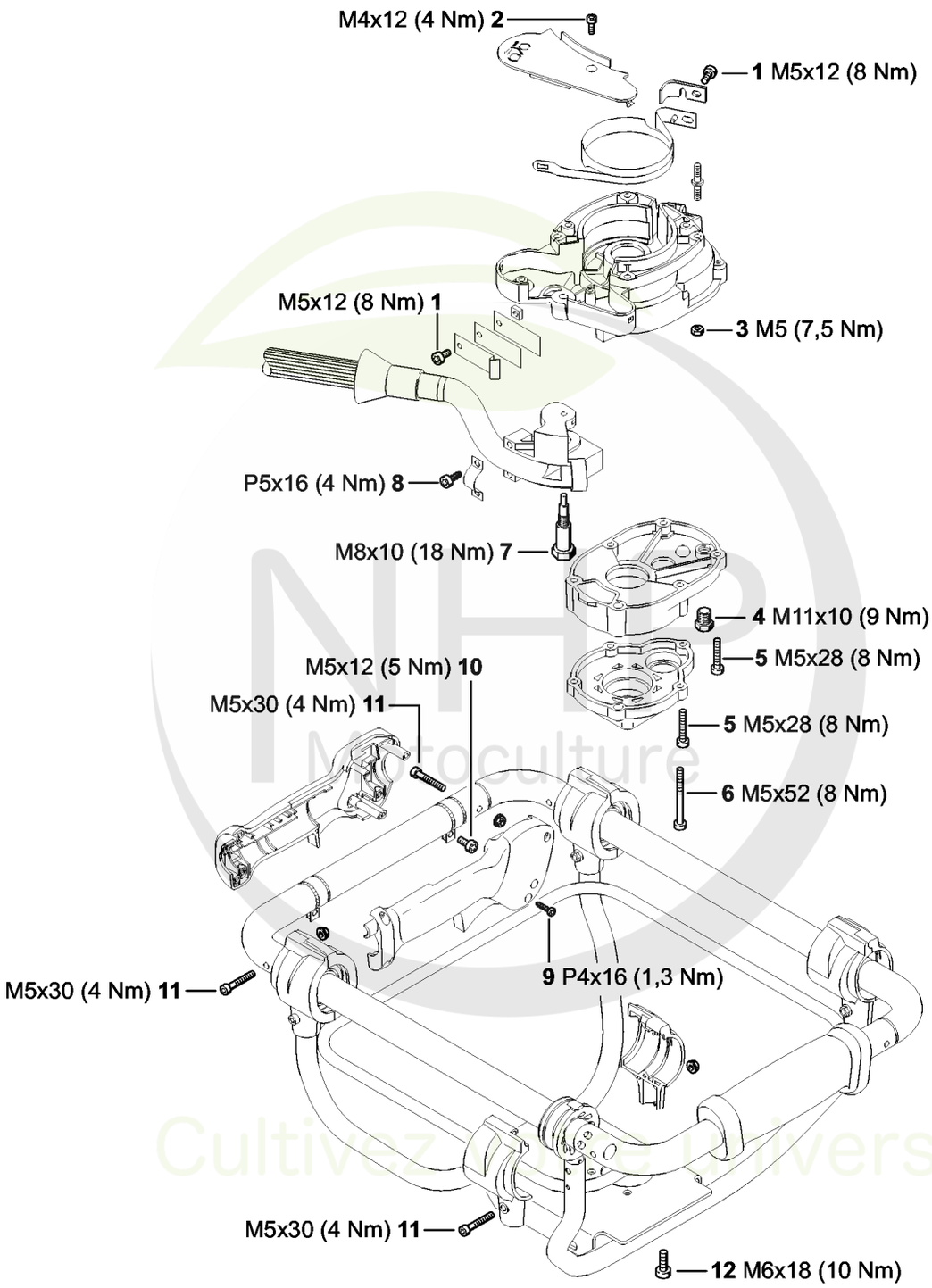

NHP Motoculture
Cultivez votre plaisir

CLIQUEZ SUR LES REFERENCES

CLIQUEZ SUR LES RÉFÉRENCES SOULIGNÉES

1 produit : accès direct à sa fiche NHP.
Plusieurs produits : recherche sur le site NHP.

12/12 références reliées au catalogue.

Couples de serrage

#	Numéro de pièce	Description	Quantité	Contient un ou plusieurs articles	Remarques
1	9022 341 0960	Vis cylindrique IS-M5x12	2		À denture indesserrable
2	9022 313 0660	Vis cylindrique IS-M4x12	1		À denture indesserrable
3	9216 263 0700	Écrou à six pans M5	4		
4	4119 713 6500	Vis de fermeture	1		
5	9022 341 0900	Vis cylindrique IS-M5x28	3		À denture indesserrable
6	9022 341 1110	Vis cylindrique IS-M5x52	4		À denture indesserrable
7	4311 162 2200	Boulon d'articulation	1		
8	9074 477 4130	Vis IS P5x16	2		
9	9074 478 3025	Vis cylindrique IS P4x16	4		
10	9022 341 0960	Vis cylindrique IS-M5x12	2		À denture indesserrable
11	9022 341 1070	Vis cylindrique IS-M5x30	8		À denture indesserrable
12	9022 341 1310	Vis IS M6x18	4		À denture indesserrable

NHP Motoculture
Cultivez votre univers



IDENTIFIEZ LE REPÈRE

Puis retrouvez la référence correspondante dans la nomenclature associée.

Ouvrir la nomenclature - page 41

Consommables et matières auxiliaires

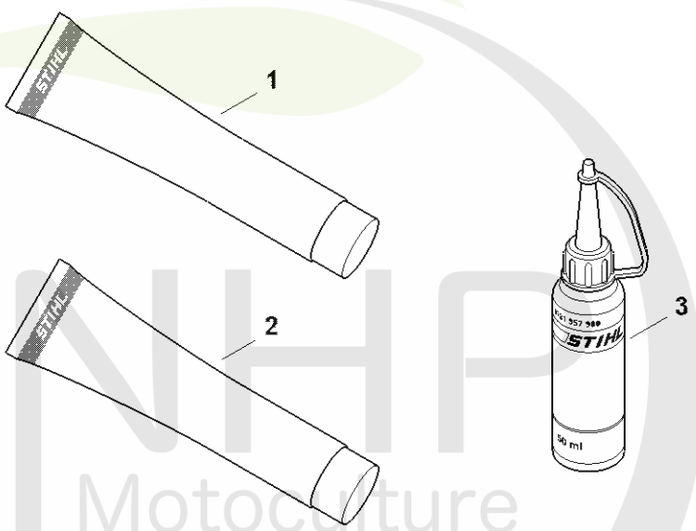

0000-GET-0165-A0

NHP Motoculture
Cultivez votre univers



CLIQUEZ SUR LES RÉFÉRENCES SOULIGNÉES

1 produit : accès direct à sa fiche NHP.
Plusieurs produits : recherche sur le site NHP.

5/5 références reliées au catalogue.

Consommables et matières auxiliaires

#	Numéro de pièce	Description	Quantité	Contient un ou plusieurs articles	Remarques
1	0781 120 1021	Graisse universelle (tube de 40 g)	1		
1	0781 120 1109	Graisse universelle (tube de 80 g)	1		
1	0781 120 1110	Graisse multifonctionnelle 225 g	1		
2	0783 830 2000	Pâte d'étanchéité Dirko HT rouge	1		
3	0781 957 9000	Produit antifriction OH 723	1		

NHP Motoculture
Cultivez votre univers