ÉCLATÉ INTERACTIF NHP MOTOCULTURE
Identifiez le repère, puis cliquez sur la référence soulignée.
Les références non soulignées ne sont pas retrouvées dans l'export.

BT 230

Liste des pièces
18.03.2025
France, français

Table des matières

Carter, Cylindre 2
Dispositif de lancement, Silencieux 4
Dispositif d'allumage, Embrayage 6
Filtre à air, Bride intermédiaire 8
Carburateur 4151/00 10
Réservoir d'essence 13
Réducteur 15
Poignée de commande 17
Poignée tubulaire 19
Mèche à terre 21
Outils de forage 23
Outils, Accessoires 25
Numéro de machine 27
Consommables et matières auxiliaires 29
Consommables et matières auxiliaires 31

Cultivez votre univers



IDENTIFIEZ LE REPÈRE

Puis retrouvez la référence correspondante dans la nomenclature associée.

Ouvrir la nomenclature - page 3

Carter, Cylindre

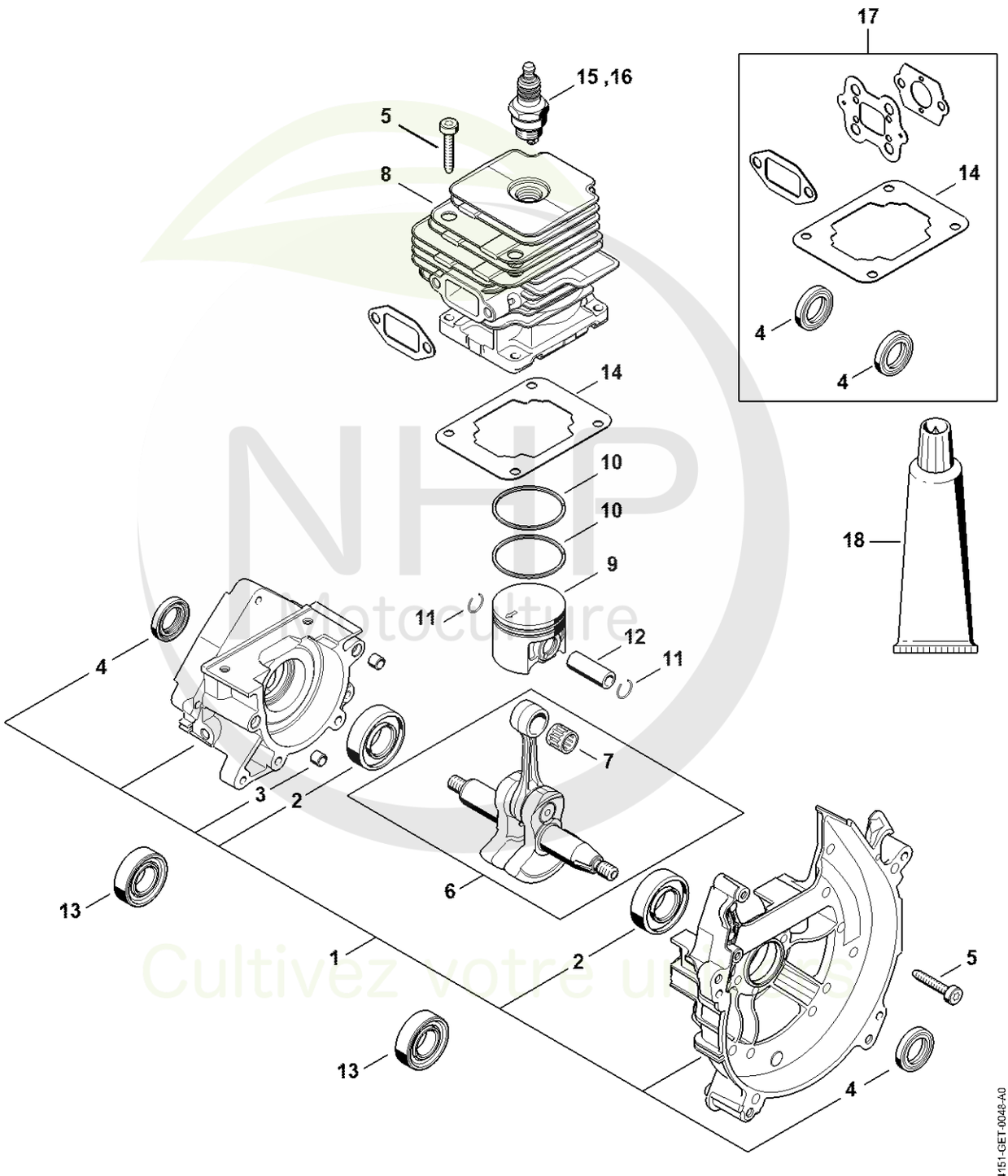

NHP Motoculture
Cultivez votre univers



CLIQUEZ SUR LES RÉFÉRENCES SOULIGNÉES

1 produit : accès direct à sa fiche NHP.
Plusieurs produits : recherche sur le site NHP.

9/18 références reliées au catalogue.

Carter, Cylindre

#	Numéro de pièce	Description	Quantité	Contient un ou plusieurs articles	Remarques
1	4151 020 2100	Carter de vilebrequin	1	2 - 4	
2	9503 003 0340	Roulement rainuré à billes 6202	2		
3	0000 988 8600	Douille	2		
4	9639 003 1585	Bague d'étanchéité 15x25x5	2		
5	9075 478 4175	Vis cylindrique IS-D5x28	8		
6	4151 030 0402	Vilebrequin	1	7	
7	9512 003 2250	Cage à aiguilles 10x13x12,5	1		
8	4151 020 1201	Cylindre avec piston Ø 40 mm	1	9 - 12	
9	4151 030 2004	Piston Ø 40 mm	1	10 - 12	
10	1123 034 3005	Segment de piston Ø 40x1,2 mm	2		
11	9463 650 1000	Jonc d'arrêt 10	2		
12	4151 034 1503	Axe de piston 10x6,5x28	1		
13	9503 003 0312	Roulement rainuré à billes 6002	2		
14	4151 029 2300	Joint de cylindre	1		
15	0000 400 7000	Bougie NGK BPMR7A	1		
16	1110 400 7005	Bougie Bosch WSR 6 F	1		
17	4151 007 1005	Jeu de joints	1	4, 14	
18	0783 830 2000	Pâte d'étanchéité Dirko HT rouge	1		

NHP Motoculture
Cultivez votre univers



IDENTIFIEZ LE REPÈRE

Puis retrouvez la référence correspondante dans la nomenclature associée.

Ouvrir la nomenclature - page 5

Dispositif de lancement, Silencieux

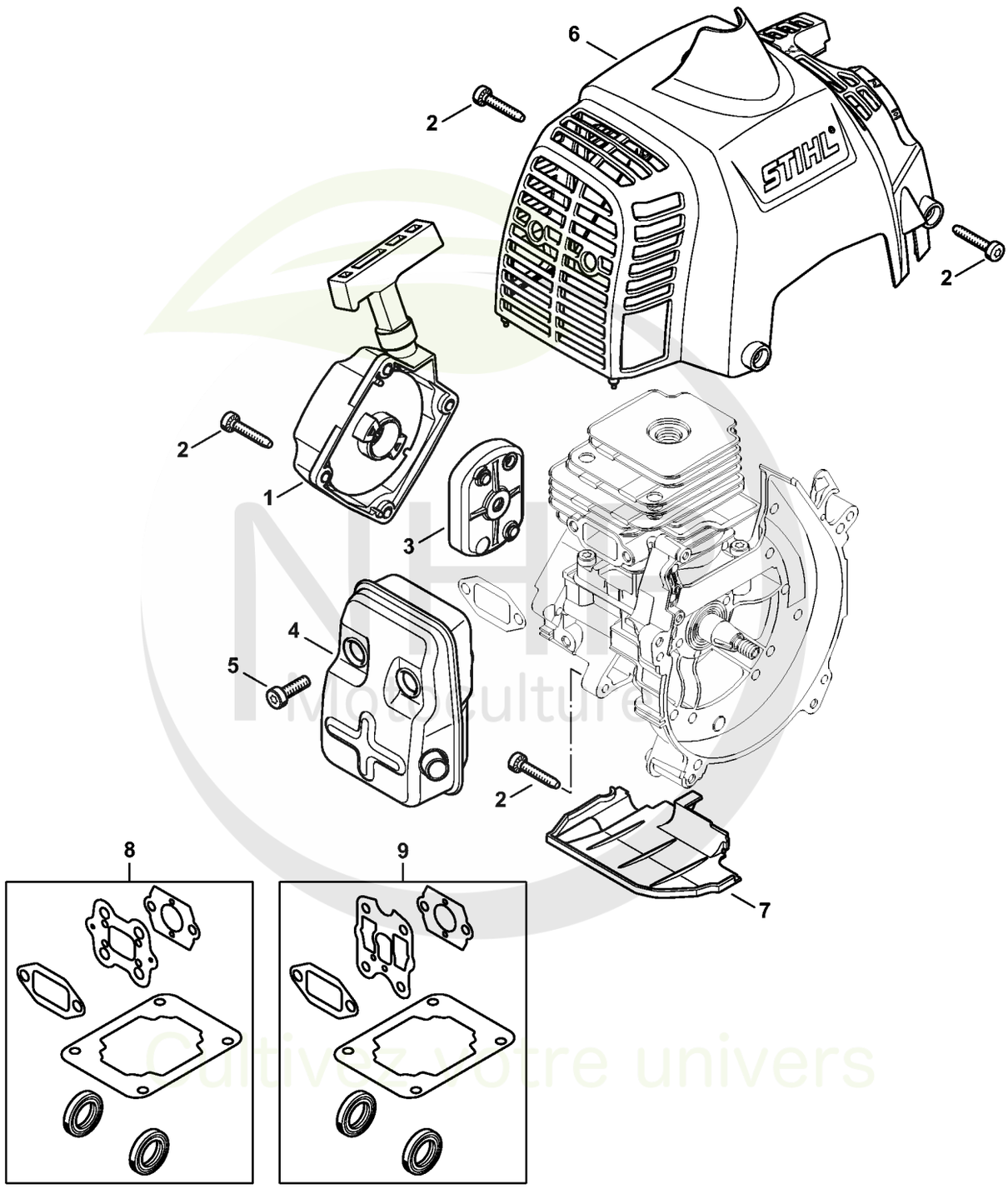

Cultivez votre univers



CLIQUEZ SUR LES RÉFÉRENCES SOULIGNÉES

1 produit : accès direct à sa fiche NHP.
Plusieurs produits : recherche sur le site NHP.

3/8 références reliées au catalogue.

Dispositif de lancement, Silencieux

#	Numéro de pièce	Description	Quantité	Contient un ou plusieurs articles	Remarques
1	4151 190 4000	Dispositif de lancement	1		
2	9075 478 4175	Vis cylindrique IS-D5x28	7		
3	4151 190 2000	Entraîneur	1		
4	4151 140 0604	Silencieux	1		
5	9022 341 1300	Vis cylindrique IS M6x20	2		
6	4151 080 1602	Capot	1		
7	4151 020 4000	Pièce intercalaire	1		
8	4151 007 1005	Jeu de joints	1		

NHP Motoculture
Cultivez votre univers



IDENTIFIEZ LE REPÈRE

Puis retrouvez la référence correspondante dans la nomenclature associée.

Ouvrir la nomenclature - page 7

Dispositif d'allumage, Embrayage

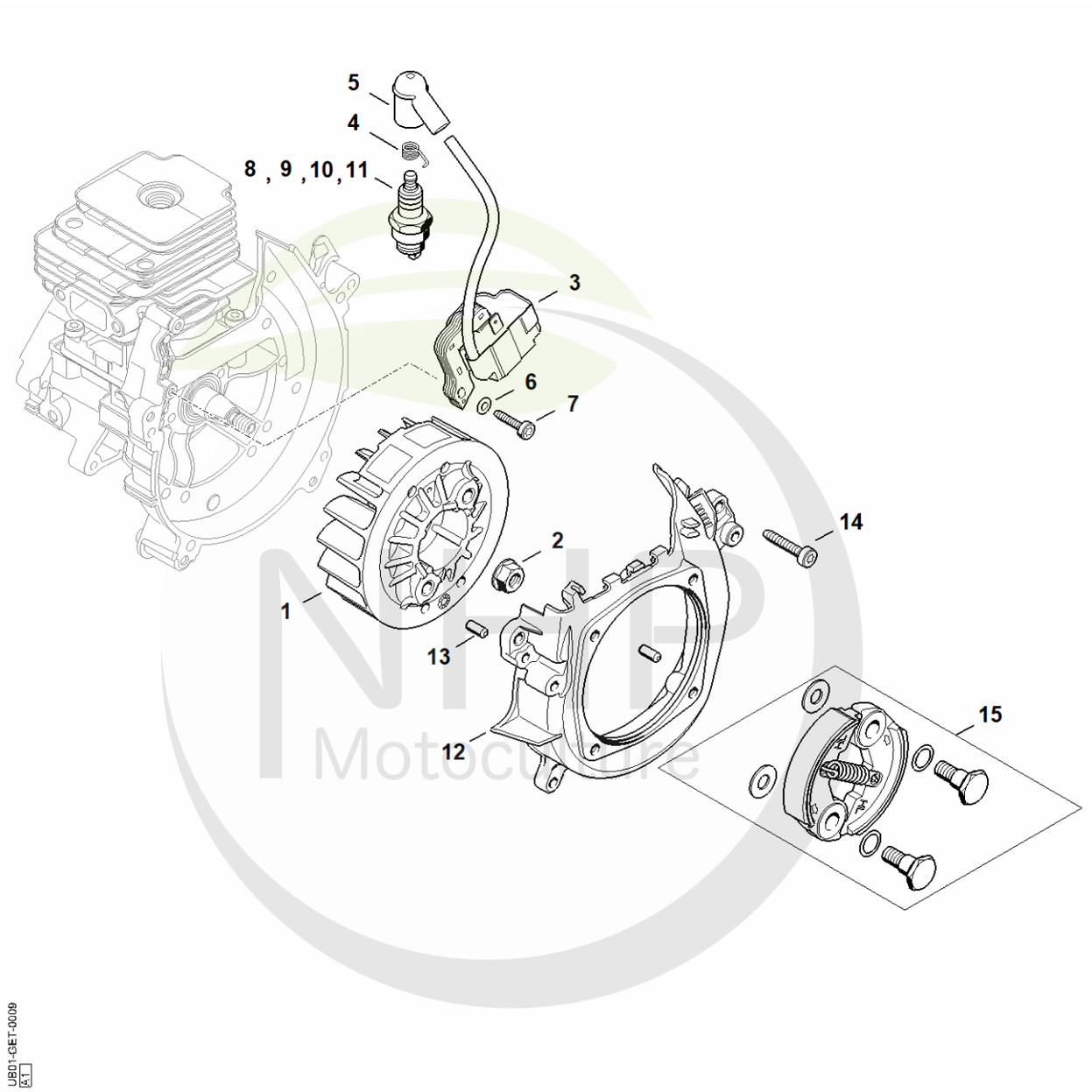

NHP Motoculture
Cultivez votre univers



CLIQUEZ SUR LES RÉFÉRENCES SOULIGNÉES

1 produit : accès direct à sa fiche NHP.
Plusieurs produits : recherche sur le site NHP.

7/15 références reliées au catalogue.

Dispositif d'allumage, Embrayage

#	Numéro de pièce	Description	Quantité	Contient un ou plusieurs articles	Remarques
1	4151 400 1200	Rotor	1		
2	9220 260 1100	Écrou à six pans M8	1		
3	4151 400 1302	Module d'allumage	1	4, 5	
4	0000 998 0604	Ressort coudé	1		
5	1128 405 1000	Contact de câble d'allumage	1		
6	9291 021 0100	Rondelle 4,3	2		
7	9075 478 3022	Vis cylindrique IS-D4x20	2		
8	0000 400 7000	Bougie NGK BPMR7A	1		
9	1110 400 7005	Bougie Bosch WSR 6 F	1		
10	0000 400 7029	Bougie STIHL ZK C 14	1		
11	0000 400 7030	Bougie STIHL ZK C 14, Paquet de 40	1		
12	4151 080 1800	Carter de ventilateur	1	13	
13	9371 470 2570	Goupille cylindrique 5x12	2		
14	9075 478 4175	Vis cylindrique IS-D5x28	2		
15	4151 160 2001	Embrayage	1		

NHP Motoculture
Cultivez votre univers



IDENTIFIEZ LE REPÈRE

Puis retrouvez la référence correspondante dans la nomenclature associée.

Ouvrir la nomenclature - page 9

Filtre à air, Bride intermédiaire

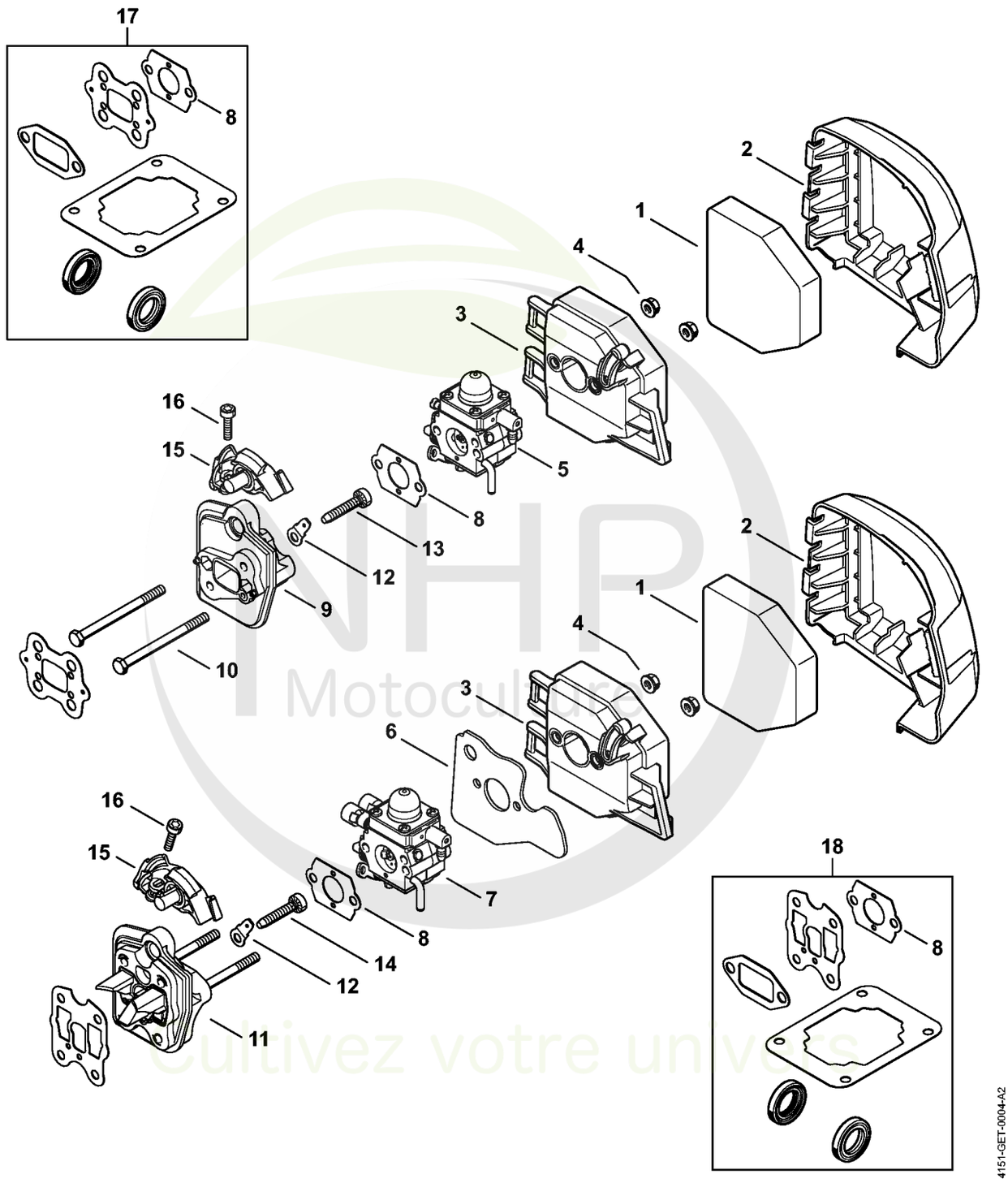

NHP Motoculture
Cultivez votre univers



CLIQUEZ SUR LES RÉFÉRENCES SOULIGNÉES

1 produit : accès direct à sa fiche NHP.
Plusieurs produits : recherche sur le site NHP.

5/13 références reliées au catalogue.

Filtre à air, Bride intermédiaire

#	Numéro de pièce	Description	Quantité	Contient un ou plusieurs articles	Remarques
1	4151 141 0300	Filtre à air	1		
2	4151 141 0500	Couvercle de filtre	1		
3	4151 140 2800	Boîtier de filtre	1		
4	9216 261 0700	Ecrou à six pans M5	2		
5	4151 120 0600	Carburateur 4151/00	1		
8	4128 129 0900	Joint	1		
9	4151 121 1602	Bride intermédiaire	1		
10	9007 319 1135	Vis à six pans M5x65	2		
12	4151 431 2100	Languette enfichable	1		
13	9075 478 4175	Vis cylindrique IS-D5x28	2		
15	4151 182 7600	Pièce de serrage	1		
16	9022 313 0680	Vis cylindrique IS M4x16	1		
17	4151 007 1005	Jeu de joints	1	8	

NHP Motoculture
Cultivez votre univers



IDENTIFIEZ LE REPÈRE

Puis retrouvez la référence correspondante dans la nomenclature associée.

Ouvrir la nomenclature - page 11

Carburateur 4151/00

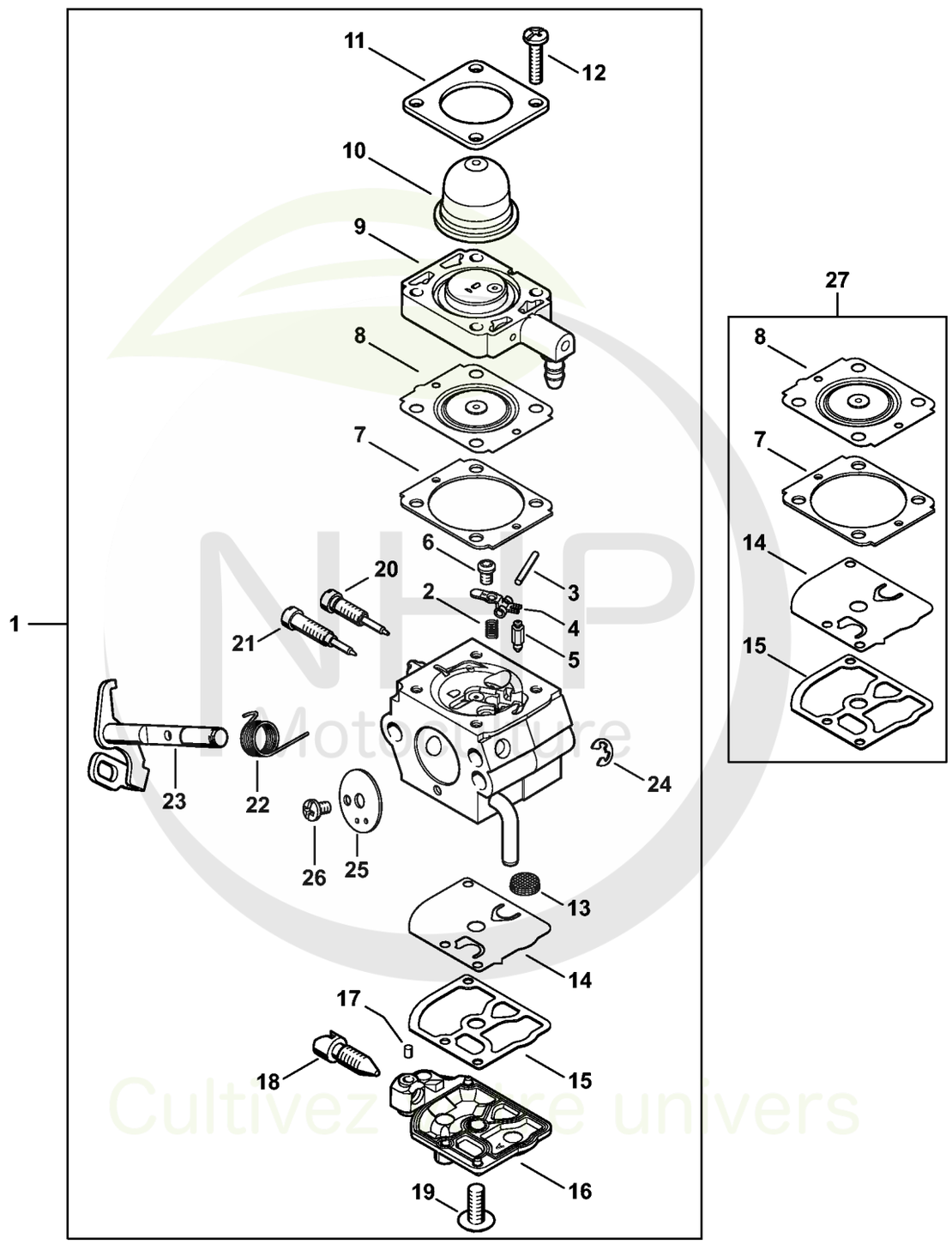

NHP Motoculture
Cultivez votre univers



CLIQUEZ SUR LES RÉFÉRENCES SOULIGNÉES

1 produit : accès direct à sa fiche NHP.
Plusieurs produits : recherche sur le site NHP.

19/26 références reliées au catalogue.

Carburateur 4151/00

#	Numéro de pièce	Description	Quantité	Contient un ou plusieurs articles	Remarques
1	4151 120 0600	Carburateur 4151/00	1	2 - 26	
2	4128 122 3000	Ressort	1		
3	1120 121 9200	Axe	1		
4	1125 121 5000	Levier de réglage d'admission	1		
5	Z000 018 Z000	Pointeau d'admission	1		
6	0000 122 7101	Vis	1		
7	4241 129 0901	Joint de réglage	1		
8	Z000 015 A011	Membrane de réglage	1		
9	4140 120 2204	Bride	1		
10	4226 121 2700	Capuchon	1		
11	4140 121 0800	Couvercle	1		
12	4241 122 7100	Vis	4		
13	1123 121 7800	Tamis	1		
14	1129 121 4800	Membrane de pompe	1		
15	1123 129 0905	Joint de pompe	1		
16	4134 121 0802	Couvercle	1		
17	1125 122 4200	Pièce de serrage	1		
18	1146 122 6200	Vis de réglage de régime de ralenti	1		
19	1120 122 7800	Vis à tête bombée fraisée	1		
20	4151 122 6700	Vis H de richesse à haut régime	1		
21	4151 122 6800	Vis L de richesse au ralenti	1		
22	4140 122 3001	Ressort	1		
23	4151 120 7100	Axe de papillon avec levier	1		
24	1125 122 9001	Circlip	1		
25	4151 121 3300	Papillon	1		
26	1125 122 7403	Vis à tête ronde	1		

NHP Motoculture
Cultivez votre univers



CLIQUEZ SUR LES RÉFÉRENCES SOULIGNÉES

1 produit : accès direct à sa fiche NHP.
Plusieurs produits : recherche sur le site NHP.

0/1 références reliées au catalogue.

Carburateur 4151/00

#	Numéro de pièce	Description	Quantité	Contient un ou plusieurs articles	Remarques
27	Z010 003 K012	Jeu de joints et de membranes	1	7, 8, 14, 15	

NHP Motoculture
Cultivez votre univers



IDENTIFIEZ LE REPÈRE

Puis retrouvez la référence correspondante dans la nomenclature associée.

Ouvrir la nomenclature - page 14

Réservoir d'essence

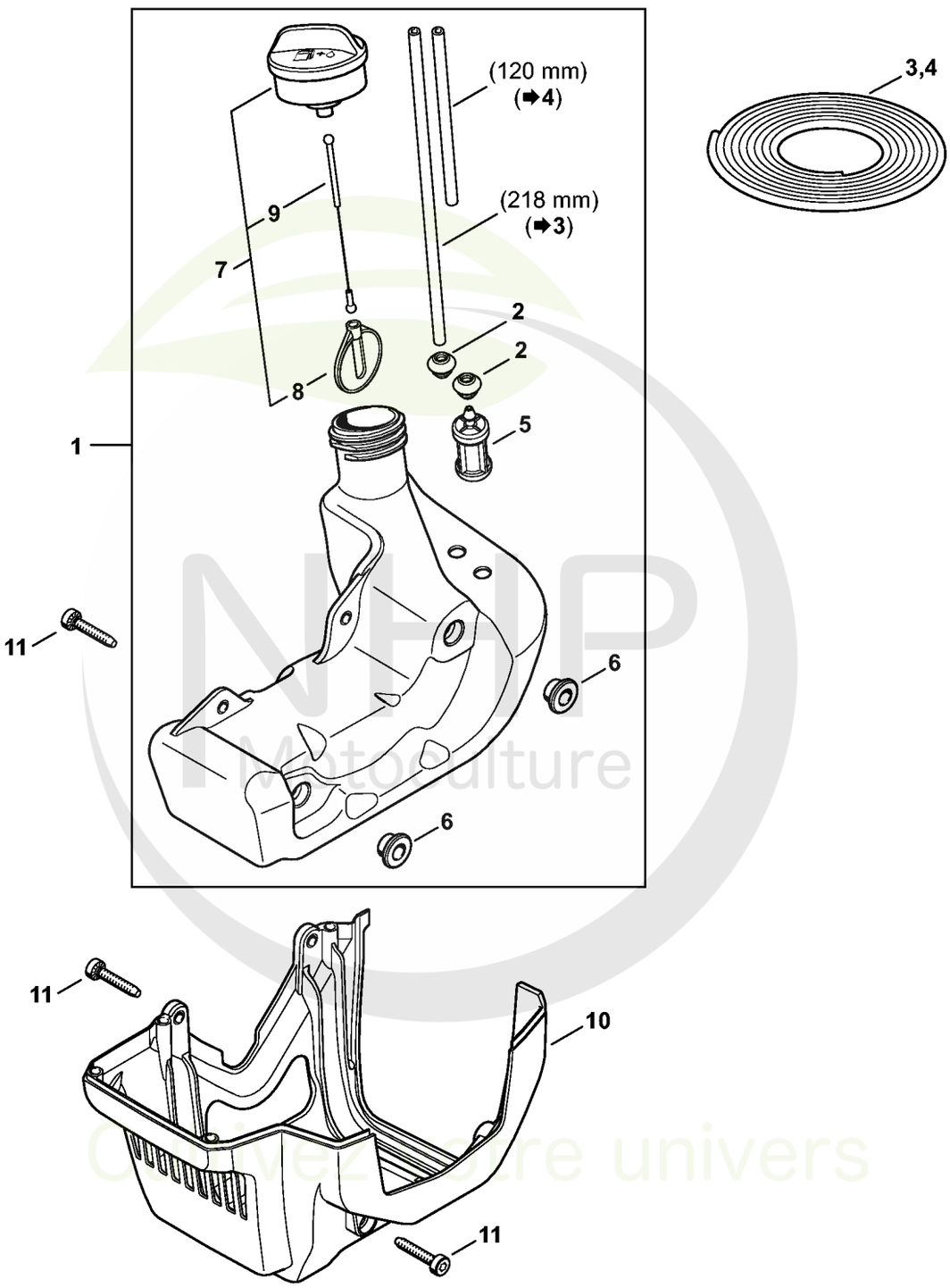

NHP Motoculture
Cultivez votre univers



CLIQUEZ SUR LES RÉFÉRENCES SOULIGNÉES

1 produit : accès direct à sa fiche NHP.
Plusieurs produits : recherche sur le site NHP.

8/11 références reliées au catalogue.

Réservoir d'essence

#	Numéro de pièce	Description	Quantité	Contient un ou plusieurs articles	Remarques
1	4151 350 0403	Réservoir d'essence	1	2 - 9	
2	4151 353 9200	Douille	2		
3	0000 930 2803	Tuyau 3,1x5,7 mm x 1 m, R3	1		
4	0000 930 2803	Tuyau 3,1x5,7 mm x 1 m, R3	1		
5	0000 350 3502	Crépine d'aspiration	1		
6	4140 352 8100	Pièce intercalaire	2		
7	4128 350 0505	Bouchon de réservoir	1	8, 9	
8	0000 353 0800	Pièce de sùreté	1		
9	0000 350 0900	Corde	1		
10	4151 350 6600	Plaque de protection	1		
11	9075 478 4175	Vis cylindrique IS-D5x28	4		

NHP Motoculture
Cultivez votre univers



IDENTIFIEZ LE REPÈRE

Puis retrouvez la référence correspondante dans la nomenclature associée.

Ouvrir la nomenclature - page 16

Réducteur

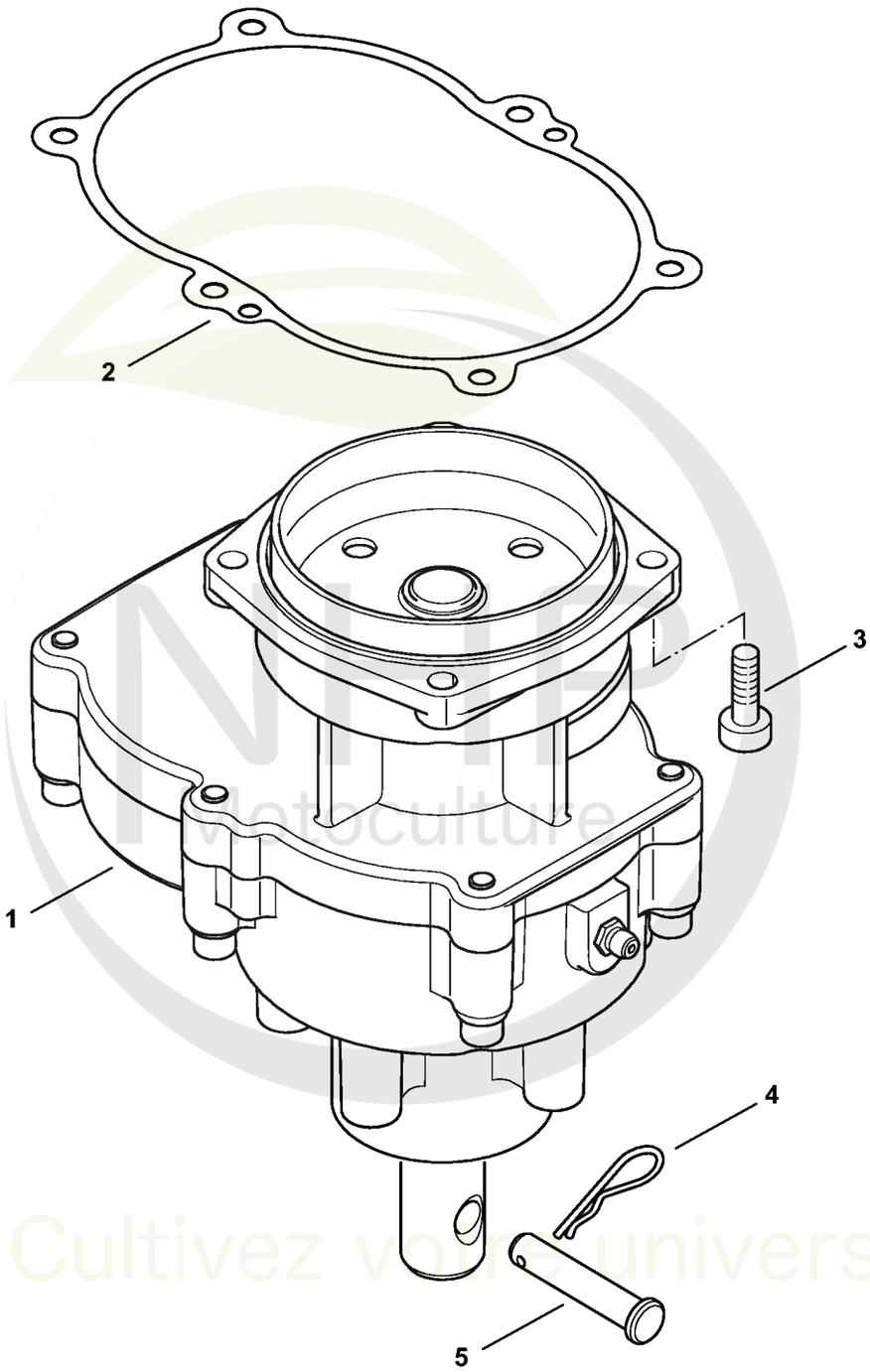

NLP Viticulture
Cultivez votre univers



CLIQUEZ SUR LES RÉFÉRENCES SOULIGNÉES

1 produit : accès direct à sa fiche NHP.
Plusieurs produits : recherche sur le site NHP.

1/5 références reliées au catalogue.

Réducteur

#	Numéro de pièce	Description	Quantité	Contient un ou plusieurs articles	Remarques
1	UB01 640 0100	Réducteur	1	2	
2	UB01 649 0300	Joint	1		
3	9022 341 1350	Vis cylindrique IS-M6x25	4		
4	UB01 763 1000	Fiche à ressort	1		
5	UB01 713 6600	Boulon	1		

NHP Motoculture
Cultivez votre univers



IDENTIFIEZ LE REPÈRE

Puis retrouvez la référence correspondante dans la nomenclature associée.

Ouvrir la nomenclature - page 18

Poignée de commande

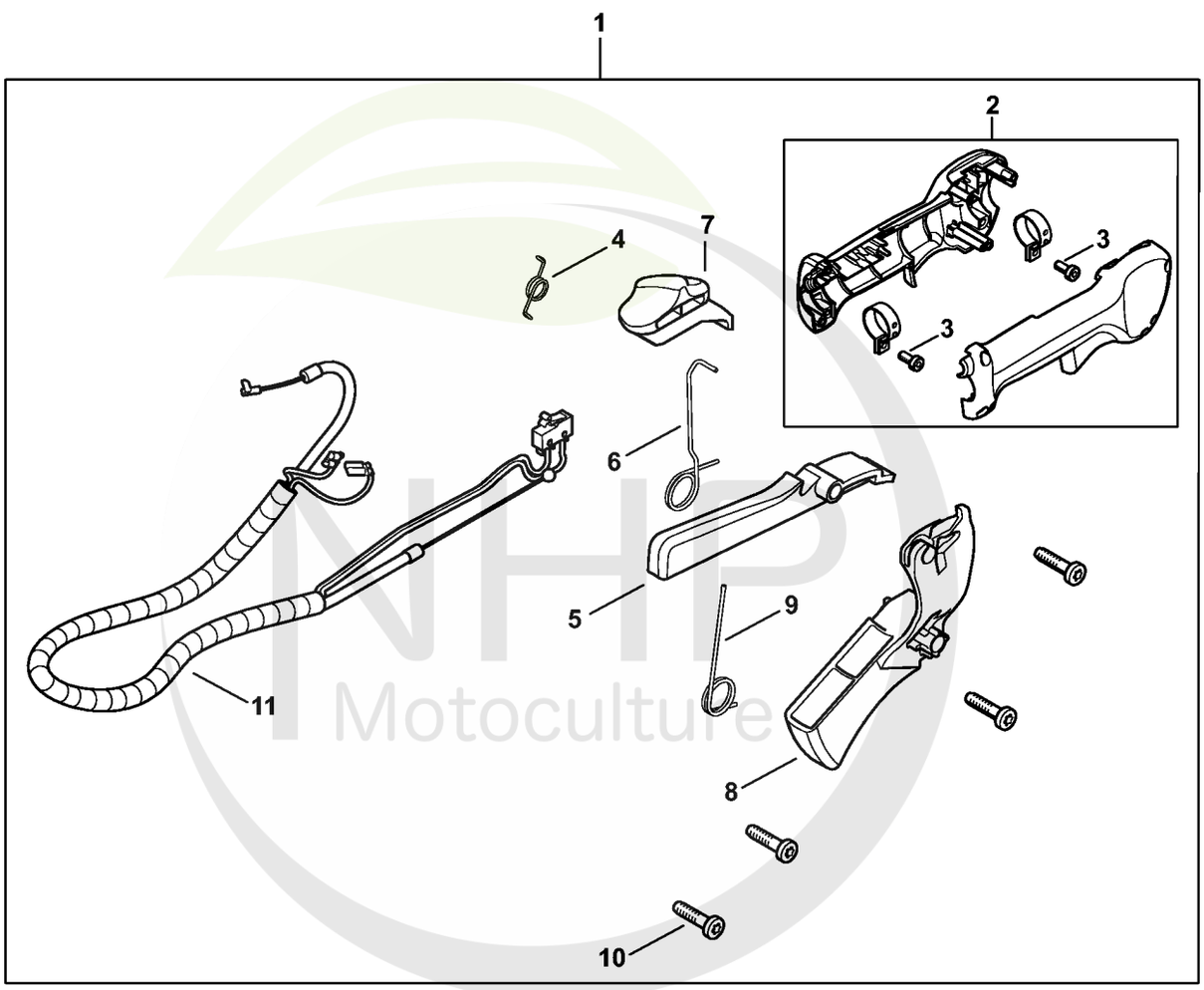

NHP Motoculture
Cultivez votre univers

UB01-GET-0003-A0



CLIQUEZ SUR LES RÉFÉRENCES SOULIGNÉES

1 produit : accès direct à sa fiche NHP.
Plusieurs produits : recherche sur le site NHP.

4/11 références reliées au catalogue.

Poignée de commande

#	Numéro de pièce	Description	Quantité	Contient un ou plusieurs articles	Remarques
1	UB01 790 4900	Poignée de commande avec câble de	1	2 - 11	
2	4151 790 1101	Monture de poignée	1	3	
3	9022 341 0960	Vis cylindrique IS-M5x12	2		
4	4128 182 4501	Ressort coudé	1		
5	4137 182 0802	Levier d'arrêt	1		
6	4151 182 4510	Ressort coudé	1		
7	4151 182 1701	Curseur combiné	1		
8	4151 182 1010	Manette des gaz	1		
9	4151 182 4520	Ressort coudé	1		
10	9074 478 3025	Vis cylindrique IS P4x16	4		
11	UB01 180 1100	Câble de commande des gaz	1		

NHP Motoculture
Cultivez votre univers



IDENTIFIEZ LE REPÈRE

Puis retrouvez la référence correspondante dans la nomenclature associée.

Ouvrir la nomenclature - page 20

Poignée tubulaire

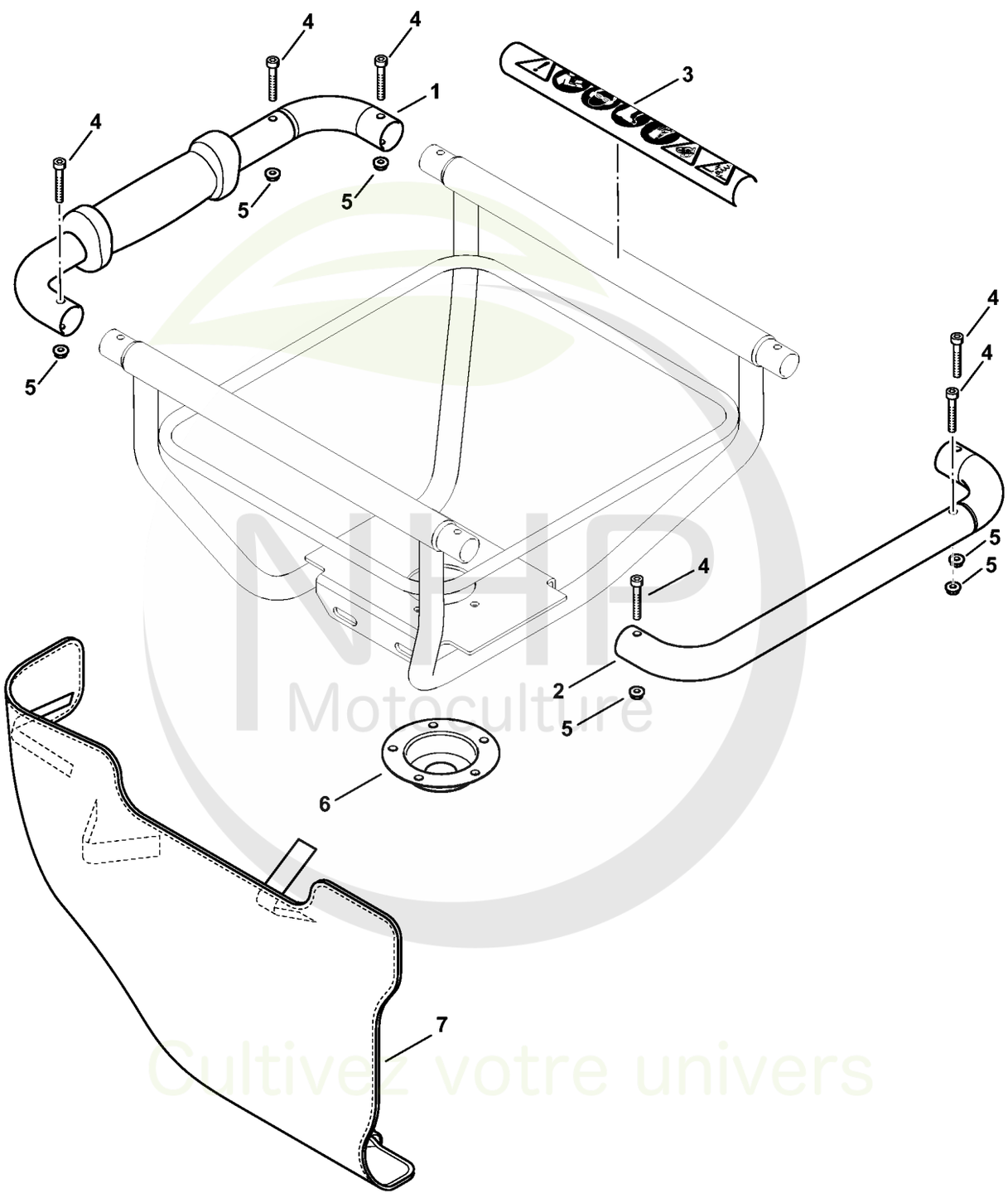

NHP Motoculture
Cultivez votre univers



CLIQUEZ SUR LES RÉFÉRENCES SOULIGNÉES

1 produit : accès direct à sa fiche NHP.
Plusieurs produits : recherche sur le site NHP.

4/7 références reliées au catalogue.

Poignée tubulaire

#	Numéro de pièce	Description	Quantité	Contient un ou plusieurs articles	Remarques
1	UB01 790 1700	Poignée tubulaire	1		
2	UB01 790 1702	Poignée tubulaire	1		
3	4313 967 3700	Pictogramme d'avertissement BT	1		
4	9022 371 1073	Vis cylindrique IS-M5x32	6		
5	9216 263 0700	Écrou à six pans M5	6		
6	UB01 643 1300	Recouvrement	1		
7	4313 748 2501	Rembourrage	1		

NHP Motoculture
Cultivez votre univers



IDENTIFIEZ LE REPÈRE

Puis retrouvez la référence correspondante dans la nomenclature associée.

Ouvrir la nomenclature - page 22

Mèche à terre

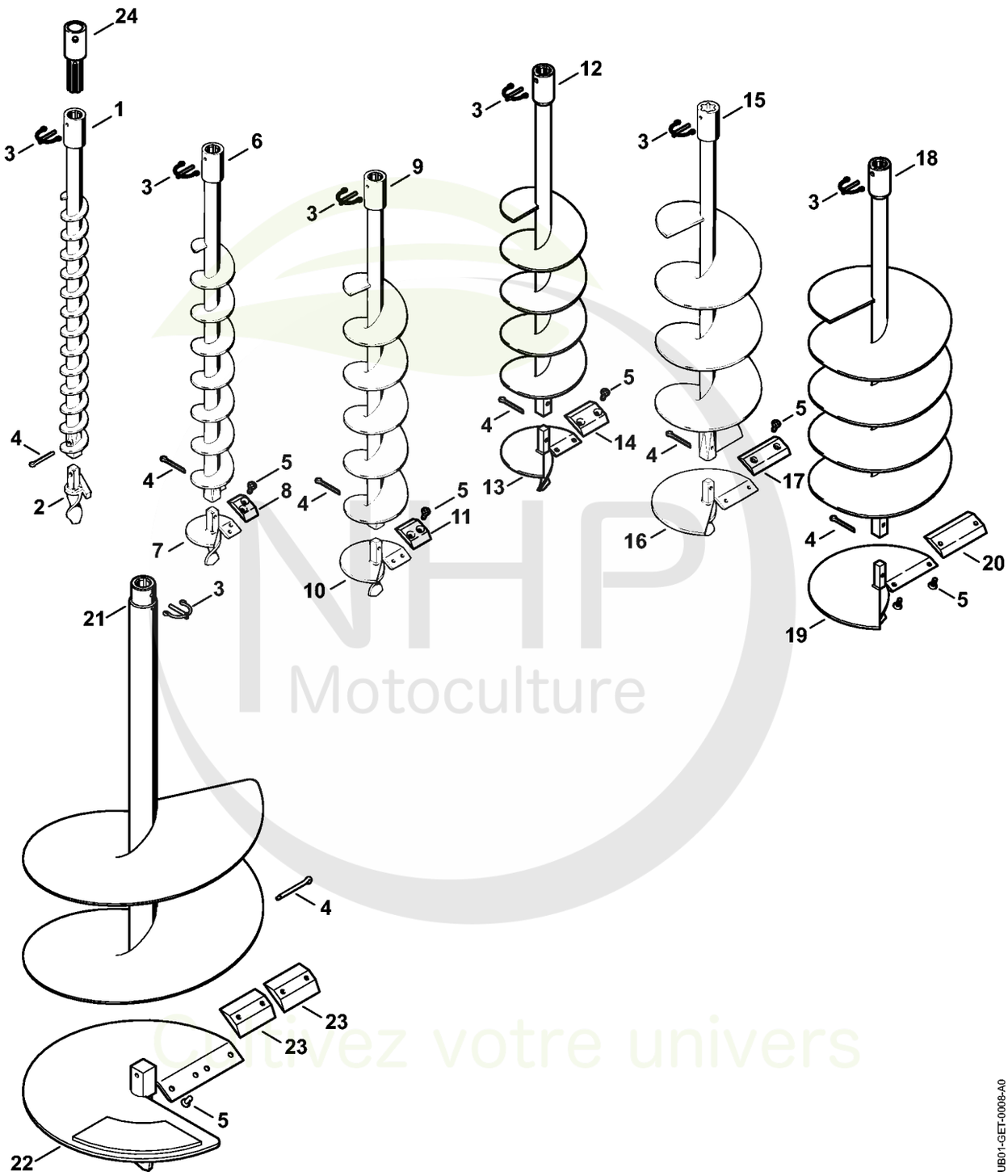

NHP Motoculture
Cultivez votre univers



CLIQUEZ SUR LES RÉFÉRENCES SOULIGNÉES

1 produit : accès direct à sa fiche NHP.
Plusieurs produits : recherche sur le site NHP.

23/24 références reliées au catalogue.

Mèche à terre

#	Numéro de pièce	Description	Quantité	Contient un ou plusieurs articles	Remarques
1	4404 680 2004	Mèche à terre Ø 40 mm	1	2 - 4	
2	4404 680 3050	Tête de la mèche Ø 40 mm	1		
3	4311 682 3500	Cheville d'arrêt	1		
4	9395 021 2360	Goupille fendue 4,5x40	1		
5	9064 346 1278	Vis à tête fraisée M6x14	2		
6	4404 680 2006	Mèche à terre Ø 60 mm	1	3 - 5, 7, 8	
7	4404 680 3051	Tête de la mèche Ø 60 mm	1	5, 8	
8	4404 682 3101	Lame Ø 60 mm	1		
9	4404 680 2009	Mèche à terre Ø 90 mm	1	3 - 5, 10, 11	
10	4404 680 3052	Tête de la mèche Ø 90 mm	1	5, 11	
11	4404 682 3102	Lame Ø 90 mm	1		
12	4404 680 2012	Mèche à terre Ø 120 mm	1	3 - 5, 13, 14	
13	4404 680 3053	Tête de la mèche Ø 120 mm	1	5, 14	
14	4404 682 3103	Lame Ø 120 mm	1		
15	4404 680 2015	Mèche à terre Ø 150 mm	1	3 - 5, 16, 17	
16	4404 680 3054	Tête de la mèche Ø 150 mm	1	5, 17	
17	4404 682 3104	Lame Ø 150 mm	1		
18	4404 680 2020	Mèche à terre Ø 200 mm	1	3 - 5, 19, 20	
19	4404 680 3055	Tête de la mèche Ø 200 mm	1	5, 20	
20	4404 682 3105	Lame Ø 200 mm	1		
21	4404 680 2030	Mèche à terre Ø 300 mm	1	3 - 5, 22, 23	
22	4404 680 3056	Tête de la mèche Ø 300 mm	1	5, 23	
23	4404 682 3107	Lame Ø 300 mm	2		
24	4404 682 3900	Adaptateur Ø 20 mm	1		

NHP Motoculture
Cultivez votre univers



IDENTIFIEZ LE REPÈRE

Puis retrouvez la référence correspondante dans la nomenclature associée.

Ouvrir la nomenclature - page 24

Outils de forage

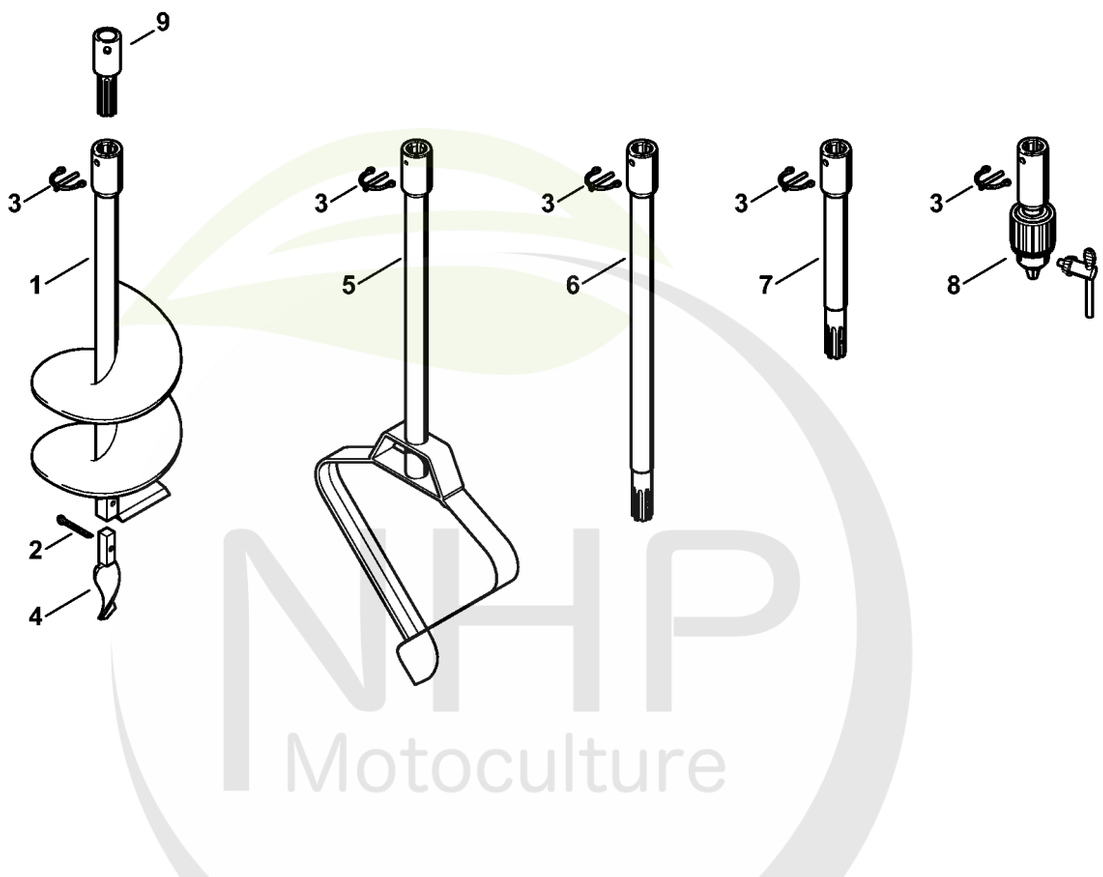

NHP Motoculture
Cultivez votre univers



CLIQUEZ SUR LES RÉFÉRENCES SOULIGNÉES

1 produit : accès direct à sa fiche NHP.
Plusieurs produits : recherche sur le site NHP.

8/9 références reliées au catalogue.

Outils de forage

#	Numéro de pièce	Description	Quantité	Contient un ou plusieurs articles	Remarques
1	4311 680 2515	Tarière à plantation Ø 150 mm	1	2 - 4	
2	9395 021 2360	Goupille fendue 4,5x40	1		
3	4311 682 3500	Cheville d'arrêt	1		
4	4311 680 3305	Pointe de forage	1		
5	4404 680 1900	Tarière en forme de cœur Ø 260 mm	1	3	
6	4311 680 2350	Tige-rallonge 450 mm	1	3	
7	4313 680 2300	Tige-rallonge 250 mm	1	3	
8	4311 680 4010	Mandrin porte-mèche	1	3	
9	4404 682 3900	Adaptateur Ø 20 mm	1		

NHP Motoculture
Cultivez votre univers



IDENTIFIEZ LE REPÈRE

Puis retrouvez la référence correspondante dans la nomenclature associée.

Ouvrir la nomenclature - page 26

Outils, Accessoires

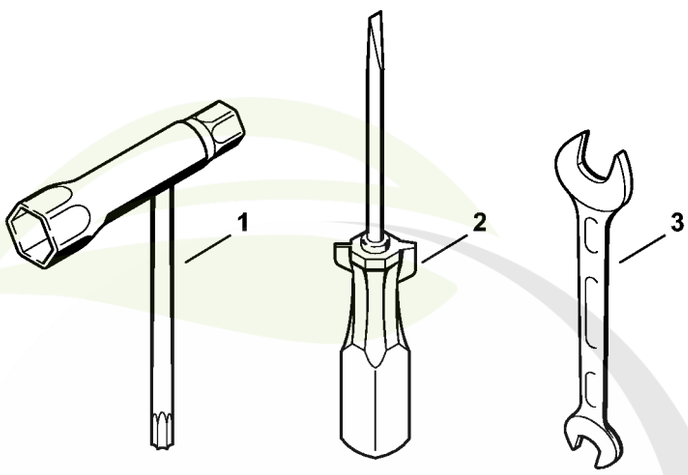

NHP Motoculture
Cultivez votre univers

UB01-GET-0005-A3



CLIQUEZ SUR LES RÉFÉRENCES SOULIGNÉES

1 produit : accès direct à sa fiche NHP.
Plusieurs produits : recherche sur le site NHP.

2/3 références reliées au catalogue.

Outils, Accessoires

#	Numéro de pièce	Description	Quantité	Contient un ou plusieurs articles	Remarques
1	YB01 890 3400	Clé multiple	1		
2	0000 890 2300	Tournevis	1		
3	0811 012 1152	Clé 8x10	1		

NHP Motoculture
Cultivez votre univers



IDENTIFIEZ LE REPÈRE

Puis retrouvez la référence correspondante dans la nomenclature associée.

Ouvrir la nomenclature - page 28

Numéro de machine

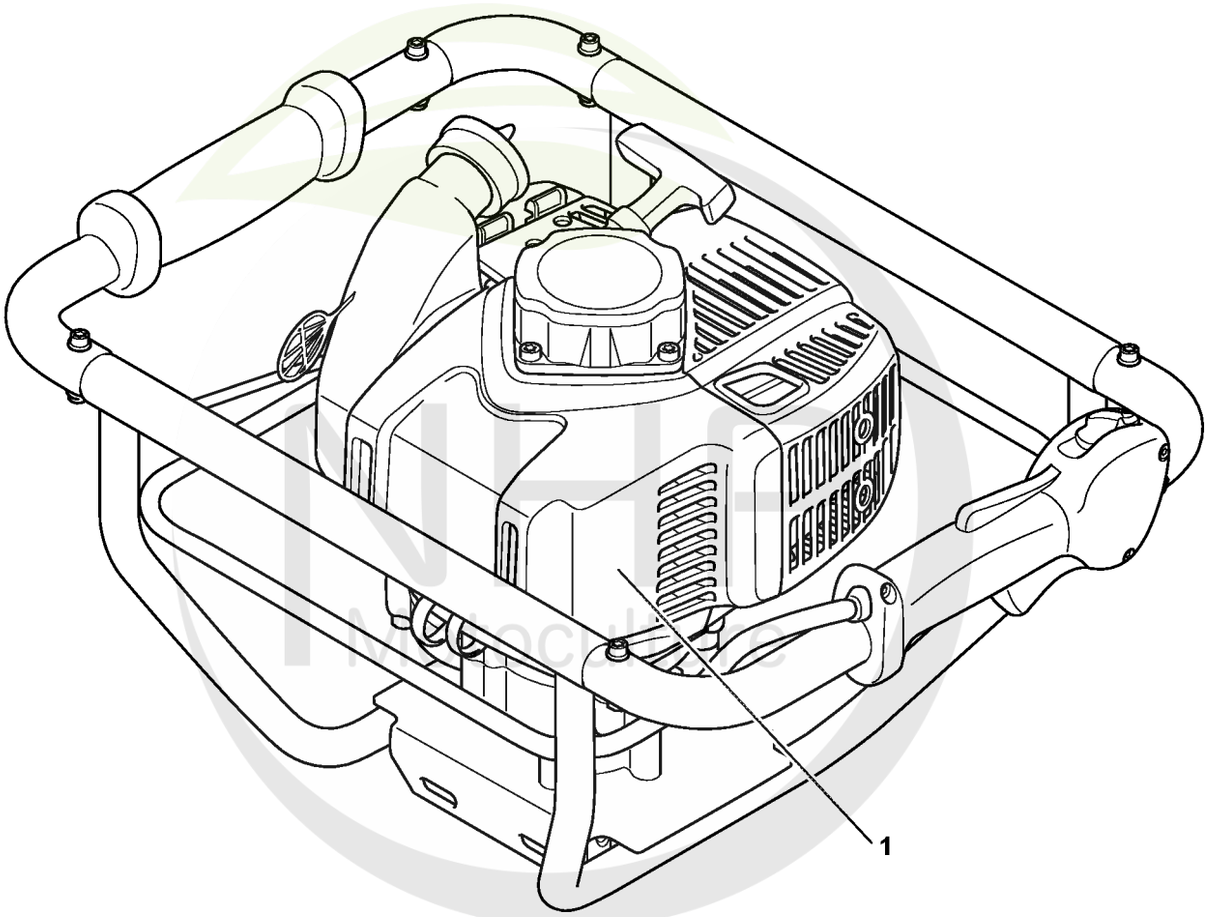

UB01-GET-0006-A1

Cultivez votre univers



CLIQUEZ SUR LES RÉFÉRENCES SOULIGNÉES

1 produit : accès direct à sa fiche NHP.
Plusieurs produits : recherche sur le site NHP.

0/0 références reliées au catalogue.

Numéro de machine

#	Numéro de pièce	Description	Quantité	Contient un ou plusieurs articles	Remarques
1		Emplacement du numéro de machine	1		

NHP Motoculture
Cultivez votre univers



IDENTIFIEZ LE REPÈRE

Puis retrouvez la référence correspondante dans la nomenclature associée.

Ouvrir la nomenclature - page 30

Consommables et matières auxiliaires



0000-GET-0170-A0

NHP Motoculture
Cultivez votre univers



CLIQUEZ SUR LES RÉFÉRENCES SOULIGNÉES

1 produit : accès direct à sa fiche NHP.
Plusieurs produits : recherche sur le site NHP.

7/7 références reliées au catalogue.

Consommables et matières auxiliaires

#	Numéro de pièce	Description	Quantité	Contient un ou plusieurs articles	Remarques
1	0781 120 1021	Graisse universelle (tube de 40 g)	1		
1	0781 120 1109	Graisse universelle (tube de 80 g)	1		
1	0781 120 1110	Graisse multifonctionnelle 225 g	1		
2	0781 957 9000	Produit antifriction OH 723	1		
3	0781 319 8401	HP 100ml	1		
3	0781 319 8052	HP Super 100ml	1		
3	0781 319 8060	HP Ultra 100ml	1		

NHP Motoculture
Cultivez votre univers



IDENTIFIEZ LE REPÈRE

Puis retrouvez la référence correspondante dans la nomenclature associée.

Ouvrir la nomenclature - page 32

Consommables et matières auxiliaires

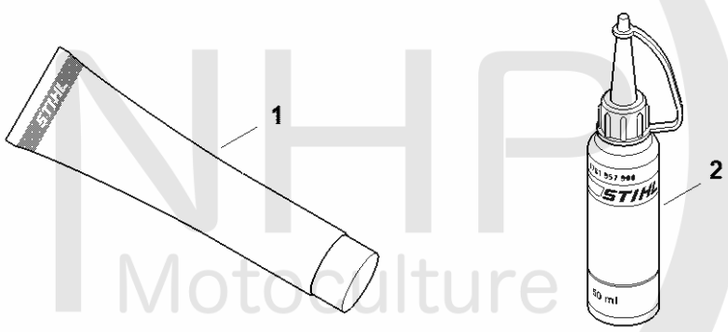

0000-GET-0161-A0

NHP Motoculture
Cultivez votre univers



CLIQUEZ SUR LES RÉFÉRENCES SOULIGNÉES

1 produit : accès direct à sa fiche NHP.
Plusieurs produits : recherche sur le site NHP.

4/4 références reliées au catalogue.

Consommables et matières auxiliaires

#	Numéro de pièce	Description	Quantité	Contient un ou plusieurs articles	Remarques
1	0781 120 1021	Graisse universelle (tube de 40 g)	1		
1	0781 120 1109	Graisse universelle (tube de 80 g)	1		
1	0781 120 1110	Graisse multifonctionnelle 225 g	1		
2	0781 957 9000	Produit antifriction OH 723	1		

NHP Motoculture
Cultivez votre univers