NHP Motoculture
Cultivez votre univers

ÉCLATÉ INTERACTIF NHP MOTOCULTURE
Identifiez le repère, puis cliquez sur la référence soulignée.
Les références non soulignées ne sont pas retrouvées dans l'export.

STIHL®

BT 45-Z

Liste des pièces
18.03.2025
France, français

Table des matières

Carter, Cylindre, Silencieux 2
Coude, Bride intermédiaire 4
Dispositif d'allumage, Embrayage 6
Dispositif de lancement 8
Filtre à air, Carter de poignée 10
Réducteur 13
Capot 16
Carburateur C1Q-S74 18
Mèche à bois 21
Tarière en forme de cœur 23
Accessoires: Tarière en forme de cœur 25
Accessoires: Mèche à glace 27
Accessoires: Tête d'injection 29
Réservoir d'eau sous pression 31
Réservoir d'eau sous pression (28.2010) 33
Outils, Accessoires 35
Numéro de machine 37
Consommables et matières auxiliaires 39

NHP Motoculture
Cultivez votre univers



IDENTIFIEZ LE REPÈRE

Puis retrouvez la référence correspondante dans la nomenclature associée.

Ouvrir la nomenclature - page 3

Carter, Cylindre, Silencieux

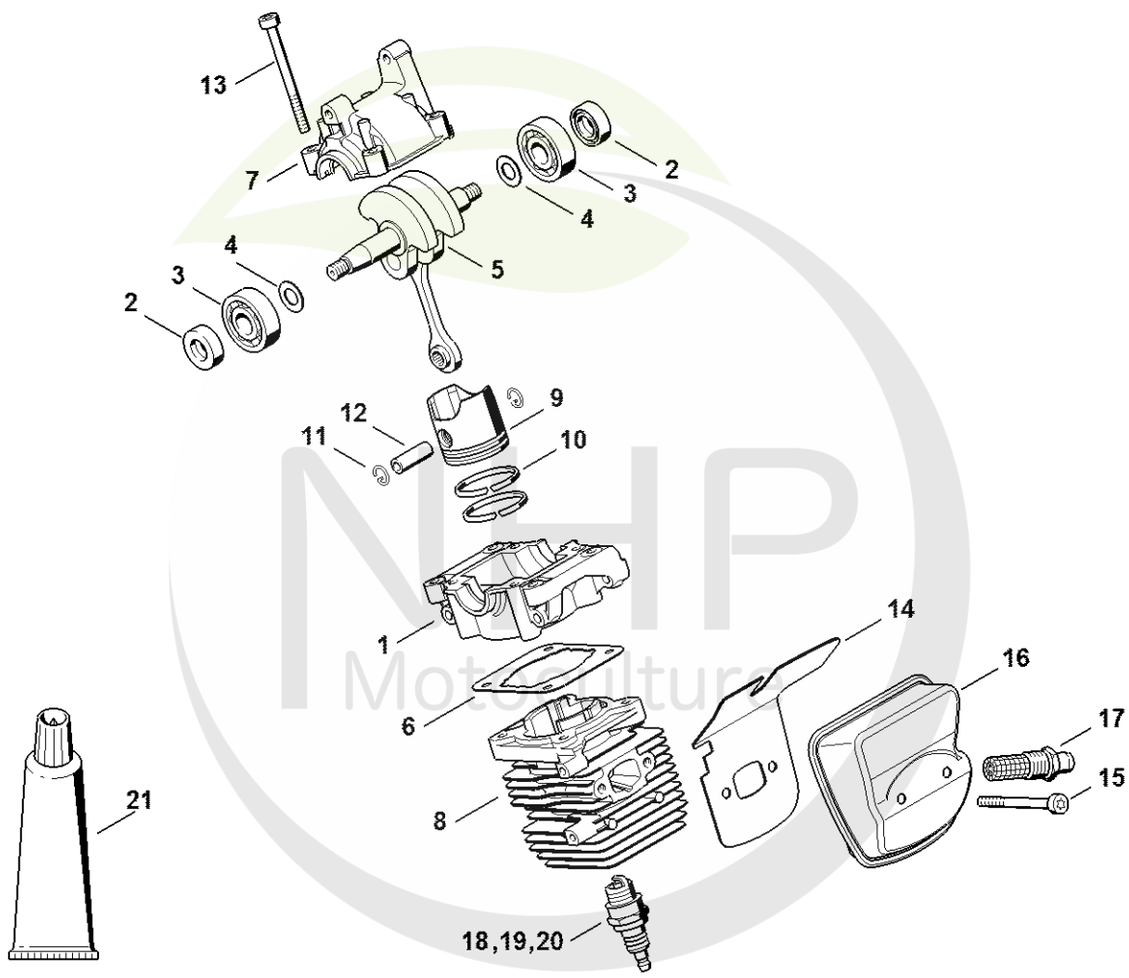

4314-GET-0009-A0

Cultivez votre univers



CLIQUEZ SUR LES RÉFÉRENCES SOULIGNÉES

1 produit : accès direct à sa fiche NHP.
Plusieurs produits : recherche sur le site NHP.

19/23 références reliées au catalogue.

Carter, Cylindre, Silencieux

#	Numéro de pièce	Description	Quantité	Contient un ou plusieurs articles	Remarques
1	4140 021 0300	Carter de vilebrequin	1		
2	9639 003 1230	Bague d'étanchéité 12x22x7	2		
3	9503 003 0246	Roulement rainuré à billes 6201	2		
4	4140 036 0300	Rondelle	2		
5	4228 030 0402	Vilebrequin	1		
6	4140 029 2300	Joint de cylindre	1		
7	4140 021 2500	Carter inférieur	1		
8	4140 020 1202	Cylindre avec piston Ø 34 mm	1	9 - 13	
9	4140 030 2000	Piston Ø 34 mm	1	11, 12	
10	4137 034 3000	Segment de piston Ø 34x1,5 mm	2		
11	9463 650 0807	Jonc d'arrêt 8x0,7	2		
12	4137 034 1500	Axe de piston 8x5x22	1		
13	9075 478 4268	Vis cylindrique IS-D5x60	4		
14	4314 149 0600	Joint de silencieux	1		
15	9075 478 4268	Vis cylindrique IS-D5x60	2		
16	4314 140 0600	Silencieux	1	17	
17	4314 140 6900	Embout avec grille	1		
18	0000 400 7000	Bougie NGK BPMR7A	1		
19	1110 400 7005	Bougie Bosch WSR 6 F	1		
20	0000 400 7029	Bougie STIHL ZK C 14	1		
20	0000 400 7030	Bougie STIHL ZK C 14, Paquet de 40	1		
21	0783 830 2000	Pâte d'étanchéité Dirko HT rouge	1		
	4314 007 1050	Jeu de joints	1	2, 6, 14	

NHP Motoculture
Cultivez votre univers



IDENTIFIEZ LE REPÈRE

Puis retrouvez la référence correspondante dans la nomenclature associée.

Ouvrir la nomenclature - page 5

Coude, Bride intermédiaire

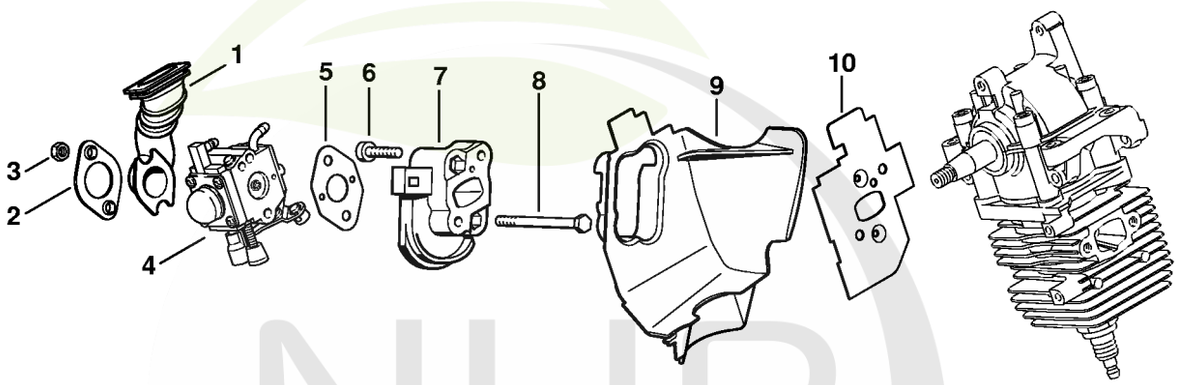

421ET025 SC

NHP Motoculture
Cultivez votre univers



CLIQUEZ SUR LES RÉFÉRENCES SOULIGNÉES

1 produit : accès direct à sa fiche NHP.
Plusieurs produits : recherche sur le site NHP.

11/11 références reliées au catalogue.

Coude, Bride intermédiaire

#	Numéro de pièce	Description	Quantité	Contient un ou plusieurs articles	Remarques
1	4314 141 2200	Coude	1		
2	4314 141 1500	Bride	1		
3	9210 261 0700	Écrou à six pans M5	2		
4	4314 120 0601	Carburateur C1Q-S74H	1		
5	4140 129 0900	Joint	1		
6	9075 478 4159	Vis cylindrique IS-D5x24	2		
7	4229 121 1600	Bride intermédiaire	1		
8	9007 319 1135	Vis à six pans M5x65	2		
9	4314 087 3000	Capot de canalisation d'air	1		
10	4229 129 0900	Joint	1		
	4314 007 1050	Jeu de joints	1	5, 10	

NHP Motoculture
Cultivez votre univers



IDENTIFIEZ LE REPÈRE

Puis retrouvez la référence correspondante dans la nomenclature associée.

Ouvrir la nomenclature - page 7

Dispositif d'allumage, Embrayage

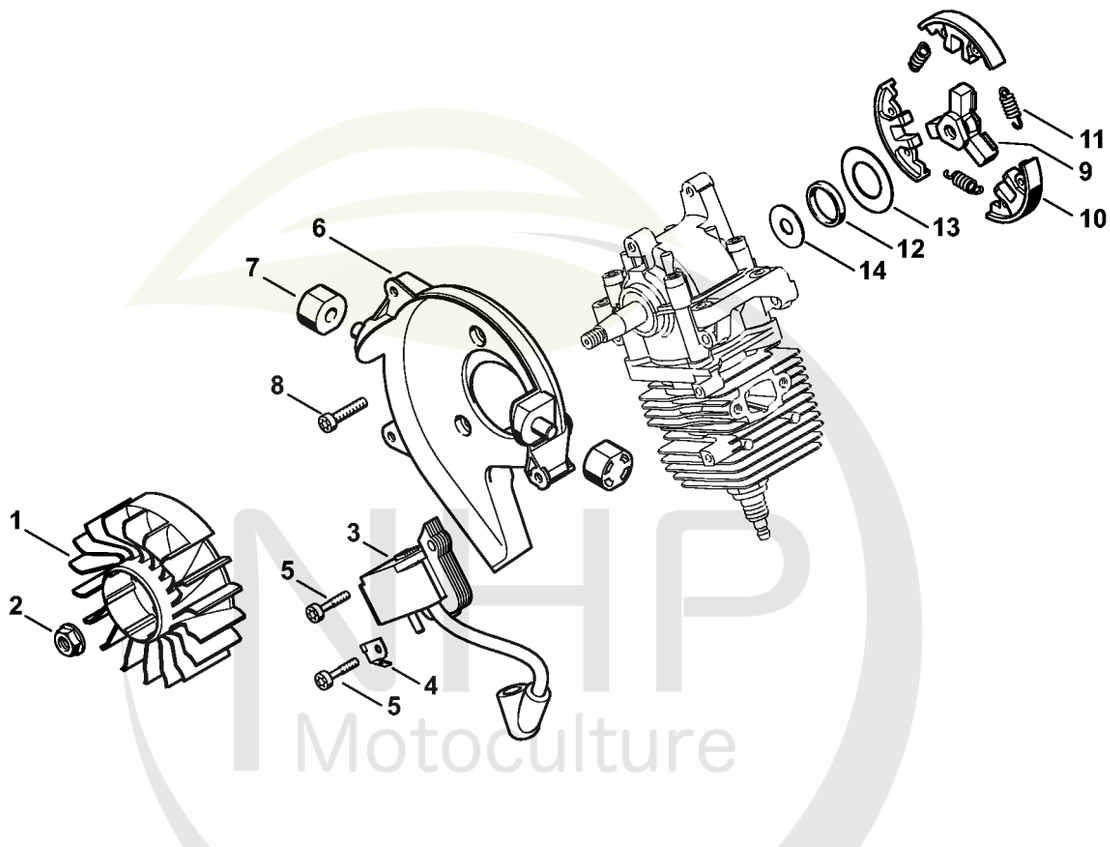

NHP Motoculture
Cultivez votre univers



CLIQUEZ SUR LES RÉFÉRENCES SOULIGNÉES

1 produit : accès direct à sa fiche NHP.
Plusieurs produits : recherche sur le site NHP.

14/14 références reliées au catalogue.

Dispositif d'allumage, Embrayage

#	Numéro de pièce	Description	Quantité	Contient un ou plusieurs articles	Remarques
1	4140 400 1200	Rotor	1		
2	0000 955 0802	Écrou à embase M8x1	1		
3	4314 400 1300	Module d'allumage	1		
4	4140 431 2100	Languette enfichable	1		
5	9075 478 3023	Vis cylindrique IS-D4x22	2		
6	4314 084 1100	Carter en volute	1		
7	4314 792 9300	Amortisseur en caoutchouc	2		
8	0000 951 1100	Vis	3		
9	4314 160 2000	Embrayage	1	10 - 13	
10	1129 162 0800	Masselotte	3		
11	0000 997 5625	Ressort de tension	3		
12	4314 162 8900	Rondelle	1		
13	9485 648 2104	Rondelle Belleville 36,6x20,4x0,5	1		
14	0000 958 0501	Rondelle	1		

NHP Motoculture
Cultivez votre univers



IDENTIFIEZ LE REPÈRE

Puis retrouvez la référence correspondante dans la nomenclature associée.

Ouvrir la nomenclature - page 9

Dispositif de lancement

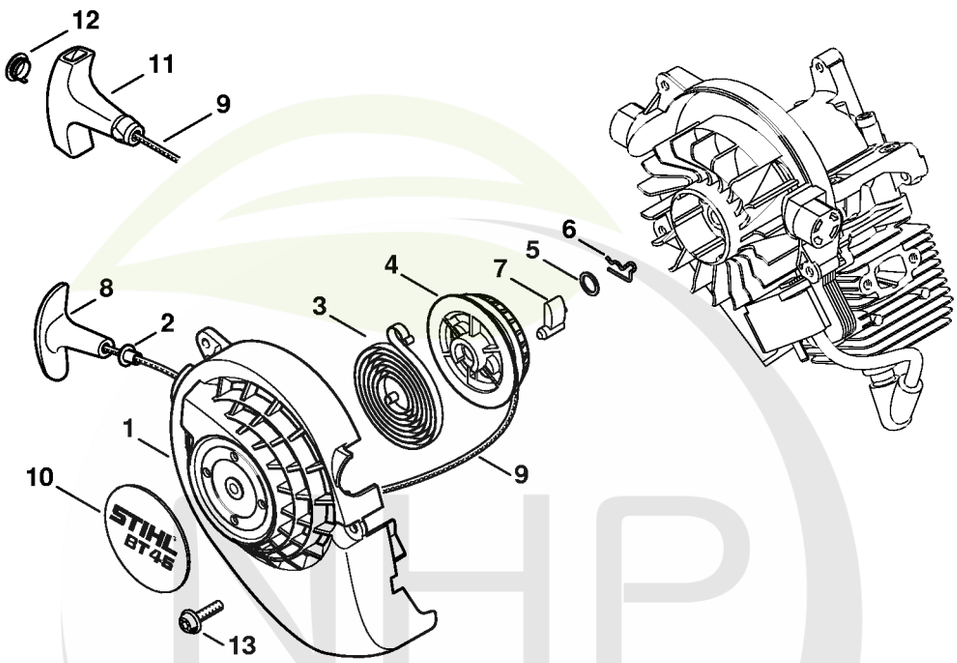

421ET020 SC

NHP Motoculture
Cultivez votre univers



CLIQUEZ SUR LES RÉFÉRENCES SOULIGNÉES

1 produit : accès direct à sa fiche NHP.
Plusieurs produits : recherche sur le site NHP.

14/14 références reliées au catalogue.

Dispositif de lancement

#	Numéro de pièce	Description	Quantité	Contient un ou plusieurs articles	Remarques
	4314 080 2100	Carter de ventilateur avec lanceur	1	1 - 10	
1	4314 080 1800	Carter de ventilateur	1	2	
2	9416 868 6650	Rivet 6,5x0,5x8,8	1		
3	4228 190 0600	Ressort de rappel	1		
4	1123 195 0400	Poulie à câble	1		
5	0000 958 0923	Rondelle	1		
6	1118 195 3500	Ressort	1		
7	1125 195 7200	Cliquet	1		
8	4140 195 3400	Poignée	1		
9	1120 195 8200	Câble de lancement Ø 3x1060 mm	1		
	0000 930 2208	Câble de lancement Ø 3 mm x 30,5 m	1		
	0000 930 2211	Câble de lancement Ø 3 mm x 60,8 m	1		
10	4314 967 1500	Plaque matricule BT 45	1		
13	0000 951 1100	Vis	3		

NHP Motoculture
Cultivez votre univers



IDENTIFIEZ LE REPÈRE

Puis retrouvez la référence correspondante dans la nomenclature associée.

Ouvrir la nomenclature - page 11

Filtre à air, Carter de poignée

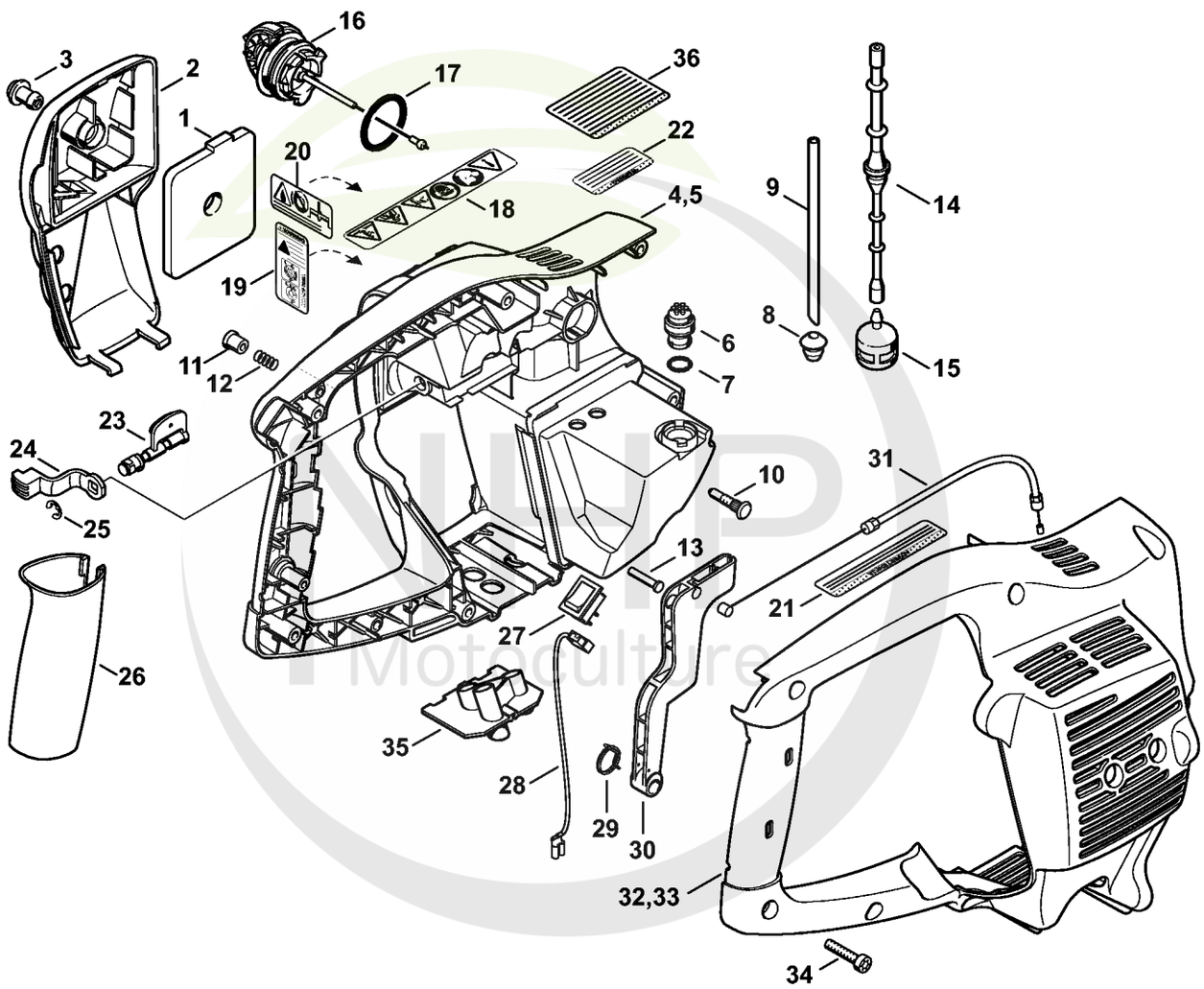

4314-GET-0001-A0

Cultivez votre univers

CLIQUEZ SUR LES REFERENCES

CLIQUEZ SUR LES RÉFÉRENCES SOULIGNÉES

1 produit : accès direct à sa fiche NHP.
Plusieurs produits : recherche sur le site NHP.

20/23 références reliées au catalogue.

Filtre à air, Carter de poignée

#	Numéro de pièce	Description	Quantité	Contient un ou plusieurs articles	Remarques
1	4314 124 2800	Filtre	1		
2	4314 140 1000	Couvercle de filtre	1	3	
3	4119 141 8302	Écrou de verrouillage	1		
4	4314 790 1004	Carter de poignée gauche	1	6 - 14, 16 - 18	
6	0000 350 5800	Aération de réservoir	1	7	
7		Joint torique	1		
8	0000 989 0516	Douille	1		
9		Tuyau 3,1x5,7x120 mm, R3	1		
	0000 930 2803	Tuyau 3,1x5,7 mm x 1 m, R3	1		
10	1128 122 6601	Vis à embase	1		
11	4228 182 9300	Bouton de gaz de démarrage	1		
12	0000 997 0603	Ressort de pression	1		
13	1113 182 8901	Boulon	1		
14	4228 358 0800	Tuyau	1		
15	0000 350 3503	Crépine d'aspiration	1		
16	0000 350 0533	Bouchon de réservoir	1	17	
17	9645 948 7734	Joint torique 25x3,5	1		
18	0000 967 3922	Plaque indicatrice	1		
19	0000 967 7259	Pictogramme d'avertissement Bouchon de réservoir	1		USA
20	0000 967 3749	Pictogramme d'avertissement Bouchon de réservoir	1		USA
21	0000 967 3579	Plaque indicatrice	1		USA
22	0000 967 3909	Plaque indicatrice	1		USA, AUS, CDN
23	4314 141 3800	Volet de démarrage	1		
24	4314 121 6100	Levier de volet de démarrage	1		
25	9460 624 0500	Anneau d'arrêt 5	1		

NHP Motoculture
Cultivez votre univers



CLIQUEZ SUR LES RÉFÉRENCES SOULIGNÉES

1 produit : accès direct à sa fiche NHP.
Plusieurs produits : recherche sur le site NHP.

9/10 références reliées au catalogue.

Filtre à air, Carter de poignée

#	Numéro de pièce	Description	Quantité	Contient un ou plusieurs articles	Remarques
26	4314 791 2000	Gaine de poignée	1		
27	4229 430 0203	Commutateur d'arrêt	1		
28	4314 440 1900	Câble	2		
29	4314 182 4500	Ressort coudé	1		
30	4314 182 1000	Manette des gaz	1		
31	4314 180 1100	Câble de commande des gaz	1		
32	4314 791 1000	Carter de poignée droite	1		
34	9075 478 4155	Vis cylindrique IS-D5x24	8		
35	4314 123 7500	Douille	1		
36	0000 967 4066	Avertissement Tamis pare-étincelles	1		USA

NHP Motoculture
Cultivez votre univers



IDENTIFIEZ LE REPÈRE

Puis retrouvez la référence correspondante dans la nomenclature associée.

Ouvrir la nomenclature - page 14

Réducteur

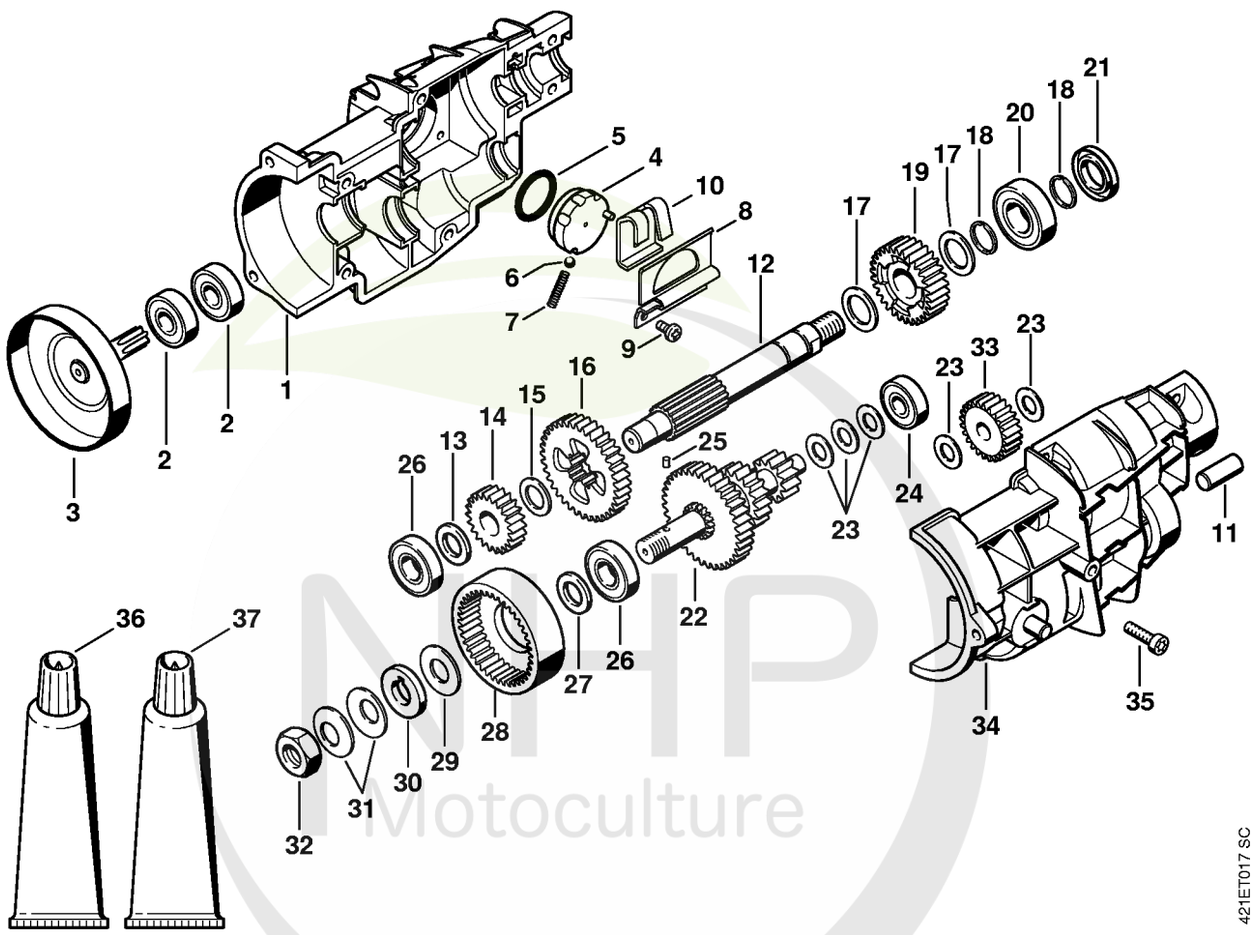

MHP Motoculture
Cultivez votre univers



CLIQUEZ SUR LES RÉFÉRENCES SOULIGNÉES

1 produit : accès direct à sa fiche NHP.
Plusieurs produits : recherche sur le site NHP.

26/26 références reliées au catalogue.

Réducteur

#	Numéro de pièce	Description	Quantité	Contient un ou plusieurs articles	Remarques
	4314 640 0100	Réducteur	1	1 - 35	
1	4314 641 0300	Carter de réducteur gauche	1		
2	9503 003 5030	Roulement rainuré à billes 6000-2RS	2		
3	4314 160 2900	Cloche d'embrayage	1		
4	4314 640 5700	Entraîneur	1		
5	9645 945 7699	Joint torique 23x1,5	1		
6	9516 003 2020	Bille Ø 5 mm	1		
7	0000 997 2001	Ressort de pression	1		
8	4314 641 7000	Support	1		
9	9075 240 0630	Vis M4x8	2		
10	4314 704 6400	Fourchette de commande	1		
11	4314 642 2602	Arbre	1		
12	4314 642 2601	Arbre	1		
13	0000 958 6501	Rondelle	1		
14	4314 642 0700	Pignon de sortie	1		
15	0000 958 6505	Rondelle	1		
16	4314 642 0702	Pignon de sortie	1		
17	0000 958 6503	Rondelle	2		
18	9461 620 1525	Jonc d'arrêt 15x1,2	1		
19	4314 642 0701	Pignon de sortie	1		
20	9503 003 5290	Roulement rainuré à billes 6002-2RS	1		
21	9630 003 1698	Bague d'étanchéité B15x26x4	1		
22	4314 640 2600	Arbre	1	23, 24	
23	0000 958 6502	Rondelle	5		
24	9503 003 9860	Roulement à billes rainuré 609-2RS	1		
25	9381 651 1690	Goupille cylindrique 3x14	1		

NHP Motoculture
Cultivez votre univers



CLIQUEZ SUR LES RÉFÉRENCES SOULIGNÉES

1 produit : accès direct à sa fiche NHP.
Plusieurs produits : recherche sur le site NHP.

12/12 références reliées au catalogue.

Réducteur

#	Numéro de pièce	Description	Quantité	Contient un ou plusieurs articles	Remarques
26	9503 003 5190	Roulement rainuré à billes 6001-2RS	2		
27	0000 958 6504	Rondelle	1		
28	4314 642 0800	Pignon de commande	1		
29	0000 958 6506	Rondelle	1		
30	4314 162 3300	Disque d'entraînement	1		
31	9485 648 1560	Rondelle belleville 25x12,2x1,5	2		
32	9210 260 1465	Écrou à six pans M12x1,25	1		
33	4314 642 0103	Pignon	1		
34	4314 641 0310	Carter de réducteur droite	1		
35	9075 478 4136	Vis cylindrique IS-D5x20	6		
36	0783 830 2000	Pâte d'étanchéité Dirko HT rouge	1		
37	0781 120 1117	Graisse de transmission (tube de 80 g)	1		

NHP Motoculture
Cultivez votre univers



IDENTIFIEZ LE REPÈRE

Puis retrouvez la référence correspondante dans la nomenclature associée.

Ouvrir la nomenclature - page 17

Capot

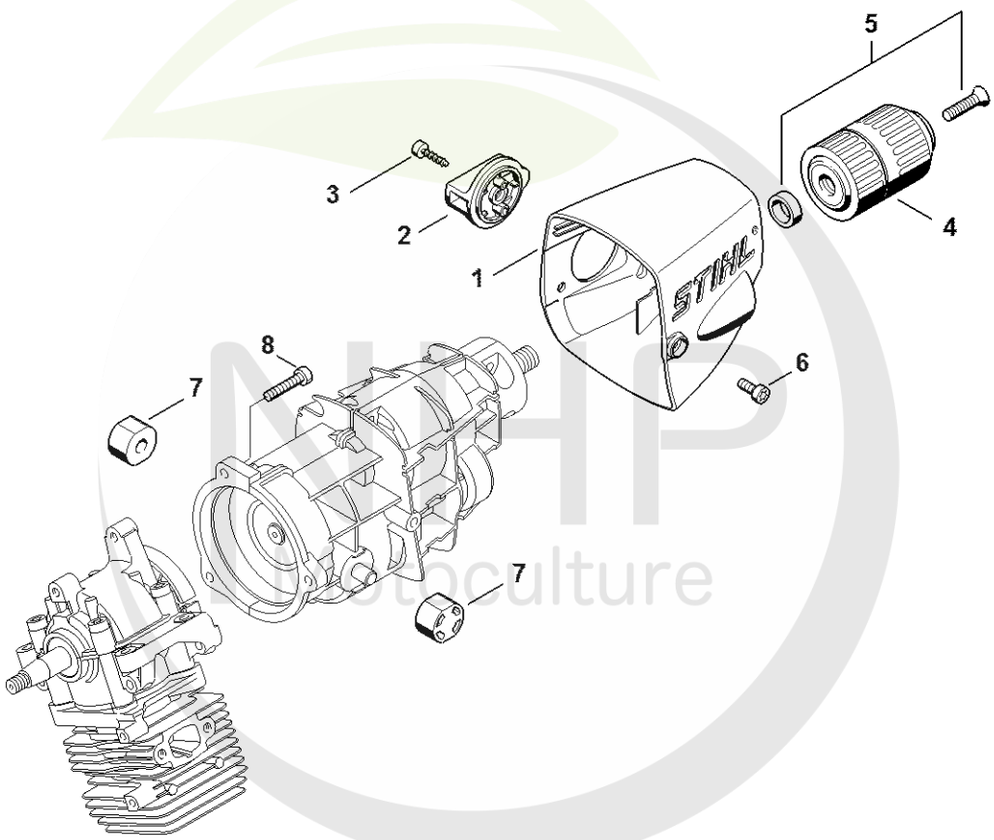

MHP Motoculture
Cultivez votre univers

4314-GET-0006-A0



CLIQUEZ SUR LES RÉFÉRENCES SOULIGNÉES

1 produit : accès direct à sa fiche NHP.
Plusieurs produits : recherche sur le site NHP.

8/8 références reliées au catalogue.

Capot

#	Numéro de pièce	Description	Quantité	Contient un ou plusieurs articles	Remarques
1	4314 084 0900	Capot	1		
2	4314 642 2700	Bouton	1		
3	9074 478 3005	Vis cylindrique IS-P4x14	1		
4	4314 680 4000	Mandrin porte-mèche	1		
5	4314 007 1054	Jeu de pièces de vis	1		
6	9075 478 4095	Vis cylindrique IS-D5x12	2		
7	4314 792 9300	Amortisseur en caoutchouc	2		
8	9075 478 4159	Vis cylindrique IS-D5x24	3		

NHP Motoculture
Cultivez votre univers



IDENTIFIEZ LE REPÈRE

Puis retrouvez la référence correspondante dans la nomenclature associée.

Ouvrir la nomenclature - page 19

Carburateur C1Q-S74

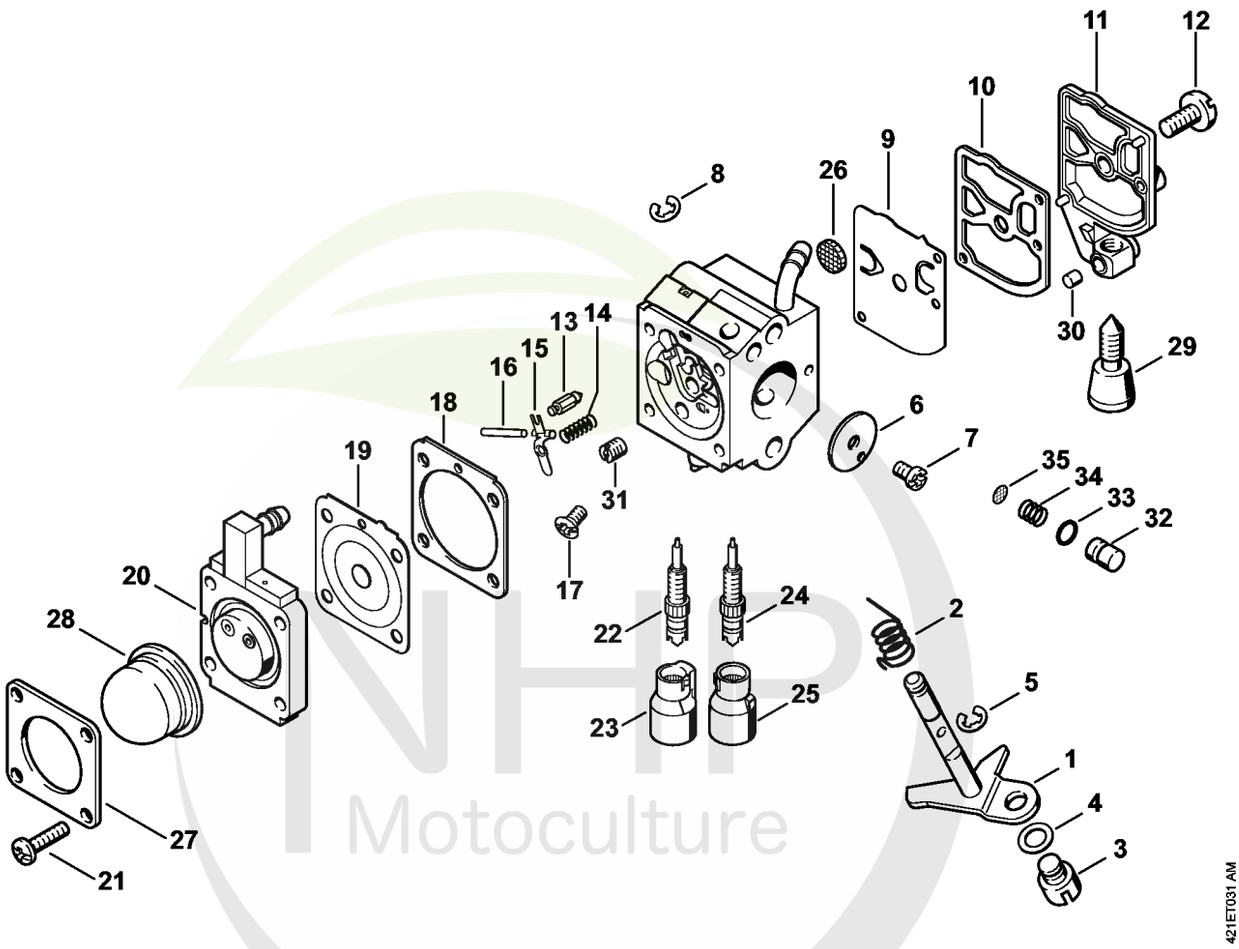

NHP Motoculture
Cultivez votre univers

CLIQUEZ SUR LES REFERENCES

CLIQUEZ SUR LES RÉFÉRENCES SOULIGNÉES

1 produit : accès direct à sa fiche NHP.
Plusieurs produits : recherche sur le site NHP.

25/25 références reliées au catalogue.

Carburateur C1Q-S74

#	Numéro de pièce	Description	Quantité	Contient un ou plusieurs articles	Remarques
	4314 120 0601	Carburateur C1Q-S74H	1	1 - 35	
		Carburateur C1Q-S74B	1	1 - 35	
1	4137 120 7100	Axe de papillon avec levier	1		
2	1123 122 3000	Ressort	1		
3	4128 121 8900	Boulon	1		
4	4137 121 8600	Rondelle	1		
5	1120 122 9000	Circlip	1		
6	4314 121 3301	Papillon	1		
7	1125 122 7403	Vis à tête ronde	1		
8	1125 122 9001	Circlip	1		
9	1129 121 4800	Membrane de pompe	1		
10	1123 129 0905	Joint de pompe	1		
11	1123 121 0800	Couvercle	1		
12	1120 122 7800	Vis à tête bombée fraisée	1		
13	Z000 018 Z000	Pointeau d'admission	1		
14	1128 122 3000	Ressort	1		
15	1125 121 5000	Levier de réglage d'admission	1		
16	1120 121 9200	Axe	1		
17	1120 122 6600	Vis à embase	1		
18	4180 129 0902	Joint de réglage	1		
19	4314 121 4700	Membrane de réglage	1		
20	4314 120 2200	Bride	1		
21	4226 122 7100	Vis	4		
22	4314 122 6700	Vis H de richesse à haut régime	1		
23	4229 121 2701	Capuchon	1		
24	4314 120 6800	Vis L de richesse au ralenti	1	25	

NHP Motoculture
Cultivez votre univers

CLIQUEZ SUR LES REFERENCES

CLIQUEZ SUR LES RÉFÉRENCES SOULIGNÉES

1 produit : accès direct à sa fiche NHP.
Plusieurs produits : recherche sur le site NHP.

9/9 références reliées au catalogue.

Carburateur C1Q-S74

#	Numéro de pièce	Description	Quantité	Contient un ou plusieurs articles	Remarques
25	Z010 061 Z013	Capuchon de limitation de course de régl	1		
26	1123 121 7800	Tamis	1		
27	4140 121 0800	Couvercle	1		
28	4226 121 2700	Capuchon	1		
29	4229 122 6200	Vis de réglage de régime de ralenti	1		
30	1125 122 4200	Pièce de serrage	1		
31	1130 121 5604	Gicleur fixe 0.45	1		
	4314 007 1053	Jeu de Piston de pompe	1	32 - 35	
32		Piston de pompe	1		
33		Anneau de joint	1		
34		Ressort	1		
35		Tamis	1		
	4314 007 1052	Jeu de	1	9, 10, 18, 19	

NHP Motoculture
Cultivez votre univers



IDENTIFIEZ LE REPÈRE

Puis retrouvez la référence correspondante dans la nomenclature associée.

Ouvrir la nomenclature - page 22

Mèche à bois

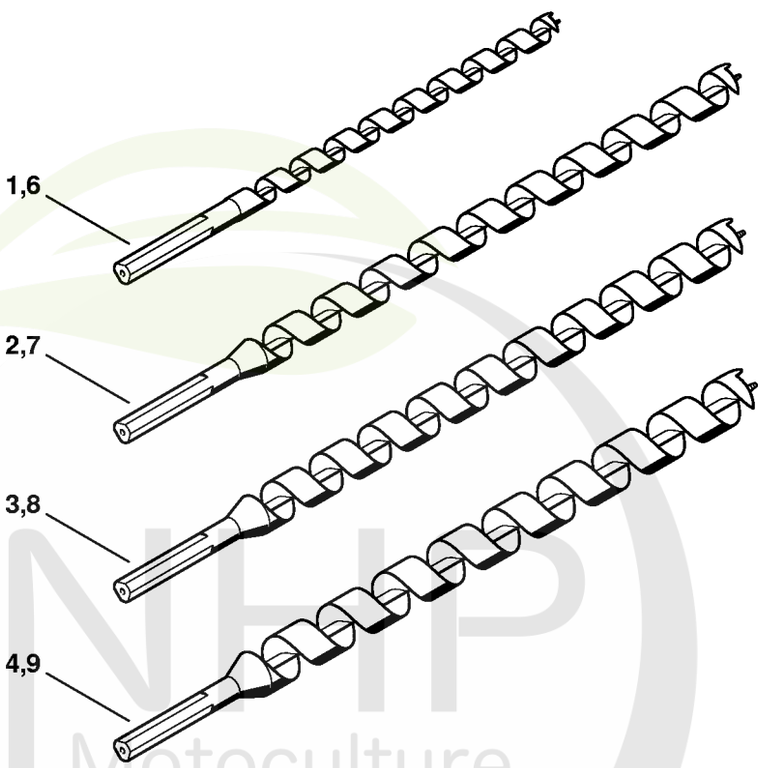

421ET013 SC

NHP Motoculture
Cultivez votre univers



CLIQUEZ SUR LES RÉFÉRENCES SOULIGNÉES

1 produit : accès direct à sa fiche NHP.
Plusieurs produits : recherche sur le site NHP.

8/8 références reliées au catalogue.

Mèche à bois

#	Numéro de pièce	Description	Quantité	Contient un ou plusieurs articles	Remarques
1	4314 682 5001	Mèche à bois Ø 1/2x12,5"	1		
2	4314 682 5002	Mèche à bois Ø 3/4x18"	1		
3	4314 682 5003	Mèche à bois Ø 7/8x18"	1		
4	4314 682 5004	Mèche à bois Ø 1x18"	1		
6	4314 682 5013	Mèche à bois Ø 13x320 mm	1		
7	4314 682 5019	Mèche à bois Ø 19x460 mm	1		
8	4314 682 5022	Mèche à bois Ø 22x460 mm	1		
9	4314 682 5025	Mèche à bois Ø 25x460 mm	1		

NHP Motoculture
Cultivez votre univers



IDENTIFIEZ LE REPÈRE

Puis retrouvez la référence correspondante dans la nomenclature associée.

Ouvrir la nomenclature - page 24

Tarière en forme de cœur

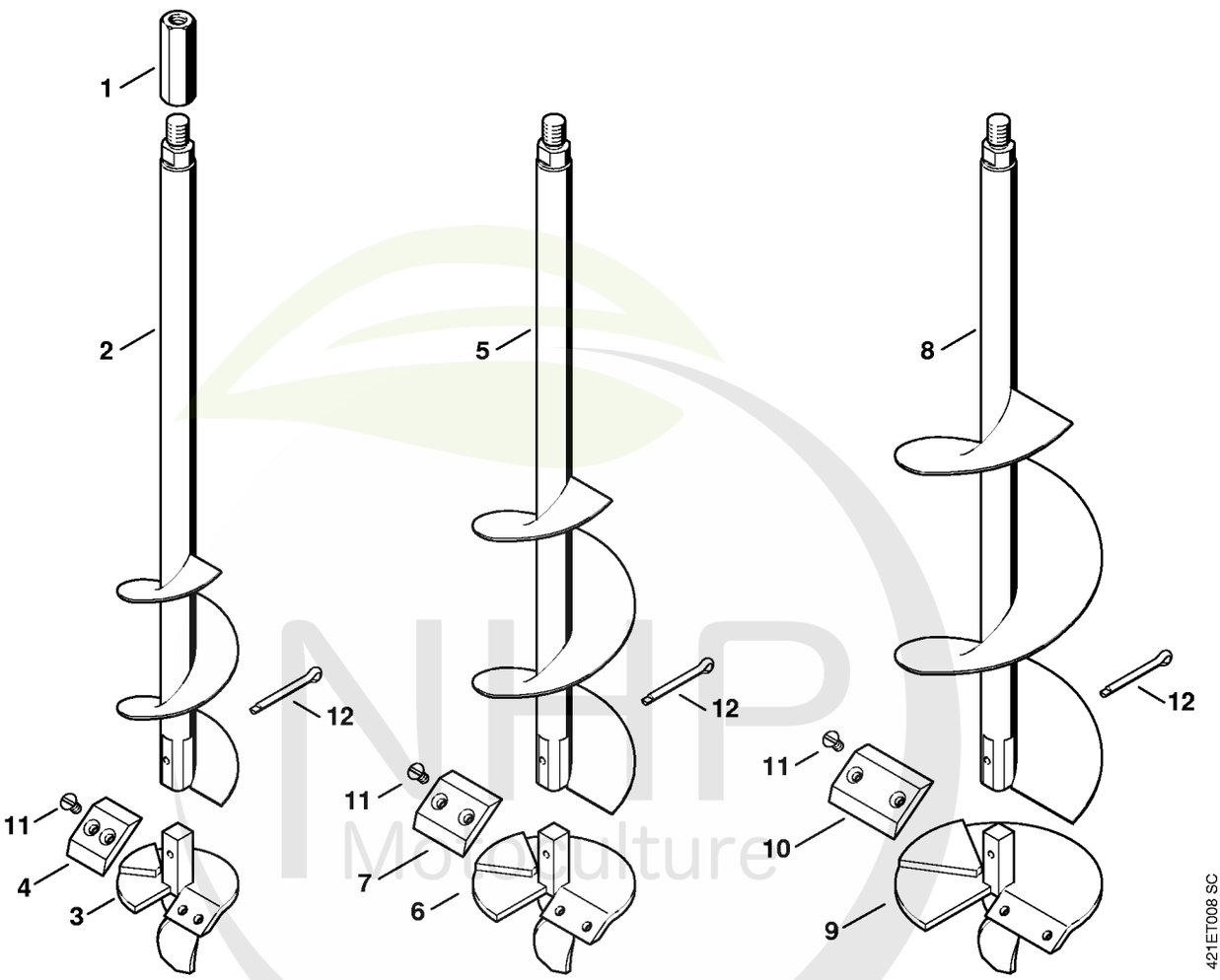

NHP Motoculture
Cultivez votre univers



CLIQUEZ SUR LES RÉFÉRENCES SOULIGNÉES

1 produit : accès direct à sa fiche NHP.
Plusieurs produits : recherche sur le site NHP.

12/12 références reliées au catalogue.

Tarière en forme de cœur

#	Numéro de pièce	Description	Quantité	Contient un ou plusieurs articles	Remarques
1	4314 682 3900	Adaptateur	1		
2	4314 680 1903	Tarière en forme de cœur Ø 3"	1	3, 4, 11, 12	
3	4314 680 3003	Tête de la mèche Ø 3"	1	4, 11	
4	4314 682 3100	Lame Ø 3"	1		
5	4314 680 1904	Tarière en forme de cœur Ø 4"	1	6, 7, 11, 12	
6	4314 680 3004	Tête de la mèche Ø 4"	1	7, 11	
7	4314 682 3101	Lame Ø 4"	1		
8	4314 680 1905	Tarière en forme de cœur Ø 5"	1	9 - 12	
9	4314 680 3005	Tête de la mèche Ø 5"	1	10, 11	
10	4314 682 3102	Lame Ø 5"	1		
11	9062 319 1260	Vis à tête fraisée M6x12	2		
12	9395 021 2360	Goupille fendue 4,5x40	1		

NHP Motoculture
Cultivez votre univers



IDENTIFIEZ LE REPÈRE

Puis retrouvez la référence correspondante dans la nomenclature associée.

Ouvrir la nomenclature - page 26

Accessoires: Tarière en forme de cœur

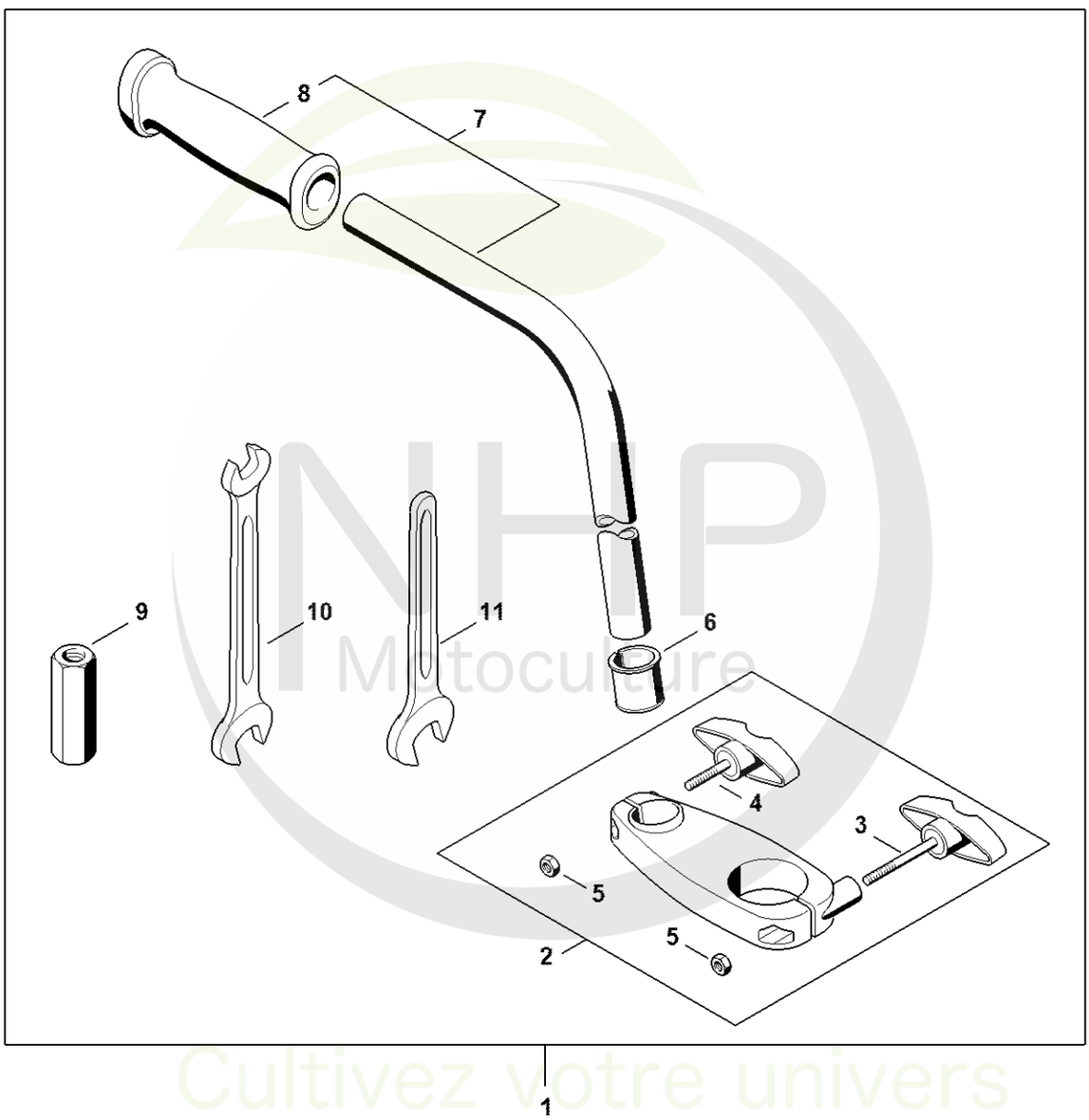

4314-GET-0008-A0

NHP Motoculture
Cultivez votre univers



CLIQUEZ SUR LES RÉFÉRENCES SOULIGNÉES

1 produit : accès direct à sa fiche NHP.
Plusieurs produits : recherche sur le site NHP.

11/11 références reliées au catalogue.

Accessoires: Tarière en forme de cœur

#	Numéro de pièce	Description	Quantité	Contient un ou plusieurs articles	Remarques
1	4314 007 1001	Jeu de pièces pour plantation	1	2 - 11	
2	4314 680 3700	Bride	1	3 - 5	
3	4128 790 7501	Vis à garrot	1		
4	4140 790 7501	Vis à garrot	1		
5	9210 319 0900	Ecrou à six pans M6	2		
6	4314 681 0100	Douille	1		
7	4314 680 3800	Poignée	1	8	
8	4128 791 0300	Poignée gauche	1		
9	4314 682 3900	Adaptateur	1		
10	0812 012 1119	Clé 13x17	1		
11	0812 032 1023	Clé de SW 19	1		

NHP Motoculture
Cultivez votre univers



IDENTIFIEZ LE REPÈRE

Puis retrouvez la référence correspondante dans la nomenclature associée.

Ouvrir la nomenclature - page 28

Accessoires: Mèche à glace

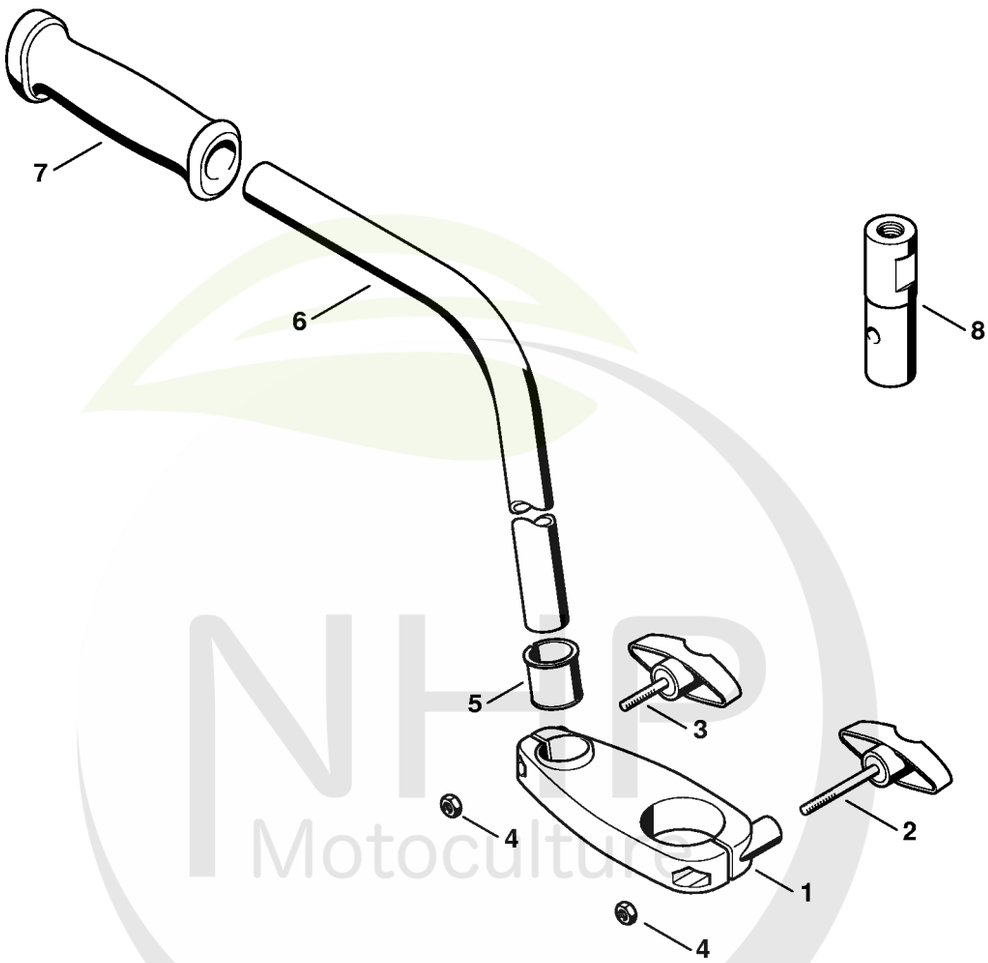

421ET016 SC

NHP Motoculture
Cultivez votre univers



CLIQUEZ SUR LES RÉFÉRENCES SOULIGNÉES

1 produit : accès direct à sa fiche NHP.
Plusieurs produits : recherche sur le site NHP.

8/8 références reliées au catalogue.

Accessoires: Mèche à glace

#	Numéro de pièce	Description	Quantité	Contient un ou plusieurs articles	Remarques
1	4314 680 3700	Bride	1	2 - 4	
2	4128 790 7501	Vis à garrot	1		
3	4140 790 7501	Vis à garrot	1		
4	9210 319 0900	Ecrou à six pans M6	2		
5	4314 681 0100	Douille	1		
6	4314 680 3800	Poignée	1	7	
7	4128 791 0300	Poignée gauche	1		
8	4314 682 3902	Adaptateur	1		

NHP Motoculture
Cultivez votre univers



IDENTIFIEZ LE REPÈRE

Puis retrouvez la référence correspondante dans la nomenclature associée.

Ouvrir la nomenclature - page 30

Accessoires: Tête d'injection

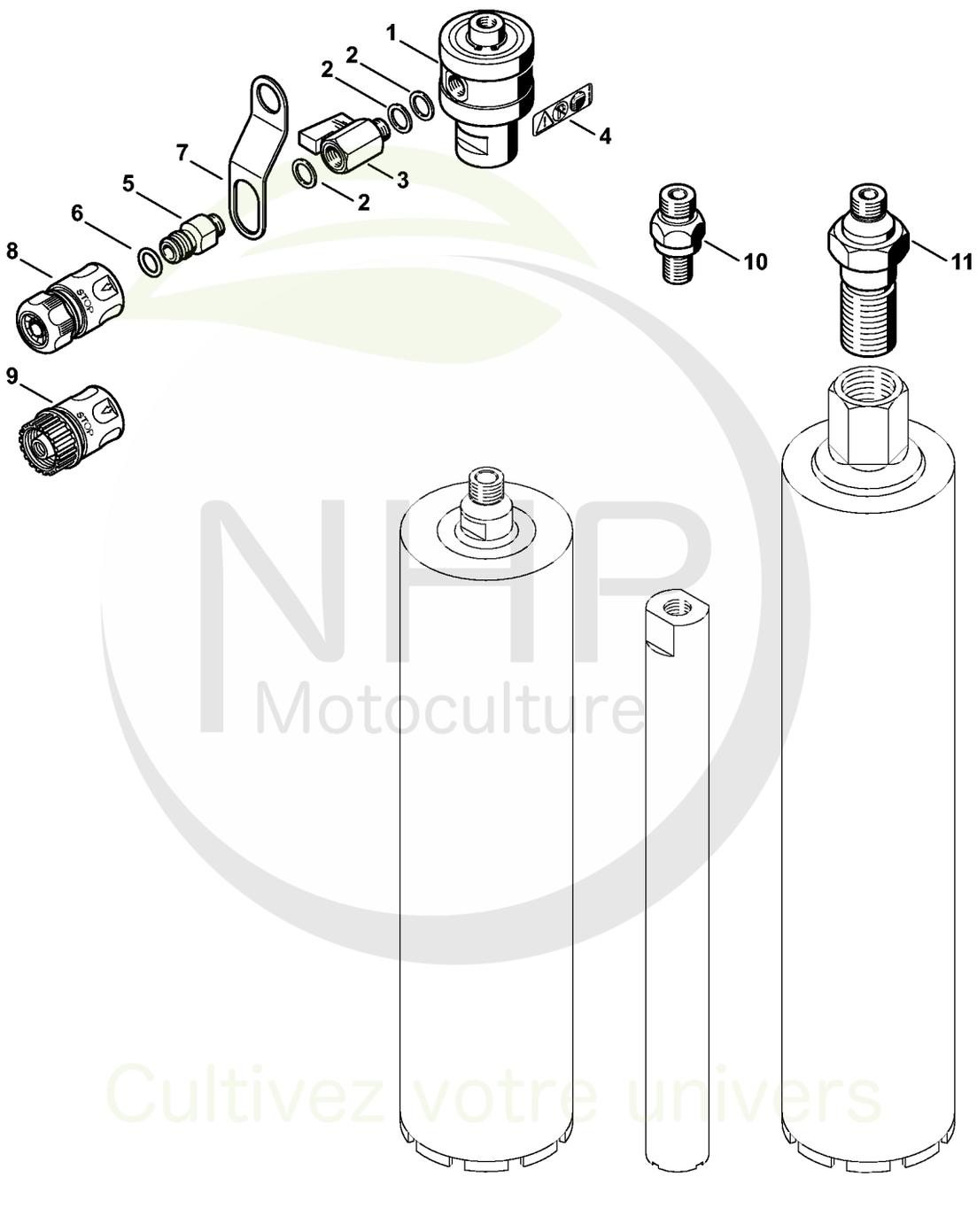

NHP Motoculture
Cultivez votre univers



CLIQUEZ SUR LES RÉFÉRENCES SOULIGNÉES

1 produit : accès direct à sa fiche NHP.
Plusieurs produits : recherche sur le site NHP.

3/13 références reliées au catalogue.

Accessoires: Tête d'injection

#	Numéro de pièce	Description	Quantité	Contient un ou plusieurs articles	Remarques
	4314 007 1005	Jeu de	1	1 - 8	
	4314 007 1006	Jeu de pièces tête d'injection	1	1 - 7, 9, 10	USA, CDN
1	4314 680 0200	Tête d'injection	1	2 - 6	
2	0000 992 5503	Anneau de joint	3		
3	4201 700 4500	Robinet d'arrêt 1/4"	1		
4	0000 967 3928	Pictogramme d'avertissement BT	1		
5	4314 700 7300	Raccord pour tuyau flexible	1	6	
6	9645 945 1070	Joint torique 11x2,5	1		
7	4314 708 8200	Support	1		
8	0000 670 1700	Manchon d'accouplement 1/2"	1		
9	0000 670 1701	Manchon d'accouplement 3/4"	1		USA, CDN
10	4314 682 3903	Adaptateur 5/8" - 11 UNC	1		USA, CDN
11	4314 682 3904	Adaptateur 1 1/4" -7 UNC	1		USA, CDN

NHP Motoculture
Cultivez votre univers



IDENTIFIEZ LE REPÈRE

Puis retrouvez la référence correspondante dans la nomenclature associée.

Ouvrir la nomenclature - page 32

Réservoir d'eau sous pression

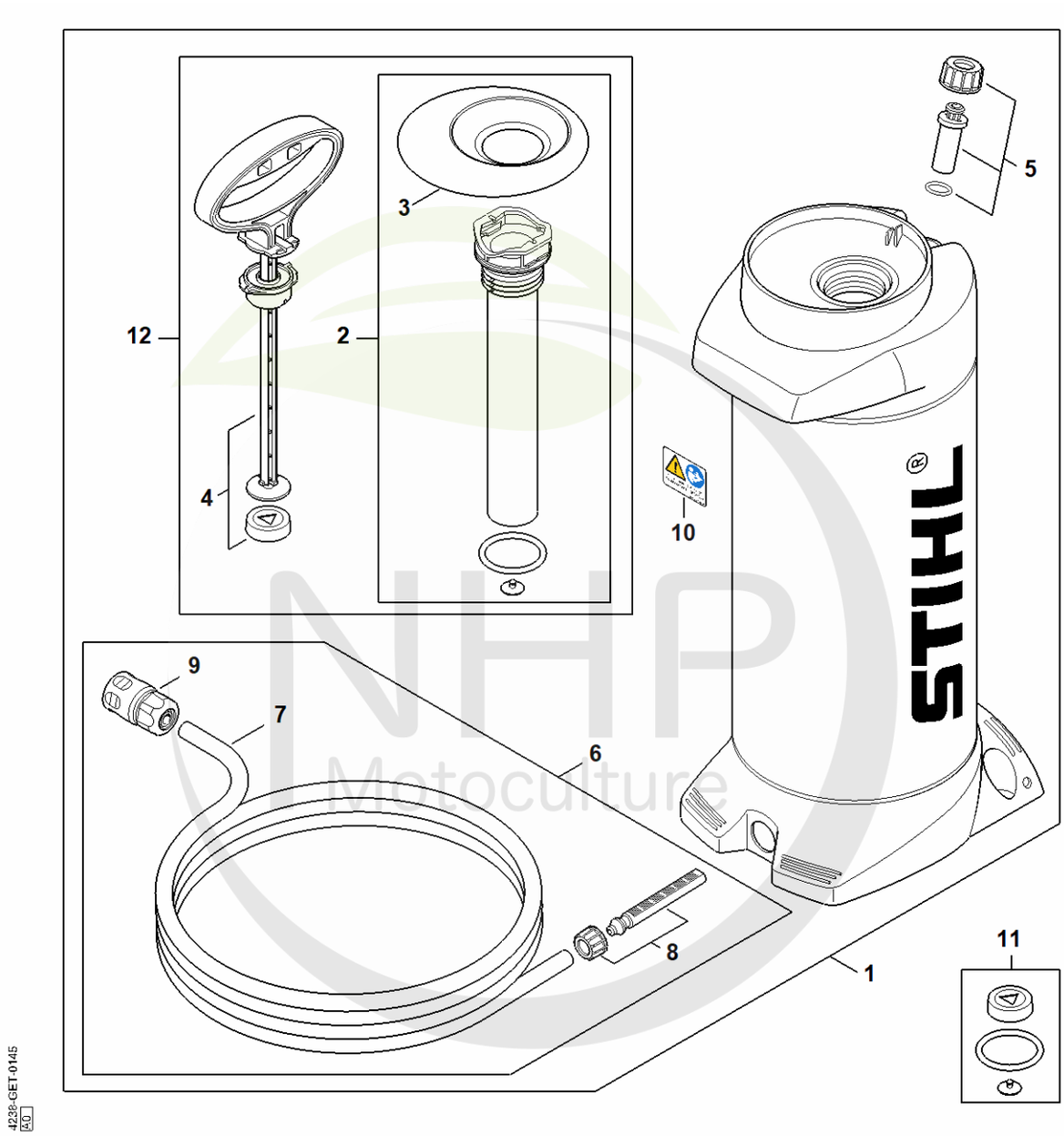

NHP Motoculture
Cultivez votre univers



CLIQUEZ SUR LES RÉFÉRENCES SOULIGNÉES

1 produit : accès direct à sa fiche NHP.
Plusieurs produits : recherche sur le site NHP.

7/12 références reliées au catalogue.

Réservoir d'eau sous pression

#	Numéro de pièce	Description	Quantité	Contient un ou plusieurs articles	Remarques
1	0000 670 6000	Réservoir d'eau	1	2 - 10, 12	
2	0000 670 6601	Tube de pompe	1	3	
3	0000 676 0501	Entonnoir	1		
4	0000 670 7703	Poignée	1		
5	0000 670 5000	Soupape	1		
6	0000 670 0301	Tuyau	1	7 - 9	
7	4309 678 1100	Tuyau 4 m	1		
8	0000 670 0401	Tamis	1		
9	0000 670 1700	Manchon d'accouplement 1/2"	1		
10	0000 967 7304	Pictogramme d'avertissement	1		
11	0000 007 1601	Jeu de joints	1		
12	0000 700 5600	Pompe	1	2 - 4	

NHP Motoculture
Cultivez votre univers



IDENTIFIEZ LE REPÈRE

Puis retrouvez la référence correspondante dans la nomenclature associée.

Ouvrir la nomenclature - page 34

Réservoir d'eau sous pression (28.2010)

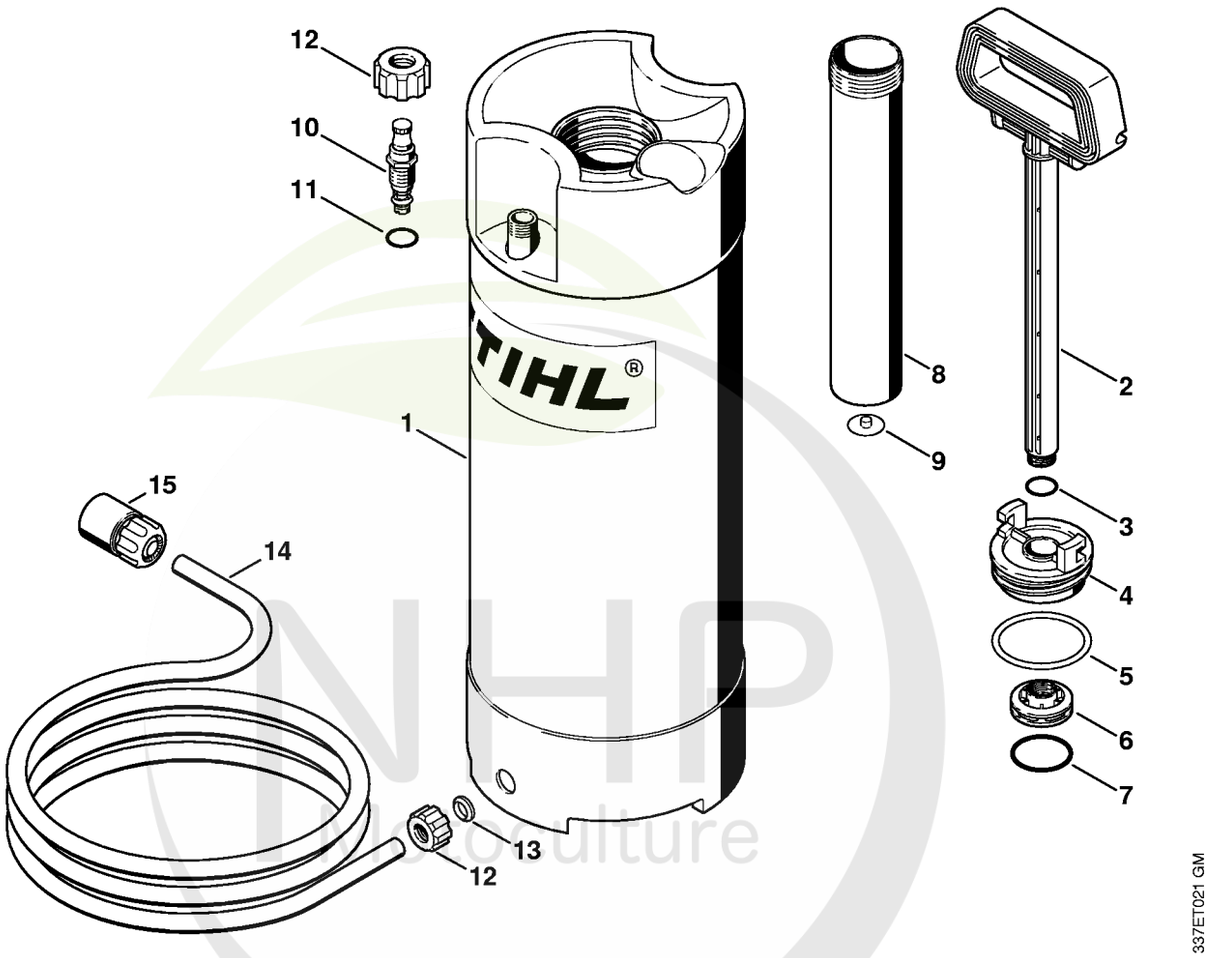

NHP Horticulture
Cultivez votre univers



CLIQUEZ SUR LES RÉFÉRENCES SOULIGNÉES

1 produit : accès direct à sa fiche NHP.
Plusieurs produits : recherche sur le site NHP.

14/17 références reliées au catalogue.

Réservoir d'eau sous pression (28.2010)

#	Numéro de pièce	Description	Quantité	Contient un ou plusieurs articles	Remarques
	4223 670 6000	Réservoir d'eau	1	1 - 14	
	4223 670 6001	Réservoir d'eau	1	1 - 15	USA
1	4223 670 6010	Réservoir d'eau	1	12, 13	
2	4223 670 7700	Poignée	1	3	
3	9645 945 7560	Joint torique 14x1,78	1		
4	4223 670 8600	Bouchon de réservoir	1	5	
5	9645 945 8240	Joint torique 56,5x 5,33	1		
6	4223 670 8200	Piston	1	7	
7	9645 945 7958	Joint torique 37,5x3,15	1		
8	4223 670 6600	Tube de pompe	1	9	
9	4223 678 2600	Soupape	1		
10	4223 670 5000	Soupape	1	11	
11	9645 945 7494	Joint torique 8,76x1,78	1		
12	4223 677 8300	Écrou-chapeau	2		
13	4223 678 1600	Insert	1		
14	4309 678 1100	Tuyau 4 m	1		
15	0000 670 1700	Manchon d'accouplement 1/2"	1		

NHP Motoculture
Cultivez votre univers



IDENTIFIEZ LE REPÈRE

Puis retrouvez la référence correspondante dans la nomenclature associée.

Ouvrir la nomenclature - page 36

Outils, Accessoires

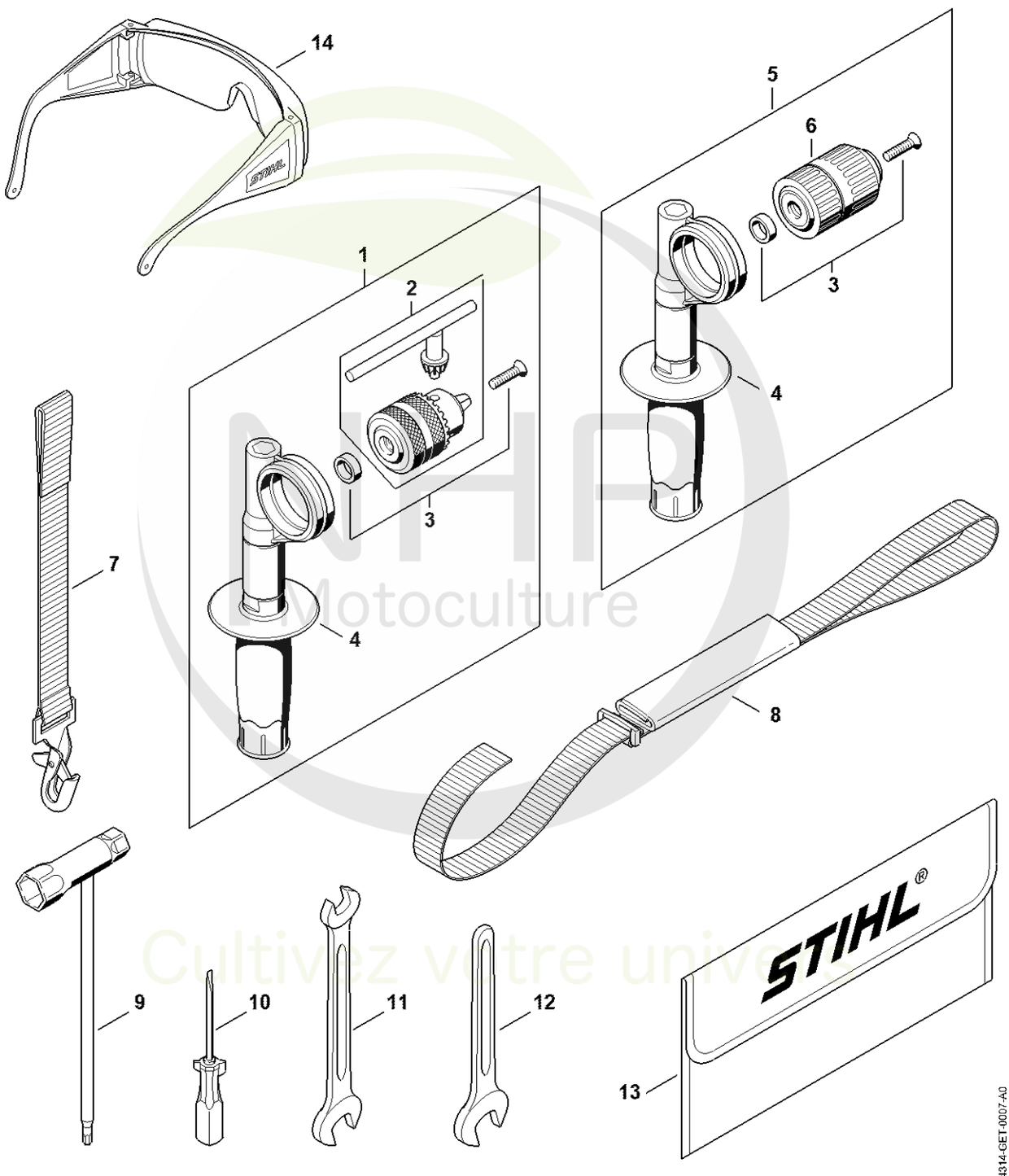

NHP Motoculture
Cultivez votre univers



CLIQUEZ SUR LES RÉFÉRENCES SOULIGNÉES

1 produit : accès direct à sa fiche NHP.
Plusieurs produits : recherche sur le site NHP.

12/14 références reliées au catalogue.

Outils, Accessoires

#	Numéro de pièce	Description	Quantité	Contient un ou plusieurs articles	Remarques
1	4314 007 1004	Jeu de Mandrin porte-mèche	1	2 - 4	
2	4314 680 4001	Mandrin porte-mèche	1		
3	4314 007 1054	Jeu de pièces de vis	1		
4	4314 790 0300	Poignée	1		
5	4314 007 1000	Kit mandrin de forage	1	3, 4, 6	
6	4314 680 4000	Mandrin porte-mèche	1		
7	4314 710 6500	Courroie	1		
8	4314 710 9000	Bretelle	1		
9	4128 890 3400	Clé multiple	1		
10	0000 890 2300	Tournevis	1		
11	0812 012 1119	Clé 13x17	1		
12	0812 032 1023	Clé de SW 19	1		
13	0000 891 0810	Pochette à outils	1		
14	0000 884 0307	Lunettes de protection	1		

NHP Motoculture
Cultivez votre univers



IDENTIFIEZ LE REPÈRE

Puis retrouvez la référence correspondante dans la nomenclature associée.

Ouvrir la nomenclature - page 38

Numéro de machine

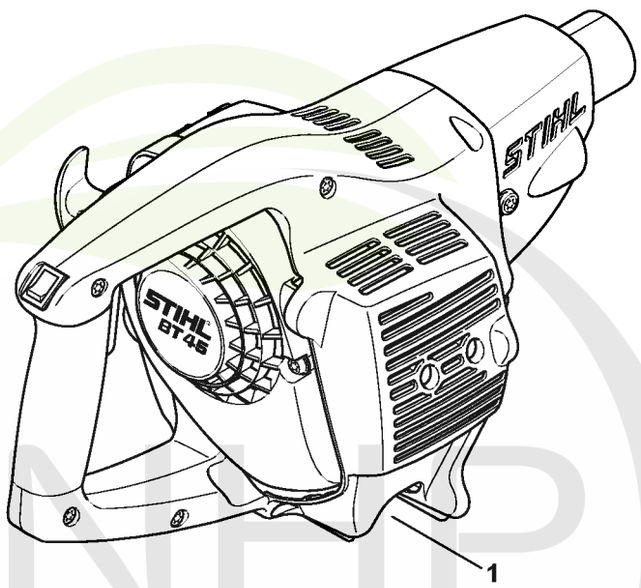

421ET032 SC

NHP Motoculture
Cultivez votre univers



CLIQUEZ SUR LES RÉFÉRENCES SOULIGNÉES

1 produit : accès direct à sa fiche NHP.
Plusieurs produits : recherche sur le site NHP.

0/0 références reliées au catalogue.

Numéro de machine

#	Numéro de pièce	Description	Quantité	Contient un ou plusieurs articles	Remarques
1		Emplacement du numéro de machine	1		

NHP Motoculture
Cultivez votre univers



IDENTIFIEZ LE REPÈRE

Puis retrouvez la référence correspondante dans la nomenclature associée.

Ouvrir la nomenclature - page 40

Consommables et matières auxiliaires

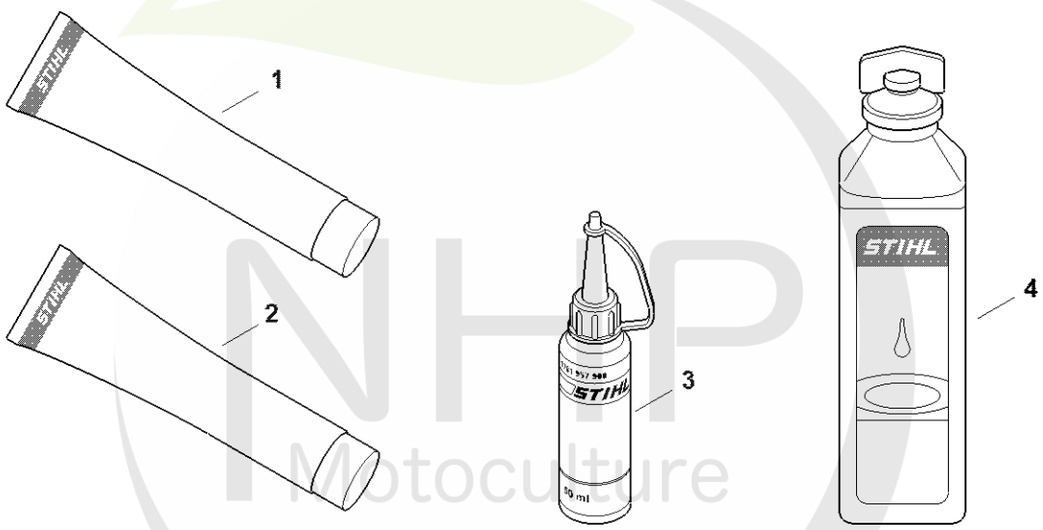

0000-GET-0169-A0

NHP Motoculture
Cultivez votre univers



CLIQUEZ SUR LES RÉFÉRENCES SOULIGNÉES

1 produit : accès direct à sa fiche NHP.
Plusieurs produits : recherche sur le site NHP.

13/13 références reliées au catalogue.

Consommables et matières auxiliaires

#	Numéro de pièce	Description	Quantité	Contient un ou plusieurs articles	Remarques
1	0781 120 1021	Graisse universelle (tube de 40 g)	1		
1	0781 120 1021	Graisse universelle (tube de 40 g)	1		
1	0781 120 1109	Graisse universelle (tube de 80 g)	1		
1	0781 120 1109	Graisse universelle (tube de 80 g)	1		
1	0781 120 1110	Graisse multifonctionnelle 225 g	1		
1	0781 120 1110	Graisse multifonctionnelle 225 g	1		
2	0783 830 2000	Pâte d'étanchéité Dirko HT rouge	1		
2	0783 830 2000	Pâte d'étanchéité Dirko HT rouge	1		
3	0781 957 9000	Produit antifriction OH 723	1		
3	0781 957 9000	Produit antifriction OH 723	1		
4	0781 319 8401	HP 100ml	1		
4	0781 319 8052	HP Super 100ml	1		
4	0781 319 8060	HP Ultra 100ml	1		

NHP Motoculture
Cultivez votre univers