Retrouvez cette pièce sur nhp-motoculture.fr en cliquant sur le numéro de référence

STIGA

HT 300e Kit (2024)

273302501/ST1



Spare parts list
Reservdelar
Repuestos
Ersatzteile
Pièces détachées
Reserve onderdelen
Catalogo ricambi

NHP Motoculture
Cultivez votre univers

- Use ST. S.p.A. Genuine Spare Parts specified in the parts list for repair and/or replacement.
- The contents described in the parts list may change due to improvement.
- The drawings of the spare parts are only indicative And might Not represent the part in question exactly.
- The indications "right" - "left" - "front" - "rear" refer to the position of the operator when using the machine.
- When placing orders of parts for repair And/Or replacement, make sure that the illustrated parts list Is the one applying to the machine's year of manufacture, as shown on the identification plate attached to the machine.

All rights reserved. No part Of this material may be reproduced Or transmitted, in any form Or by any means, electronic Or mechanical, including photocopying, recording Or by any information storage And retrieval system, without permision in writing from ST. S.p.A.

Copyright ST. S.P.A.

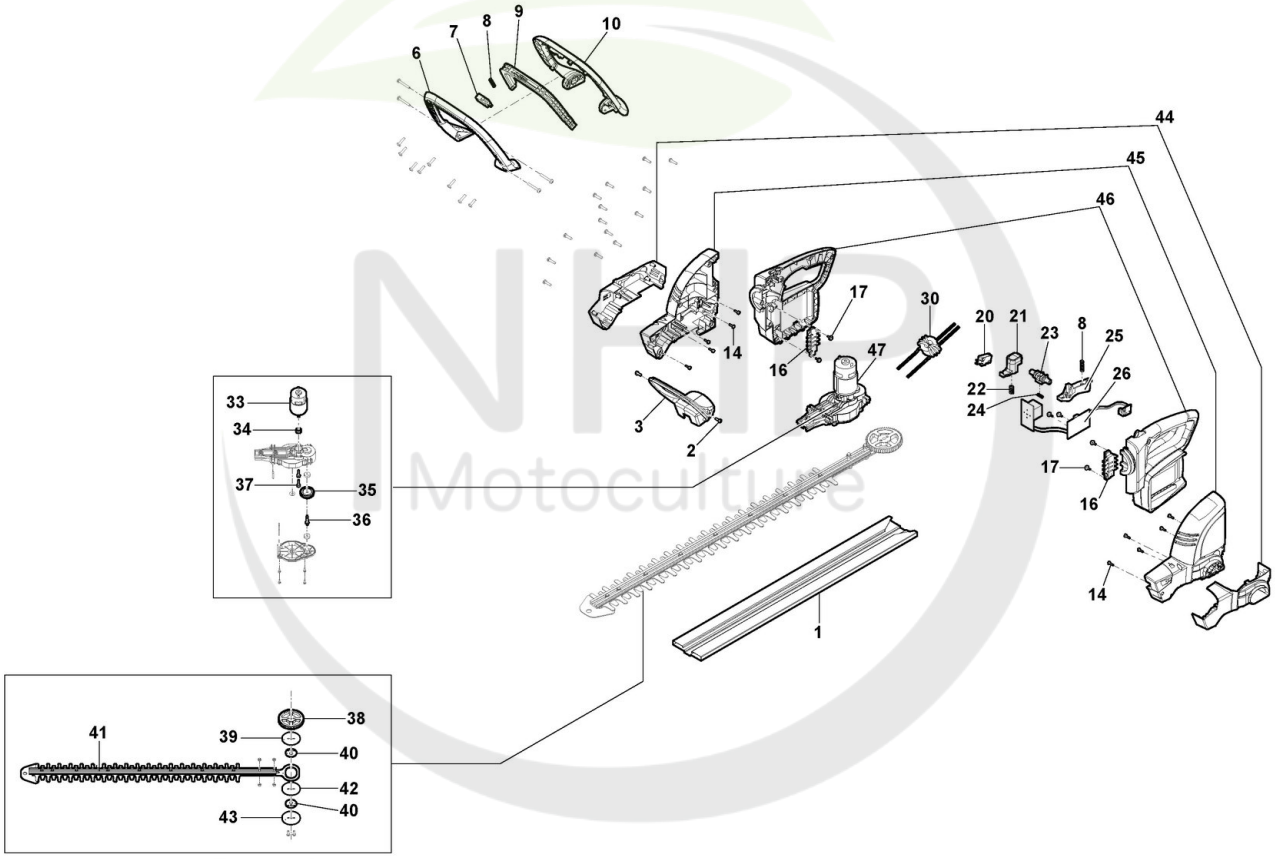

NHP Motoculture
Cultivez votre univers

Copyright ST. S.P.A.

Taille-haie batterie

Réf. N°	Q.té :	Code article	Description	Articles	De	Jusqu'à
1	1	118811574/0 cliquez ici	Protège-Guide			
2	2	2123060	Vis			
3	1	118811576/0 cliquez ici	Protège-Main			
6	1	118811577/0 cliquez ici	Poignee Anterieure			
7	1	118811578/0 cliquez ici	Microinterrupteur			
8	2	118811579/0 cliquez ici	Ressort			
9	1	118811580/0 cliquez ici	Levier De Sécurité			
10	1	118811581/0 cliquez ici	Support Poignée			
14	10	2123090	Vis			
16	2	118811521/0 cliquez ici	connecteur de batterie			
17	6	2123090	Vis			
20	1	118811557/0 cliquez ici	Microinterrupteur			
21	1	118811589/0 cliquez ici	Bouton			
22	1	118811572/0 cliquez ici	Ressort			
23	1	118811590/0 cliquez ici	Bouton de Verrouillage			
24	1	118811591/0 cliquez ici	Ressort			
25	1	118811592/0 cliquez ici	Levier Accélérateur			
26	1	118811593/0 cliquez ici	Ens. PCB			
30	1	118811594/0 cliquez ici	Inductance			
33	1	118811582/0 cliquez ici	Ens. Moteur Électrique			
34	1	118811583/0 cliquez ici	Engrenage			
35	1	118811584/0 cliquez ici	Engrenage			
36	1	118811585/0 cliquez ici	Arbre Moteur			
37	2	112735645/0 cliquez ici	Vis			
38	1	118811586/0 cliquez ici	Engrenage à Lame			
39	1	118811611/0 cliquez ici	Entretoise			
40	2	118811587/0 cliquez ici	Excentrique			
41	1	118811588/0 cliquez ici	Ens. Lame			
42	1	118811612/0 cliquez ici	Entretoise			
43	1	118811613/0 cliquez ici	Plaquette			
44	1	118811604/0 cliquez ici	Kit de Couverture Décorative			
45	1	118811605/0 cliquez ici	Ens Carter			
46	1	118811606/0 cliquez ici	Kit Mancheron			
47	1	118811607/0 cliquez ici	Ens. Moteur Électrique-Engrenage			

Copyright ST. S.P.A.

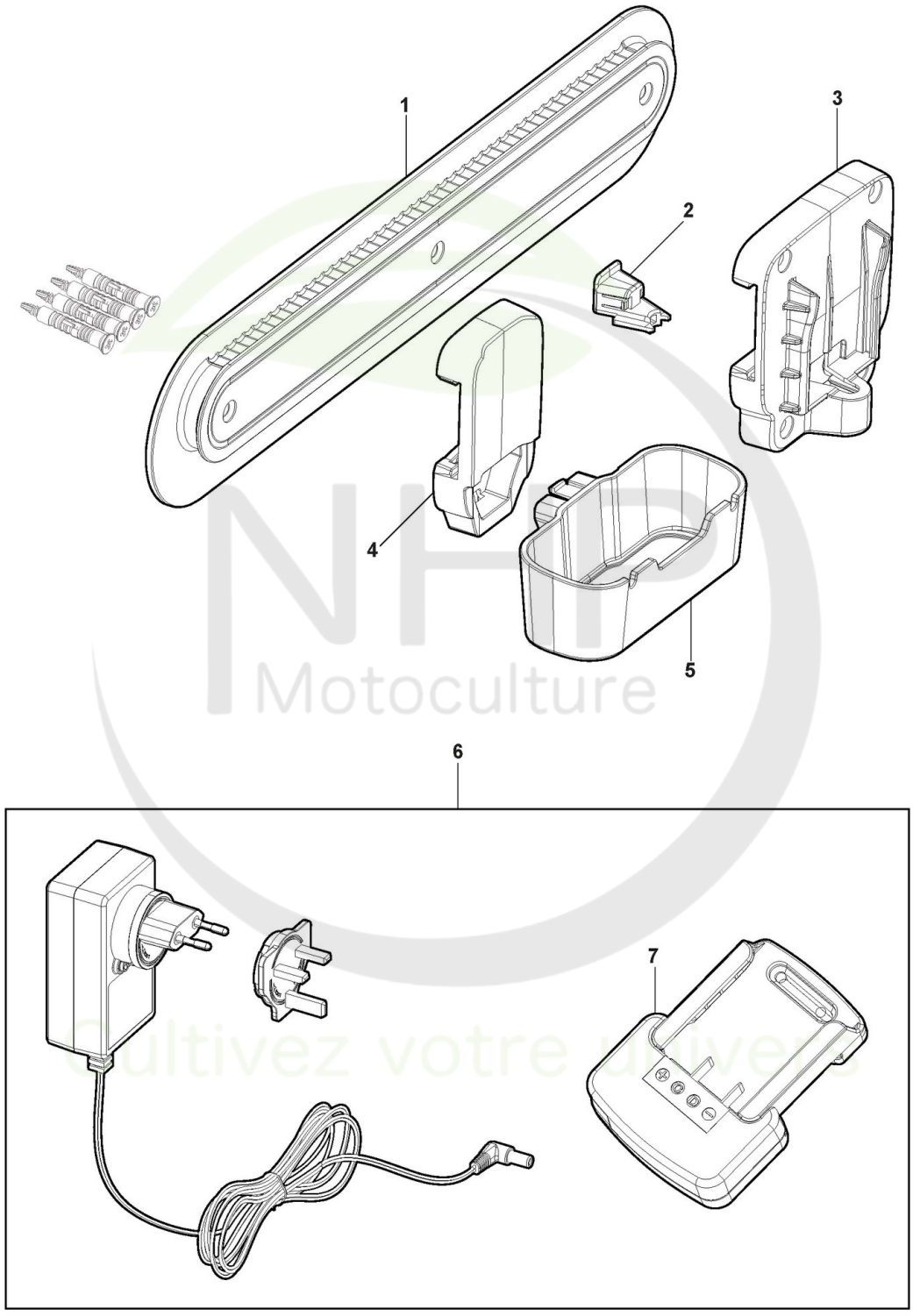

Copyright ST. S.P.A.

Support mural

Réf. N°	Q.té :	Code article	Description	Articles	De	Jusqu'à
1	1	118811619/0 cliquez ici	Guide			
2	1	118811620/0 cliquez ici	Agrafe			
3	1	118811621/0 cliquez ici	Base de chargeur			
4	1	118811622/0 cliquez ici	Base d'outils			
5	1	118811623/0 cliquez ici	Porte-outil			
6	1	271028200/26	20V Chargeur - EU+BS prise			
7	1	118811695/0 cliquez ici	Adaptateur de batterie			

NHP Motoculture
Cultivez votre univers

Copyright ST. S.P.A.

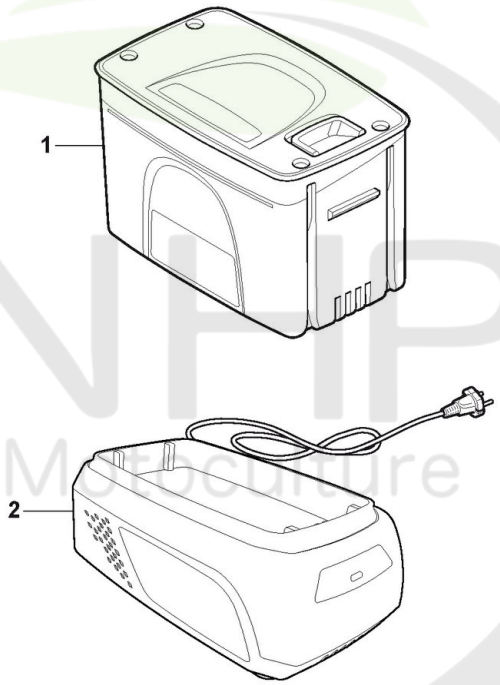

Please Note: These images are for illustrative purposes only.
For more info see descriptions.

NHP Motoculture
Cultivez votre univers

Copyright ST. S.P.A.

Batterie

Réf. N°	Q.té :	Code article	Description	Articles	De	Jusqu'à
1	1	271012008/ST1	Batterie 20V - 2Ah			
2	1	271020000/21	20V Chargeur - EU prise			
2	1	271020100/21	20V Double Chargeur - EU prise			
2	1	271021000/21	20V Chargeur - BS prise			
2	1	271021100/21	20V Double Chargeur - BS prise			
2	1	271028200/26	20V Chargeur - EU+BS prise			

NHP Motoculture
Cultivez votre univers

Copyright ST. S.P.A.