Retrouvez cette pièce sur nhp-motoculture.fr en cliquant sur le numéro de référence

STIGA

HT 525 (2024)

252421008/ST2



Spare parts list
Reservdelar
Repuestos
Ersatzteile
Pièces détachées
Reserve onderdelen
Catalogo ricambi

NHP Motoculture
Cultivez votre univers

- Use ST. S.p.A. Genuine Spare Parts specified in the parts list for repair and/or replacement.
- The contents described in the parts list may change due to improvement.
- The drawings of the spare parts are only indicative And might Not represent the part in question exactly.
- The indications "right" - "left" - "front" - "rear" refer to the position of the operator when using the machine.
- When placing orders of parts for repair And/Or replacement, make sure that the illustrated parts list Is the one applying to the machine's year of manufacture, as shown on the identification plate attached to the machine.

All rights reserved. No part Of this material may be reproduced Or transmitted, in any form Or by any means, electronic Or mechanical, including photocopying, recording Or by any information storage And retrieval system, without permision in writing from ST. S.p.A.

Copyright ST. S.P.A.

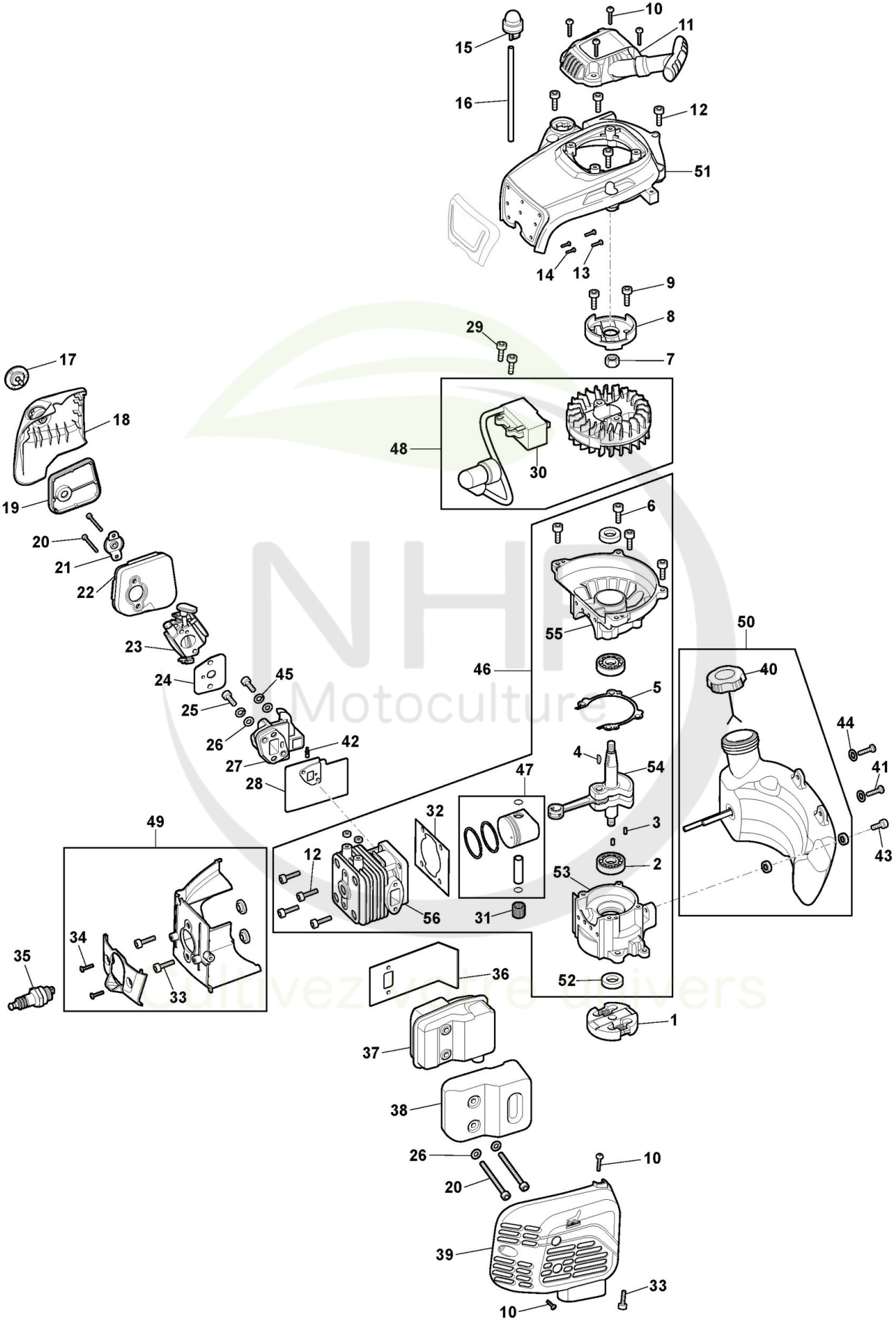

Copyright ST. S.P.A.

Moteur

Réf. N°	Q.té :	Code article	Description	Articles	De	Jusqu'à
1	1	118805485/0 cliquez ici	Ens. Embrajage			
2	2	3112240	Roulement À Aiguilles			
3	2	123665004/0 cliquez ici	Rouleau			
4	1	118804601/0 cliquez ici	Woodruff Key			
5	1	118805486/0 cliquez ici	Garniture Carter			
6	4	2135050	Vis			
7	1	112293202/0 cliquez ici	Ecrou			
8	1	118805487/0 cliquez ici	Coupe Démarreur			
9	2	112735662/1 cliquez ici	Vis			
10	5	112727356/0 cliquez ici	Vis			
11	1	118805488/0 cliquez ici	Ens. Démarreur			
12	8	112760475/0 cliquez ici	Vis			
13	2	112728449/0 cliquez ici	Vis			
14	2	112728449/0 cliquez ici	Vis			
15	1	118805489/0 cliquez ici	Primer bulb			
16	1	118805490/0 cliquez ici	Tube De Connexion			
17	1	118805491/0 cliquez ici	Poignèe			
18	1	118805492/0 cliquez ici	Couvre-Filtre À Air			
19	1	118805493/0 cliquez ici	Filtre À Air			
20	4	2135200	Vis			
21	1	118805494/0 cliquez ici	Support Filtre À Air			
22	1	118805495/0 cliquez ici	Couvercle intérieur du filtre à air			
23	1	118805496/0 cliquez ici	Carburateur			
24	1	118805497/0 cliquez ici	Garniture Carburateur			
25	2	2132550	Vis			
26	4	2312090	Rondelle			
27	1	118805498/0 cliquez ici	Collecteur du Carburateur			
28	1	118805499/0 cliquez ici	Protection thermique			
29	2	112735645/0 cliquez ici	Vis			
30	1	118805500/0 cliquez ici	Bobine Électronique			
31	1	118802075/0 cliquez ici	Cage À Roulements			
32	1	118803165/0 cliquez ici	Garniture Cylindre			
33	3	112735654/0 cliquez ici	Vis			
34	3	112727810/0 cliquez ici	Vis			
35	1	118805554/0 cliquez ici	Bougie			
36	1	118805501/0 cliquez ici	Garniture Silencieux			
37	1	118805502/0 cliquez ici	Silencieux			
38	1	118805503/0 cliquez ici	Protection Silencieux			
39	1	118805504/0 cliquez ici	Couvercle Silencieux			
40	1	118805142/0 cliquez ici	Bouhcon Mélange			
41	2	112728450/0 cliquez ici	Vis			
42	1	118805550/0 cliquez ici	Ecrou De Reglage			
43	1	112760475/0 cliquez ici	Vis			
44	2	9699-0087-02 cliquez ici	Rondelle			
45	2	112581500/0 cliquez ici	Grower			
46	1	118805536/0 cliquez ici	Ens. Short Block Moteur			
47	1	118805537/0 cliquez ici	Ens.Piston			
48	1	118805538/0 cliquez ici	Ens. Bobine électronique et volant moteur			

Copyright ST. S.P.A.

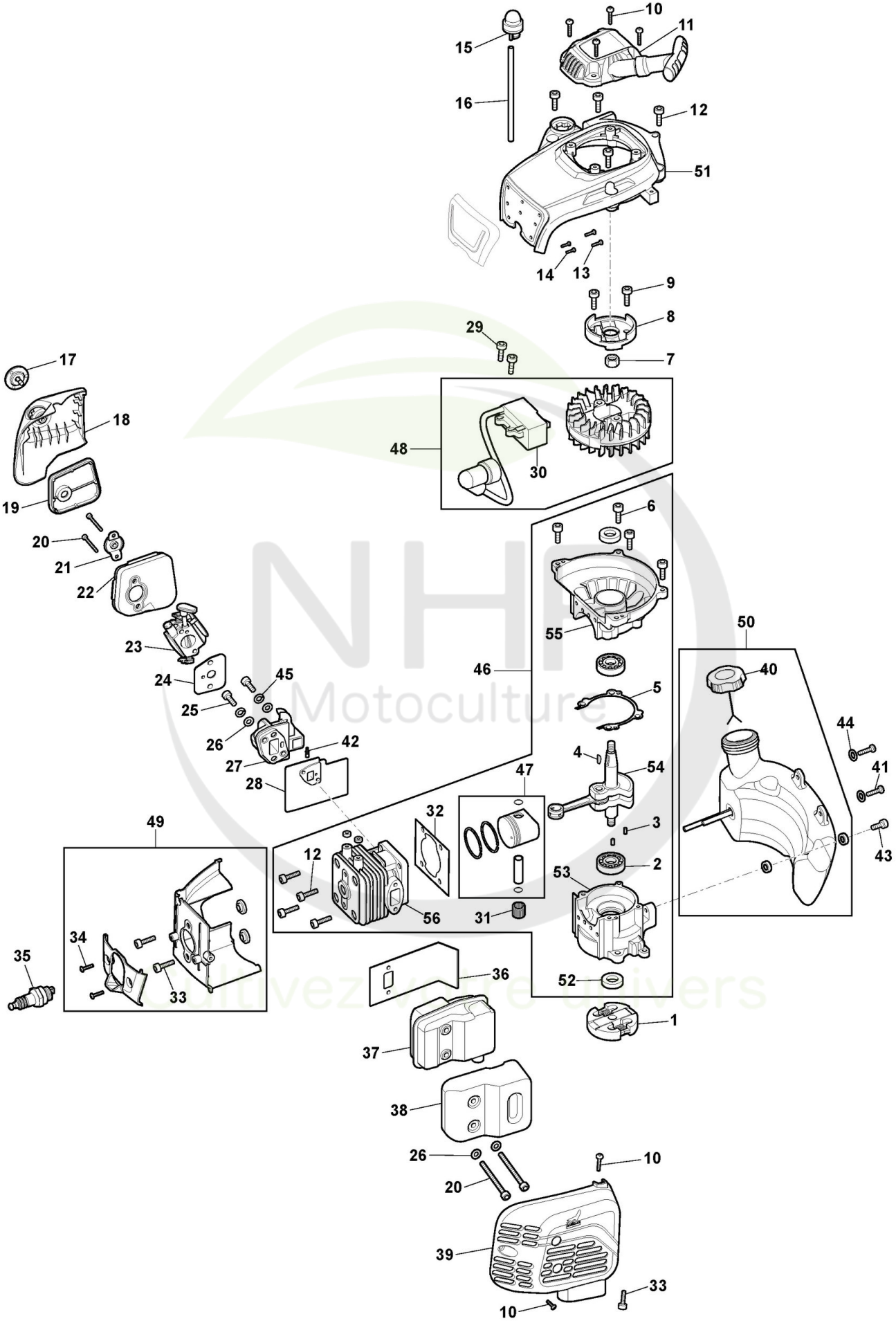

Copyright ST. S.P.A.

Moteur

Réf. N°	Q.té :	Code article	Description	Articles	De	Jusqu'à
49	1	118805539/0 cliquez ici	Ens.Conduit D'Air			
50	1	118805547/1 cliquez ici	Ens.Réservoir Mélange			
51	1	118805729/0 cliquez ici	Couvre Moteur			
52	2	118801188/0 cliquez ici	Anneau De Tenue			
53	1	118806485/0 cliquez ici	Carter Moteur			
54	1	118806486/0 cliquez ici	Arbre Moteur			
55	1	118806487/0 cliquez ici	Carter Moteur			
56	1	118806488/0 cliquez ici	Cylindre			

NHP Motoculture
Cultivez votre univers

Copyright ST. S.P.A.

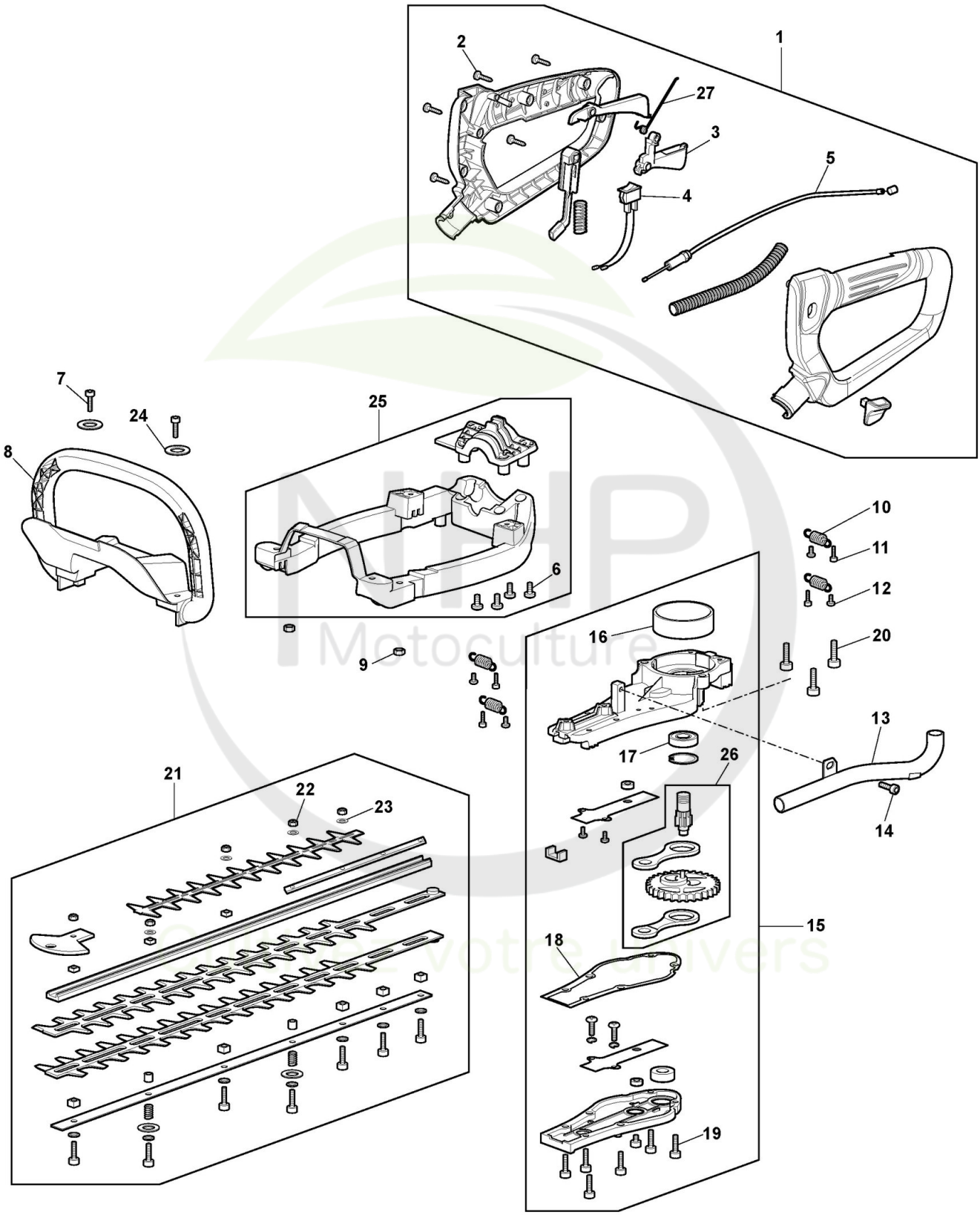

Copyright ST. S.P.A.

Taille-haie

Réf. N°	Q.té :	Code article	Description	Articles	De	Jusqu'à
1	1	118805505/0 cliquez ici	Ens. Poignée			
2	8	112727356/0 cliquez ici	Vis			
3	1	118805506/0 cliquez ici	Levier Accélérateur			
4	1	118805507/0 cliquez ici	Interrupteur			
5	1	118805508/0 cliquez ici	Câble Accélérateur			
6	4	112728450/0 cliquez ici	Vis			
7	2	2135050	Vis			
8	1	118805509/0 cliquez ici	Protège-Main			
9	2	112291000/0 cliquez ici	Ecrou			
10	4	118805510/0 cliquez ici	Amortisseur			
11	4	112760475/0 cliquez ici	Vis			
12	4	112728450/0 cliquez ici	Vis			
13	1	118805511/0 cliquez ici	Tube Echappement			
14	1	2135010	Vis			
15	1	118805512/0 cliquez ici	Ens. Engrenage			
16	1	118805513/0 cliquez ici	Embrajage			
17	1	119216035/0 cliquez ici	Roulement			
18	1	118805514/0 cliquez ici	Joint d'étanchéité			
19	6	2132550	Vis			
20	3	2132180	Vis			
21	1	118805515/0 cliquez ici	Ens.Lame			
22	5	112154320/0 cliquez ici	Ecrou			
23	4	2312090	Rondelle			
24	2	9699-0087-02 cliquez ici	Rondelle			
25	1	118805541/0 cliquez ici	Ens. Ressort			
26	1	118805542/0 cliquez ici	Ens. Engrenage			
27	1	118806483/0 cliquez ici	Ressort			

NHP Motoculture
Cultivez votre univers

Copyright ST. S.P.A.