Retrouvez cette pièce sur nhp-motoculture.fr en cliquant sur le numéro de référence

# STIGA

## HT 525 (2025)

252421008/ST2



## Spare parts list
## Reservdelar
## Repuestos
## Ersatzteile
## Pièces détachées
## Reserve onderdelen
## Catalogo ricambi

NHP Motoculture
Cultivez votre univers

- Use ST. S.p.A.  Genuine Spare Parts specified in the parts list for repair and/or replacement.
- The contents described in the parts list may change due to improvement.
- The drawings of the spare parts are only indicative And might Not represent the part in question exactly.
- The indications "right" - "left" - "front" - "rear" refer to the position of the operator when using the machine.
- When placing orders of parts for repair And/Or replacement, make sure that the illustrated parts list Is the one applying to the machine's year of manufacture, as shown on the identification plate attached to the machine.

All rights reserved. No part Of this material may be reproduced Or transmitted, in any form Or by any means, electronic Or mechanical, including photocopying, recording Or by any information storage And retrieval system, without permision in writing from ST. S.p.A.



Copyright ST. S.P.A.

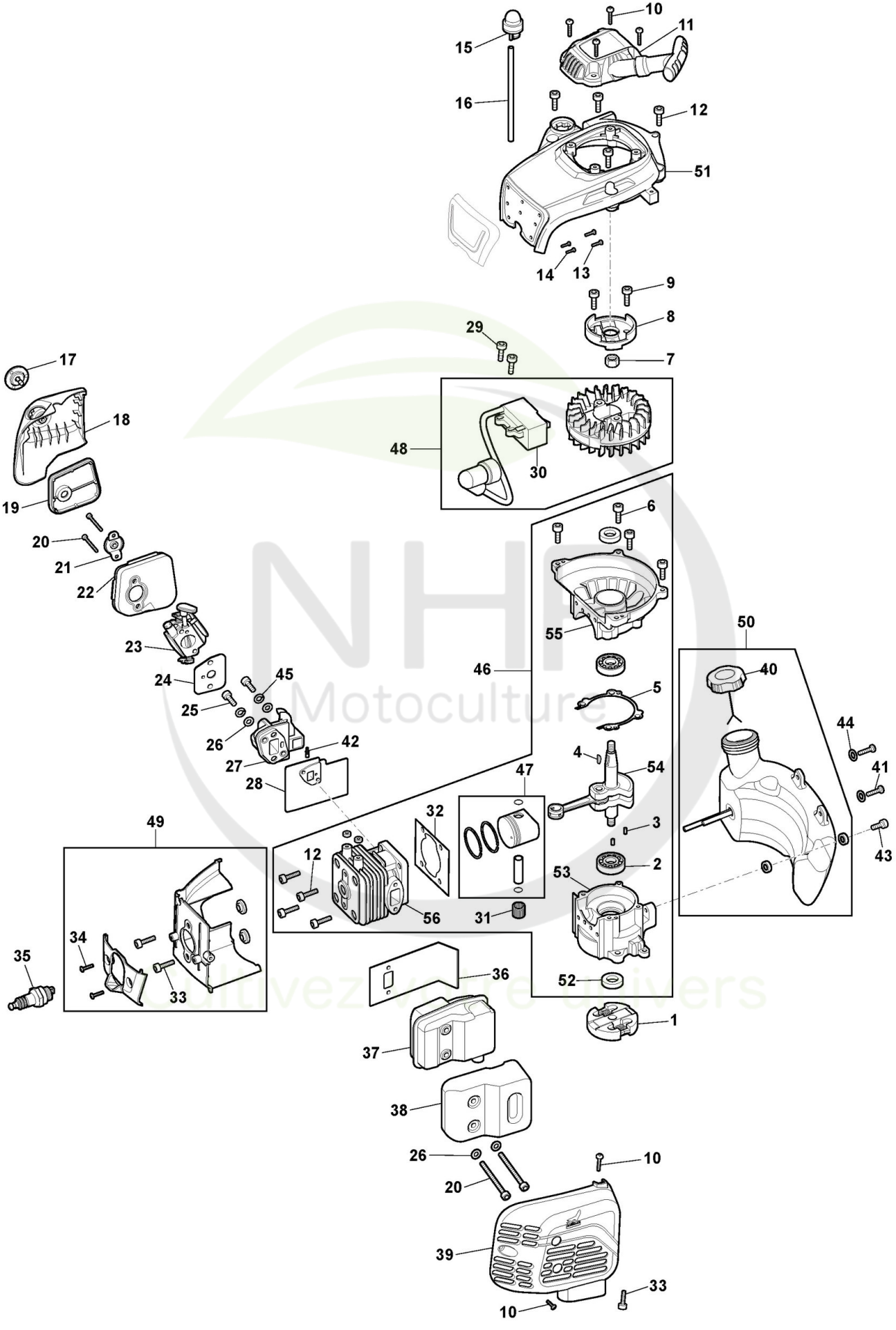



Copyright ST. S.P.A.

# Moteur

| Réf. N° | Q.té : | Code article | Description | Articles | De | Jusqu'à |
|---|---|---|---|---|---|---|
| 1 | 1 | 118805485/0 cliquez ici | Ens. Embrajage | | | |
| 2 | 2 | 3112240 | Roulement À Aiguilles | | | |
| 3 | 2 | 123665004/0 cliquez ici | Rouleau | | | |
| 4 | 1 | 118804601/0 cliquez ici | Woodruff Key | | | |
| 5 | 1 | 118805486/0 cliquez ici | Garniture Carter | | | |
| 6 | 4 | 2135050 | Vis | | | |
| 7 | 1 | 112293202/0 cliquez ici | Ecrou | | | |
| 8 | 1 | 118805487/0 cliquez ici | Coupe Démarreur | | | |
| 9 | 2 | 112735662/1 cliquez ici | Vis | | | |
| 10 | 5 | 112727356/0 cliquez ici | Vis | | | |
| 11 | 1 | 118805488/0 cliquez ici | Ens. Démarreur | | | |
| 12 | 8 | 112760475/0 cliquez ici | Vis | | | |
| 13 | 2 | 112728449/0 cliquez ici | Vis | | | |
| 14 | 2 | 112728449/0 cliquez ici | Vis | | | |
| 15 | 1 | 118805489/0 cliquez ici | Primer bulb | | | |
| 16 | 1 | 118805490/0 cliquez ici | Tube De Connexion | | | |
| 17 | 1 | 118805491/0 cliquez ici | Poignèe | | | |
| 18 | 1 | 118805492/0 cliquez ici | Couvre-Filtre À Air | | | |
| 19 | 1 | 118805493/0 cliquez ici | Filtre À Air | | | |
| 20 | 4 | 2135200 | Vis | | | |
| 21 | 1 | 118805494/0 cliquez ici | Support Filtre À Air | | | |
| 22 | 1 | 118805495/0 cliquez ici | Couvercle intérieur du filtre à air | | | |
| 23 | 1 | 118805496/0 cliquez ici | Carburateur | | | |
| 24 | 1 | 118805497/0 cliquez ici | Garniture Carburateur | | | |
| 25 | 2 | 2132550 | Vis | | | |
| 26 | 4 | 2312090 | Rondelle | | | |
| 27 | 1 | 118805498/0 cliquez ici | Collecteur du Carburateur | | | |
| 28 | 1 | 118805499/0 cliquez ici | Protection thermique | | | |
| 29 | 2 | 112735645/0 cliquez ici | Vis | | | |
| 30 | 1 | 118805500/0 cliquez ici | Bobine Électronique | | | |
| 31 | 1 | 118802075/0 cliquez ici | Cage À Roulements | | | |
| 32 | 1 | 118803165/0 cliquez ici | Garniture Cylindre | | | |
| 33 | 3 | 112735654/0 cliquez ici | Vis | | | |
| 34 | 3 | 112727810/0 cliquez ici | Vis | | | |
| 35 | 1 | 118805554/0 cliquez ici | Bougie | | | |
| 36 | 1 | 118805501/0 cliquez ici | Garniture Silencieux | | | |
| 37 | 1 | 118805502/0 cliquez ici | Silencieux | | | |
| 38 | 1 | 118805503/0 cliquez ici | Protection Silencieux | | | |
| 39 | 1 | 118805504/0 cliquez ici | Couvercle Silencieux | | | |
| 40 | 1 | 118805142/0 cliquez ici | Bouhcon Mélange | | | |
| 41 | 2 | 112728450/0 cliquez ici | Vis | | | |
| 42 | 1 | 118805550/0 cliquez ici | Ecrou De Reglage | | | |
| 43 | 1 | 112760475/0 cliquez ici | Vis | | | |
| 44 | 2 | 9699-0087-02 cliquez ici | Rondelle | | | |
| 45 | 2 | 112581500/0 cliquez ici | Grower | | | |
| 46 | 1 | 118805536/0 cliquez ici | Ens. Short Block Moteur | | | |
| 47 | 1 | 118805537/0 cliquez ici | Ens.Piston | | | |
| 48 | 1 | 118805538/0 cliquez ici | Ens. Bobine électronique et volant moteur | | | |


Copyright ST. S.P.A.

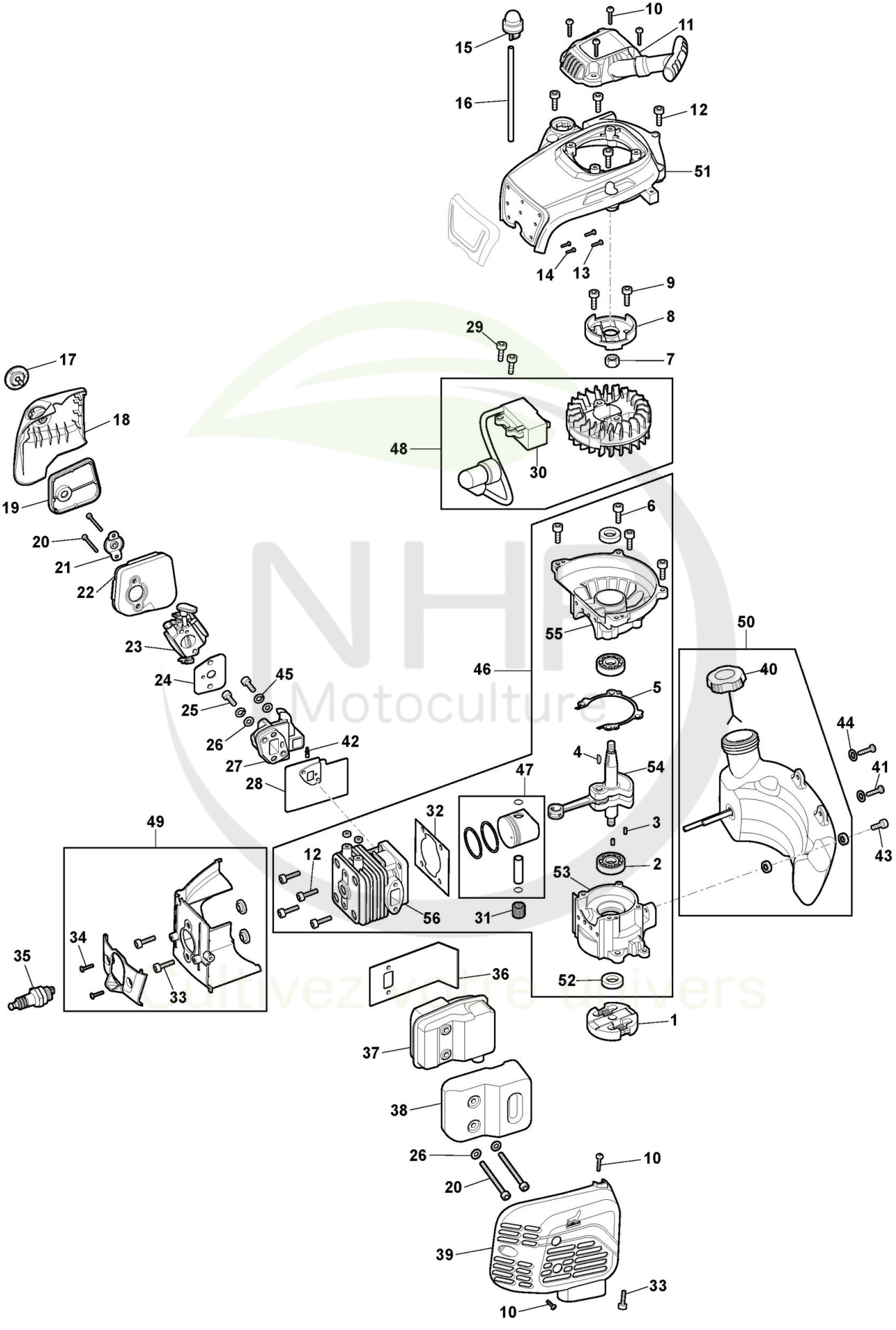



Copyright ST. S.P.A.

# Moteur

| Réf. N° | Q.té : | Code article | Description | Articles | De | Jusqu'à |
|---|---|---|---|---|---|---|
| 49 | 1 | 118805539/0 cliquez ici | Ens.Conduit D'Air | | | |
| 50 | 1 | 118805547/1 cliquez ici | Ens.Réservoir Mélange | | | |
| 51 | 1 | 118805729/0 cliquez ici | Couvre Moteur | | | |
| 52 | 2 | 118801188/0 cliquez ici | Anneau De Tenue | | | |
| 53 | 1 | 118806485/0 cliquez ici | Carter Moteur | | | |
| 54 | 1 | 118806486/0 cliquez ici | Arbre Moteur | | | |
| 55 | 1 | 118806487/0 cliquez ici | Carter Moteur | | | |
| 56 | 1 | 118806488/0 cliquez ici | Cylindre | | | |

NHP Motoculture
Cultivez votre univers


Copyright ST. S.P.A.

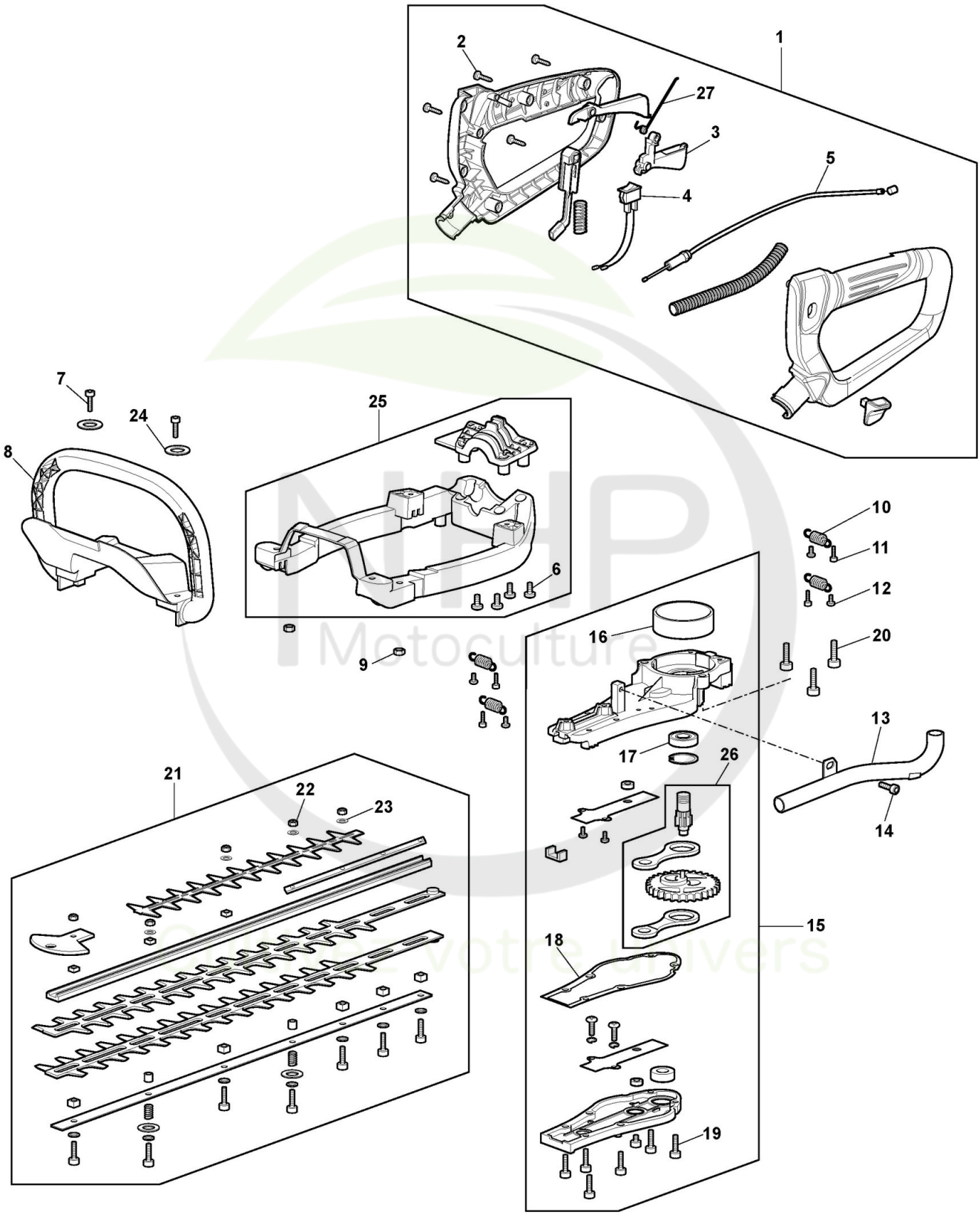



Copyright ST. S.P.A.

# Taille-haie

| Réf. N° | Q.té : | Code article | Description | Articles | De | Jusqu'à |
|---|---|---|---|---|---|---|
| 1 | 1 | 118805505/0 cliquez ici | Ens. Poignée | | | |
| 2 | 8 | 112727356/0 cliquez ici | Vis | | | |
| 3 | 1 | 118805506/0 cliquez ici | Levier Accélérateur | | | |
| 4 | 1 | 118805507/0 cliquez ici | Interrupteur | | | |
| 5 | 1 | 118805508/0 cliquez ici | Câble Accélérateur | | | |
| 6 | 4 | 112728450/0 cliquez ici | Vis | | | |
| 7 | 2 | 2135050 | Vis | | | |
| 8 | 1 | 118805509/0 cliquez ici | Protège-Main | | | |
| 9 | 2 | 112291000/0 cliquez ici | Ecrou | | | |
| 10 | 4 | 118805510/0 cliquez ici | Amortisseur | | | |
| 11 | 4 | 112760475/0 cliquez ici | Vis | | | |
| 12 | 4 | 112728450/0 cliquez ici | Vis | | | |
| 13 | 1 | 118805511/0 cliquez ici | Tube Echappement | | | |
| 14 | 1 | 2135010 | Vis | | | |
| 15 | 1 | 118805512/0 cliquez ici | Ens. Engrenage | | | |
| 16 | 1 | 118805513/0 cliquez ici | Embrajage | | | |
| 17 | 1 | 119216035/0 cliquez ici | Roulement | | | |
| 18 | 1 | 118805514/0 cliquez ici | Joint d'étanchéité | | | |
| 19 | 6 | 2132550 | Vis | | | |
| 20 | 3 | 2132180 | Vis | | | |
| 21 | 1 | 118805515/0 cliquez ici | Ens.Lame | | | |
| 22 | 5 | 112154320/0 cliquez ici | Ecrou | | | |
| 23 | 4 | 2312090 | Rondelle | | | |
| 24 | 2 | 9699-0087-02 cliquez ici | Rondelle | | | |
| 25 | 1 | 118805541/0 cliquez ici | Ens. Ressort | | | |
| 26 | 1 | 118805542/0 cliquez ici | Ens. Engrenage | | | |
| 27 | 1 | 118806483/0 cliquez ici | Ressort | | | |

NHP Motoculture
Cultivez votre univers


Copyright ST. S.P.A.