Retrouvez cette pièce sur nhp-motoculture.fr en cliquant sur le numéro de référence

STIGA

SH 160 (2005)

252800002/05

Spare parts list
Reservdelar
Repuestos
Ersatzteile
Pièces détachées
Reserve onderdelen
Catalogo ricambi

NHP Motoculture
Cultivez votre univers

● Use ST. S.p.A. Genuine Spare Parts specified in the parts list for repair and/or replacement.
● The contents described in the parts list may change due to improvement.
● The drawings of the spare parts are only indicative And might Not represent the part in question exactly.
● The indications "right" - "left" - "front" - "rear" refer to the position of the operator when using the machine.
● When placing orders of parts for repair And/Or replacement, make sure that the illustrated parts list Is the one applying to the machine's year of manufacture, as shown on the identification plate attached to the machine.

All rights reserved. No part Of this material may be reproduced Or transmitted, in any form Or by any means, electronic Or mechanical, including photocopying, recording Or by any information storage And retrieval system, without permision in writing from ST. S.p.A.

Copyright ST. S.P.A.

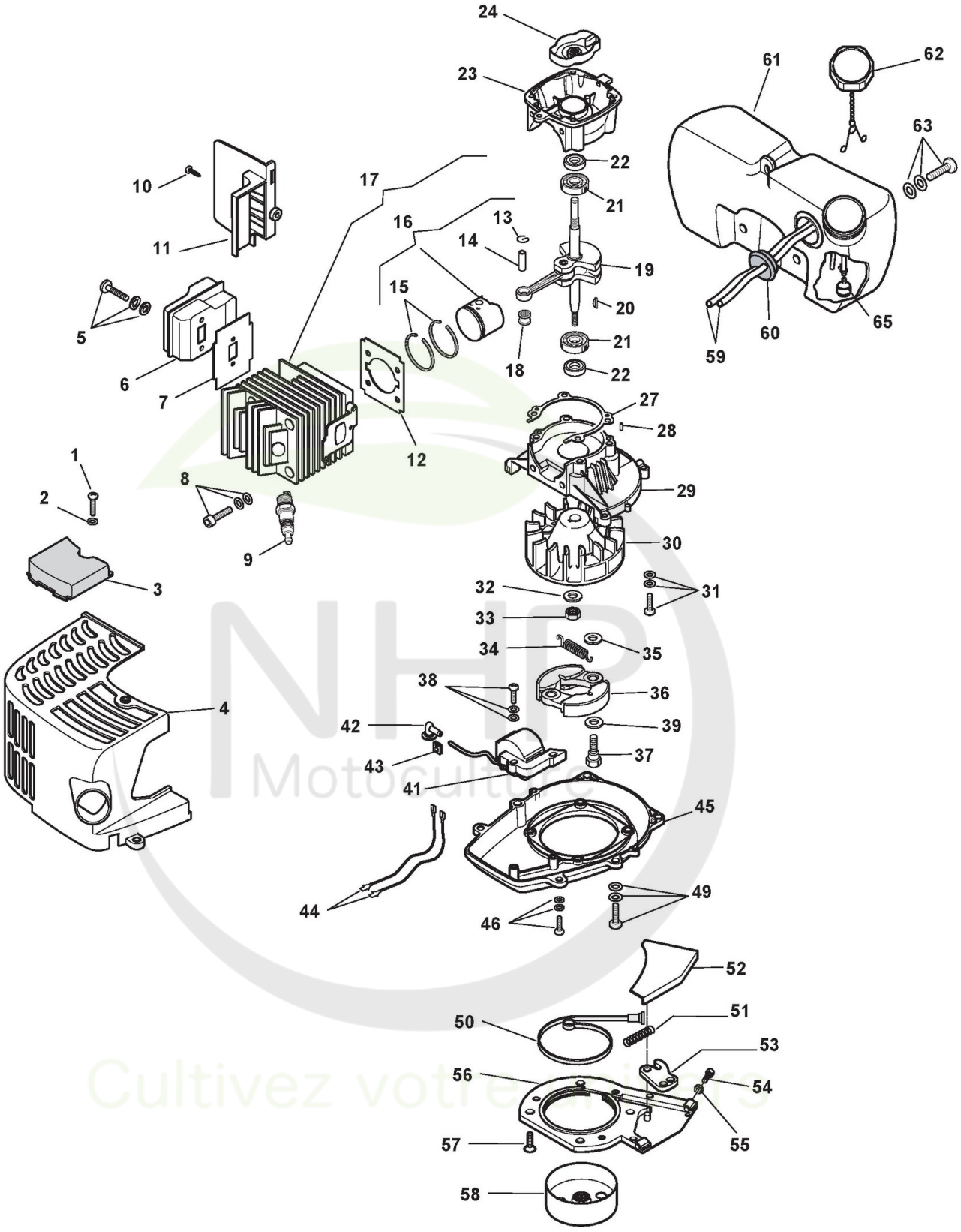

Copyright ST. S.P.A.

Moteur

Réf. N°	Q.té :	Code article	Description	Articles	De	Jusqu'à
1	1	6981116	Dotation Visserie			
2	1	6981154	Rondelle			
3	1	6981158	Deflecteur			
4	1	6981157	Couvre-Cylindre Jaune			
5	2	6981115	Dotation Visserie			
6	1	6981160	Silencieux			
7	1	6981041	Protection Silencieux			
8	4	6981113	Dotation Visserie			
9	1	6981163	Bougie			
10	1	6981116	Dotation Visserie			
11	1	6981043	Protection			
12	1	6981004	Garniture Cylindre			
13	2	6981015	Circlip Pointeau			
14	1	6981014	Pointeau Piston			
15	2	6981013	Collier Élastique			
16	1	6981012	Ens.Piston			
17	1	6981003	Ens.Cylindre-Piston			
18	1	6981017	Roulement À Aiguilles			
19	1	6981016	Arbre Moteur			
20	1	6981096	Languette Volant			
21	2	6981110	Roulement À Aiguilles			
22	2	6981008	Anneau De Tenue			
23	1	6981006	Carter Moteur, Arriere			
24	1	6981031/1 cliquez ici	Coupe Démarreur			
27	1	6981007	Garniture Carter			
28	2	6981126	Goupille De Centrage			
29	1	6981005	Carter Moteur, Avant			
30	1	118800390/0 cliquez ici	Ens. Volant		01-Sep-200	
30	1	6981002	Ens. Volant			31-Aug-200 8
31	4	6981102	Dotation Visserie			
32	1	6981128	Rondelle			
33	1	6981143	Ecrou			
34	1	6981034	Ressort			
35	2	6981276	Rondelle			
36	2	6981032	Embrayage			
37	2	6981035	Vis			
38	2	6981116	Dotation Visserie			
39	2	6981033	Rondelle			
41	1	118800391/0 cliquez ici	Bobine Électronique		01-Sep-200 8	
41	1	6981204	Bobine Électronique			31-Aug-200
42	1	6981023	Cover, Spark Plug			
43	1	6981133	Fixation Cable			
44	2	6981022	Câble Masse			
45	1	6981205	Support			
46	2	6981116	Dotation Visserie			
49	4	6981118	Dotation Visserie			
50	1	6981203	Bande Frein			
51	1	6981202	Ressort Frein			

Copyright ST. S.P.A.

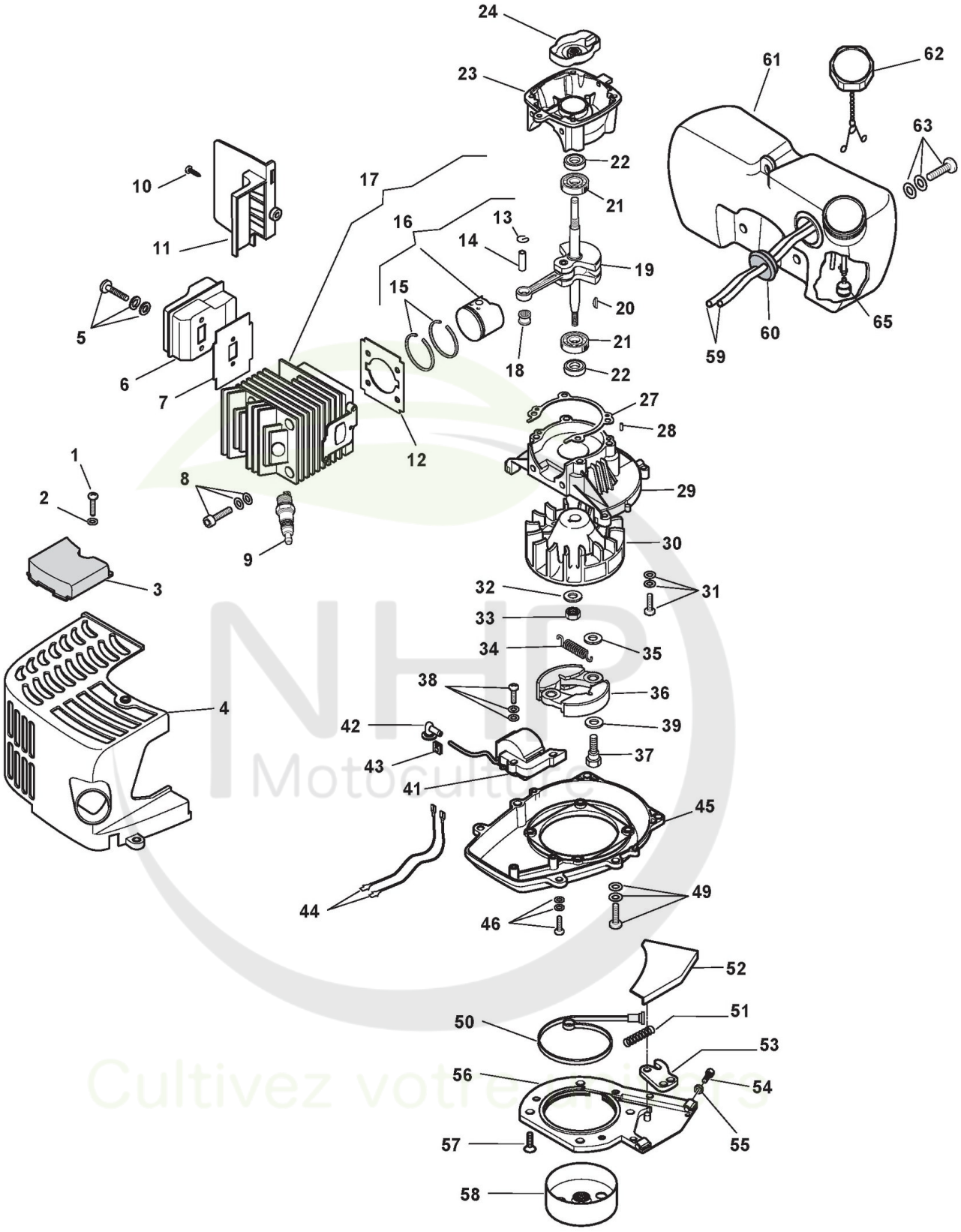

Copyright ST. S.P.A.

Réf. N°	Q.té :	Code article	Description	Articles	De	Jusqu'à
52	1	6981198	Couvercle			
53	1	6981201	Levier Enclenchement Frein			
54	1	6981200	Vis			
55	1	6981199	Ecrou			
56	1	6981197	Bride			
57	4	6981144	Vis			
58	1	6981164	Cloche Embrayage			
59	2	6981038	Tube De Connexion			
60	1	6981039	Ens.Rondelle Caoutchouc			
61	1	6981313	Ens.Réservoir Mélange			
62	1	6981091	Bouchon Mélange			
63	3	6981101	Dotation Visserie			
65	1	4253292	Filtre D'Aspiration			

NHP Motoculture
Cultivez votre univers

Copyright ST. S.P.A.

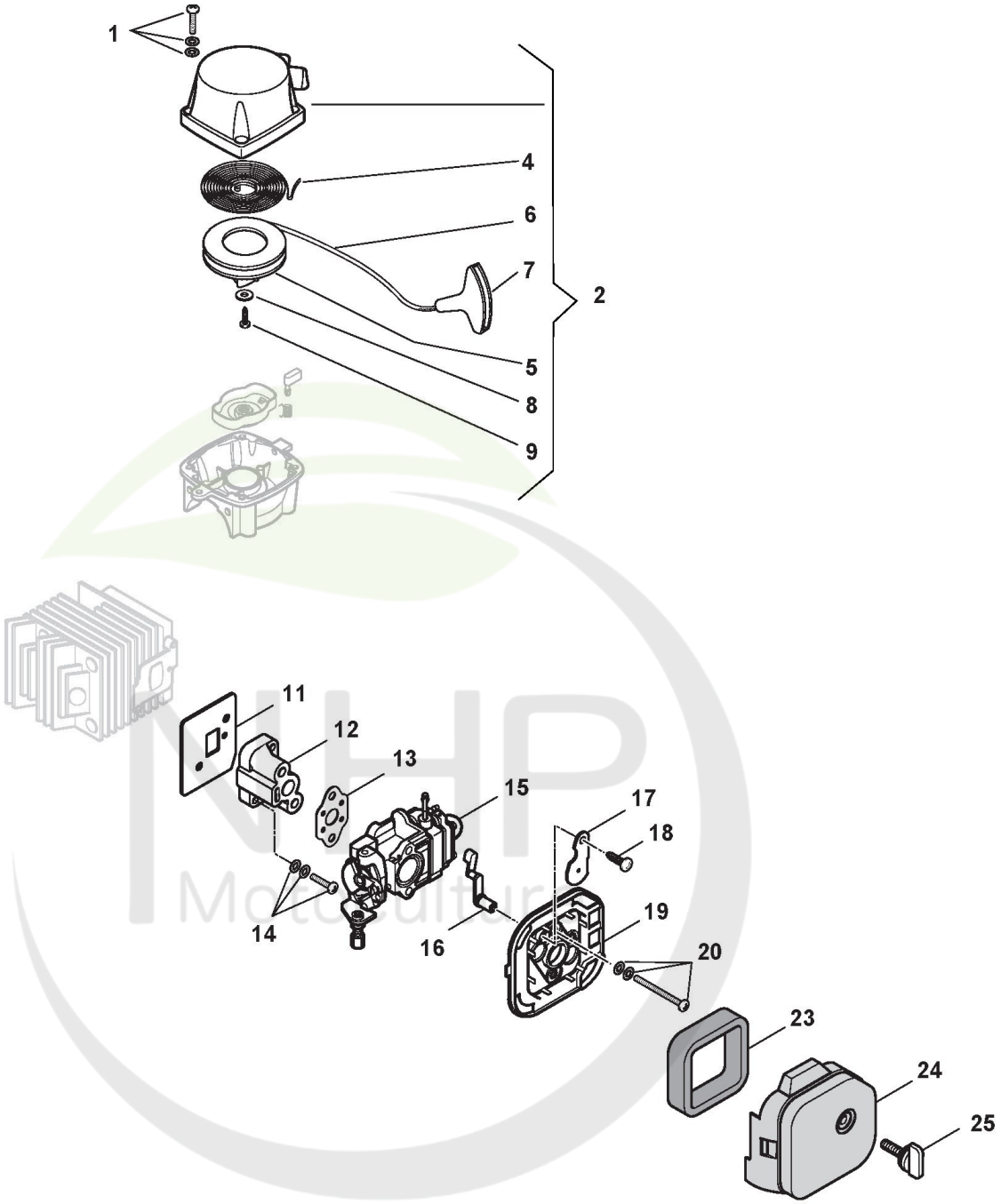

Cultivez votre univers

Copyright ST. S.P.A.

Moteur

Réf. N°	Q.té :	Code article	Description	Articles	De	Jusqu'à
1	4	6981116	Dotation Visserie			
2	1	6981161/1 cliquez ici	Ens. Démarreur			
4	1	6981025	Ressort			
5	1	6981026	Poulie Démarrage			
6	1	6981029	Câble Démarrage			
7	1	6981027	Poignée Démarrage			
8	1	6981138	Rondelle			
9	1	6981145	Vis			
11	1	6981011	Joint Collecteur-Cylindre			
12	1	6981010	Collecteur D'Aspiration			
13	1	6981018	Joint Collecteur-Carburateur			
14	2	6981266	Dotation Visserie			
15	1	123054012/0 cliquez ici	Carburateur			31-Aug-2005
15	1	123054012/1 cliquez ici	Ens. Carburateur		01-Sep-2005	
16	1	6981137	Levier Air			
17	1	6981136	Vanne Starter			
18	1	6981268	Vis			
19	1	6981131	Support Filtre À Air			
20	2	6981104	Dotation Visserie			
23	1	6981020	Filtre À Air			
24	1	6981134	Couvre-Filtre À Air			
25	1	6981132	Vis			

NHP Motoculture
Cultivez votre univers

Copyright ST. S.P.A.

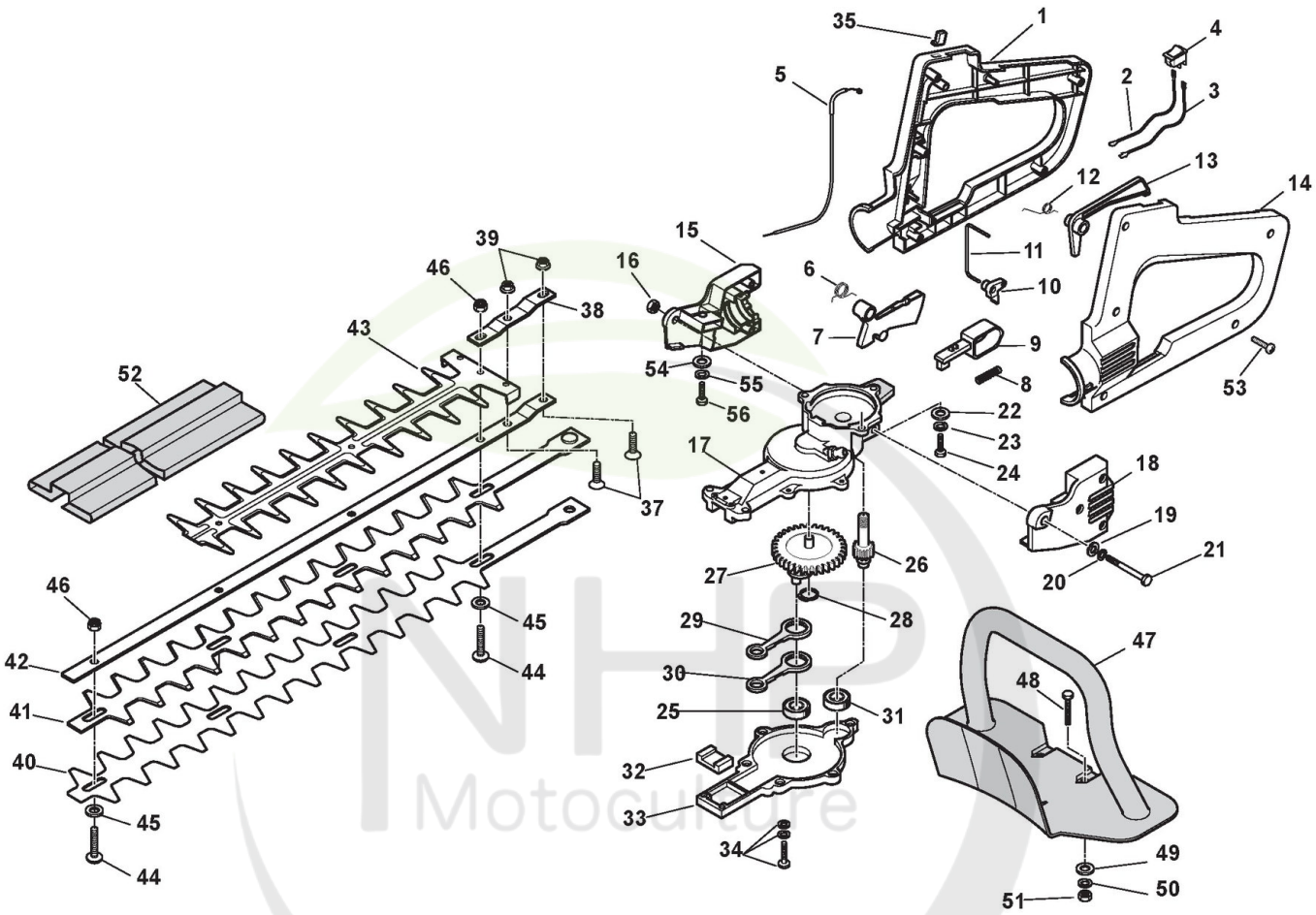

NHP Motoculture
Cultivez votre univers

Copyright ST. S.P.A.

Unité de coupe

Réf. N°	Q.té :	Code article	Description	Articles	De	Jusqu'à
1	1	6981193	Branche Droit			
2	1	6981192	Câble Masse			
3	1	6981191	Câble Bobine-Interrupt.			
4	1	6981194	Interrupteur D'Arrêt			
5	1	6981188	Câble Accélérateur			
6	1	6981186	Ressort			
7	1	6981187	Levier Accélérateur			
8	1	6981182	Ressort			
9	1	6981183	Levier			
10	1	6981185	Accrochage			
11	1	6981184	Tige Accélérateur			
12	1	6981189	Ressort			
13	1	6981190	Levier De Sécurité			
14	1	6981195	Branche Gauche			
15	1	6981180	Support Droit			
16	1	6981142	Ecrou			
17	1	6981165	Carter			
18	1	6981181	Support Gauche			
19	1	6981155	Rondelle			
20	1	6981152	Rondelle			
21	1	6981148	Vis			
22	3	6981156	Rondelle			
23	3	6981153	Rondelle			
24	3	6981140	Vis			
25	1	6981139	Roulement À Aiguilles			
26	1	6981175	Pignon			
27	1	6981176	Couronne			
28	1	6981151	Circlip			
29	1	6981177	Tige De Connexion			
30	1	6981177	Tige De Connexion			
31	1	6981110	Roulement À Aiguilles			
32	1	6981169	Bloc De Glissement			
33	1	6981179	Carter			
34	6	6981100	Dotation Visserie			
35	1	6981287	Bouton			
37	2	6981281	Vis			
38	1	6981166	Plaquette			
39	2	6981280	Ecrou			
40	1	6981171	Lame Inférieure			
41	1	6981170	Lame Supérieure			
42	1	6981168	Guide-Lame			
43	1	6981167	Protecteur Lame			
44	4	6981173	Vis			
45	4	6981172	Rondelle			
46	4	6981279	Ecrou			
47	1	6981196	Poignée Avant			
48	2	6981150	Vis			
49	2	6981155	Rondelle			

Copyright ST. S.P.A.

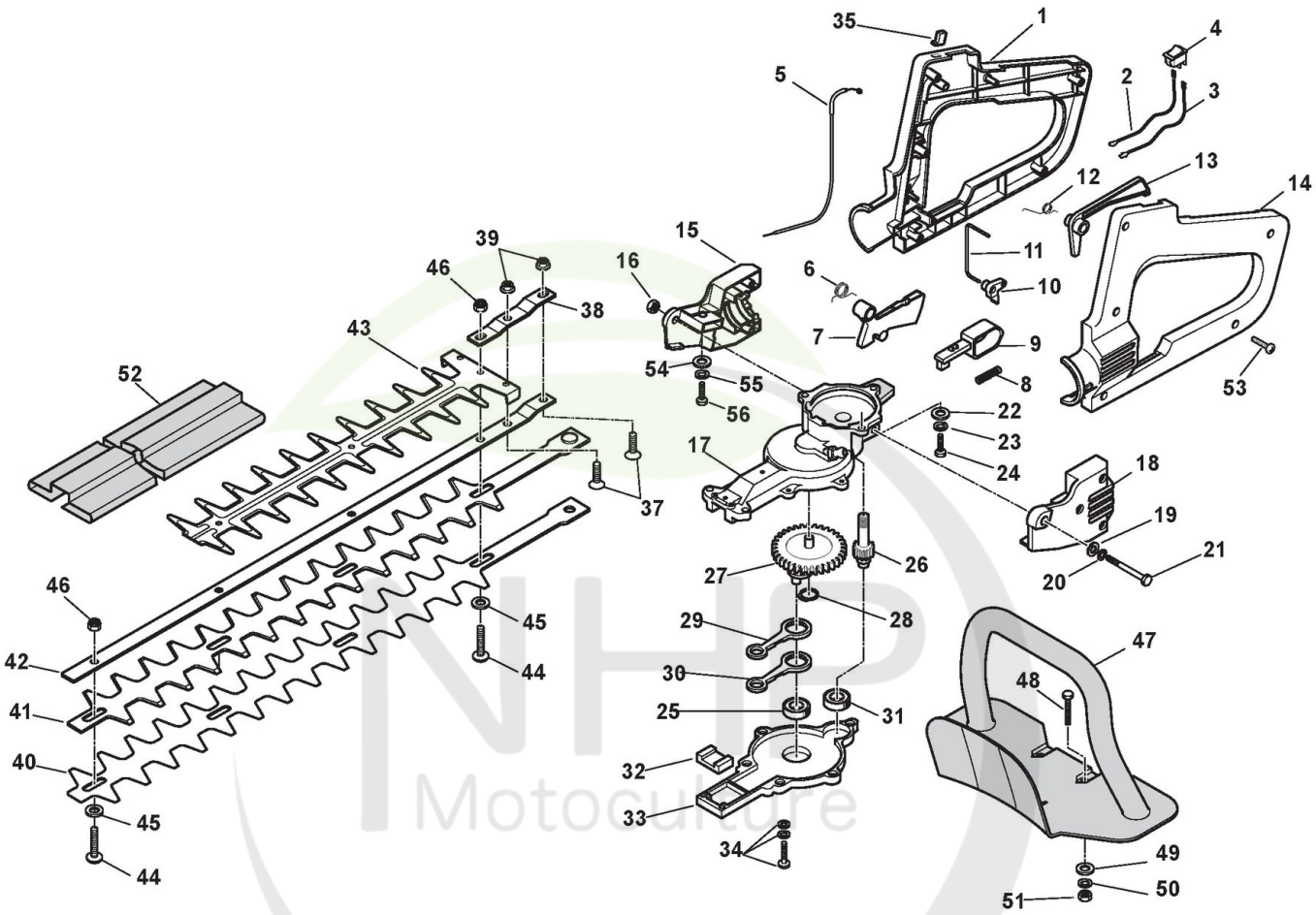

NHP Motoculture
Cultivez votre univers

Copyright ST. S.P.A.

Unité de coupe

Réf. N°	Q.té :	Code article	Description	Articles	De	Jusqu'à
50	2	6981152	Rondelle			
51	2	6981142	Ecrou			
52	1	6981174	Couvre-Lame			
53	5	6981149	Vis			
54	1	6981155	Rondelle			
55	1	6981152	Rondelle			
56	1	6981147	Vis			

NHP Motoculture
Cultivez votre univers

Copyright ST. S.P.A.