Retrouvez cette pièce sur nhp-motoculture.fr en cliquant sur le numéro de référence

STIGA

SH 55 (1999)

19-5113-11

Spare parts list
Reservdelar
Repuestos
Ersatzteile
Pièces détachées
Reserve onderdelen
Catalogo ricambi

NHP Motoculture
Cultivez votre univers

● Use ST. S.p.A. Genuine Spare Parts specified in the parts list for repair and/or replacement.
● The contents described in the parts list may change due to improvement.
● The drawings of the spare parts are only indicative And might Not represent the part in question exactly.
● The indications "right" - "left" - "front" - "rear" refer to the position of the operator when using the machine.
● When placing orders of parts for repair And/Or replacement, make sure that the illustrated parts list Is the one applying to the machine's year of manufacture, as shown on the identification plate attached to the machine.

All rights reserved. No part Of this material may be reproduced Or transmitted, in any form Or by any means, electronic Or mechanical, including photocopying, recording Or by any information storage And retrieval system, without permision in writing from ST. S.p.A.

Copyright ST. S.P.A.

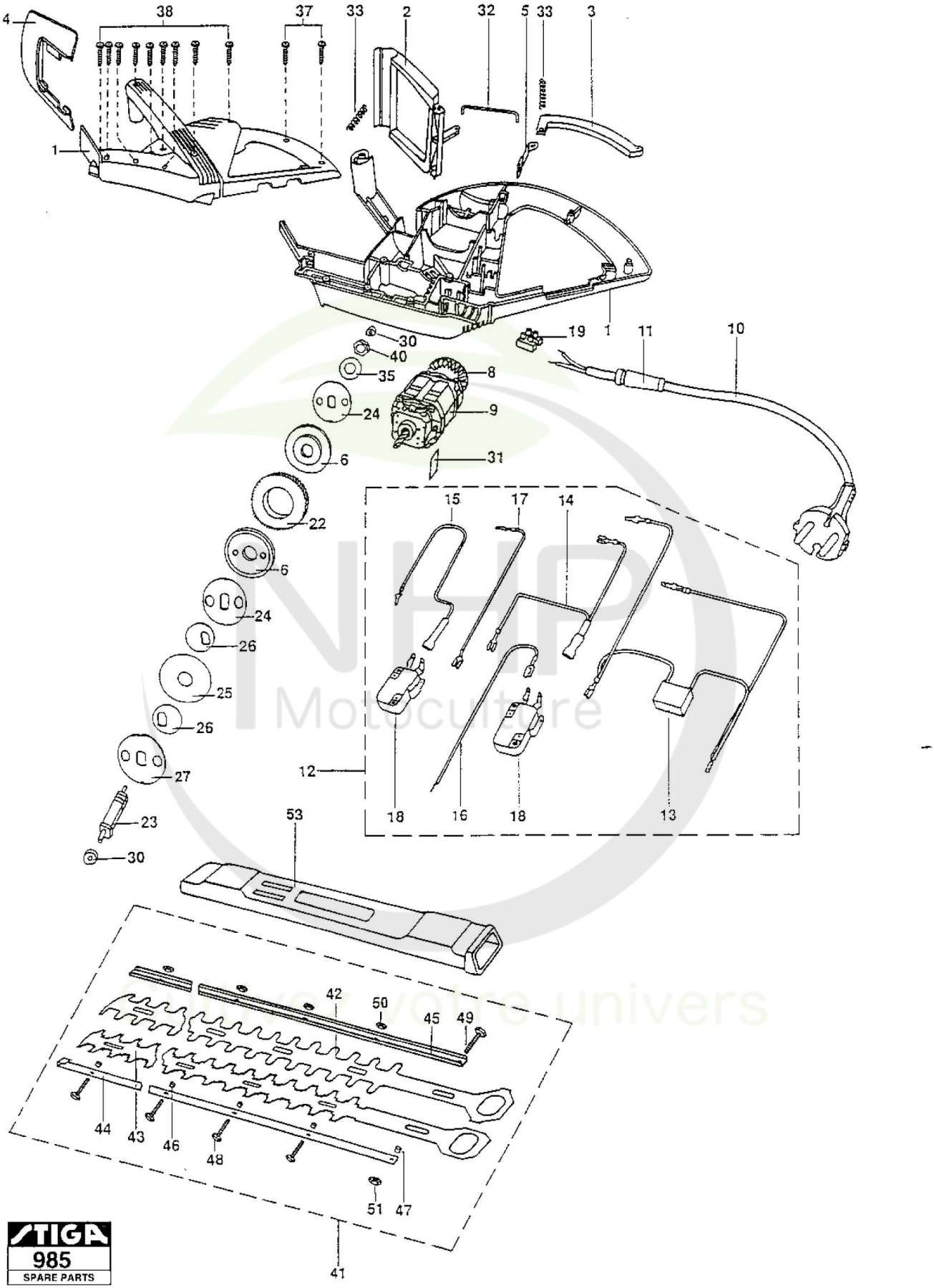

Copyright ST. S.P.A.

Taille Haies

Réf. N°	Q.té :	Code article	Description	Articles	De	Jusqu'à
1	1	1911-1075-01 cliquez ici	Housing			
2	1	1911-1076-01 cliquez ici	Poignee			
3	1	1911-1077-01 cliquez ici	Levier d'embrayage			
4	1	1911-1078-01 cliquez ici	Guard			
5	1	1911-1072-01 cliquez ici	Switch Rod			
6	2	1911-1074-01 cliquez ici	Rondelle			
8	1	1911-1073-01 cliquez ici	Fan			
9	1	1911-1102-01 cliquez ici	Moteur Électrique			
10	1	1911-1068-01 cliquez ici	Connection Cable			
11	1	1911-1066-01 cliquez ici	Caoutchouc			
12	1	1911-1079-01 cliquez ici	Harness	Inkl. pos 13 - 18		
13	1	1911-1093-01 cliquez ici	Cable W.Condensor			
14	1	1911-1094-01 cliquez ici	Cable-White			
15	1	1911-1095-01 cliquez ici	Cable-Grey			
16	1	1911-1096-01 cliquez ici	Cable-Red			
17	1	1911-1097-01 cliquez ici	Cable-Brown			
18	2	1911-1098-01 cliquez ici	Interrupteur			
19	1	1911-1104-01 cliquez ici	Cable			
22	1	1911-1087-01 cliquez ici	Engrenage			
23	1	1911-1086-01 cliquez ici	Arbre			
24	2	1911-1088-01 cliquez ici	Rondelle			
25	1	1911-1089-01 cliquez ici	Rondelle			
26	2	1911-1092-01 cliquez ici	Rondelle			
27	1	1911-1091-01 cliquez ici	Rondelle			
30	2	1911-1082-01 cliquez ici	Bearing Bush			
31	1	1911-1099-01 cliquez ici	Plaque de Support			
32	1	1911-1090-01 cliquez ici	Tige			
33	2	1911-1083-01 cliquez ici	Ressort			
35	1	1911-1081-01 cliquez ici	Disc Spring			
37	2	1911-1105-01 cliquez ici	Vis			
38	9	1911-1069-01 cliquez ici	Vis			
40	1	1911-1080-01 cliquez ici	Ecrou			
41	1	1911-1103-01 cliquez ici	Blade Assy	Inkl. pos 42 - 51		
42	1	1911-1100-01 cliquez ici	Comb			
43	1	1911-1101-01 cliquez ici	Lame			
44	1	1911-1071-01 cliquez ici	Bar-Bent			
45	1	1911-1106-01 cliquez ici	Blade Bar			
46	5	1911-1084-01 cliquez ici	Entretoise	8 x 3,7		
47	1	1911-1109-01 cliquez ici	Entretoise	10 x 3,7		
48	5	1911-1070-01 cliquez ici	Vis	M4 x 12		
49	1	1911-1085-01 cliquez ici	Vis	M6 x 16		
50	5	1911-1107-01 cliquez ici	Ecrou	M4		
51	1	1911-1108-01 cliquez ici	Ecrou	M6		
53	1	1911-1067-01 cliquez ici	Protecteur Lame			

Copyright ST. S.P.A.