Retrouvez cette pièce sur nhp-motoculture.fr en cliquant sur le numéro de référence

STIGA

SH 65 (2003)

19-5117-13

Spare parts list
Reservdelar
Repuestos
Ersatzteile
Pièces détachées
Reserve onderdelen
Catalogo ricambi

NHP Motoculture
Cultivez votre univers

● Use ST. S.p.A. Genuine Spare Parts specified in the parts list for repair and/or replacement.
● The contents described in the parts list may change due to improvement.
● The drawings of the spare parts are only indicative And might Not represent the part in question exactly.
● The indications "right" - "left" - "front" - "rear" refer to the position of the operator when using the machine.
● When placing orders of parts for repair And/Or replacement, make sure that the illustrated parts list Is the one applying to the machine's year of manufacture, as shown on the identification plate attached to the machine.

All rights reserved. No part Of this material may be reproduced Or transmitted, in any form Or by any means, electronic Or mechanical, including photocopying, recording Or by any information storage And retrieval system, without permision in writing from ST. S.p.A.

Copyright ST. S.P.A.

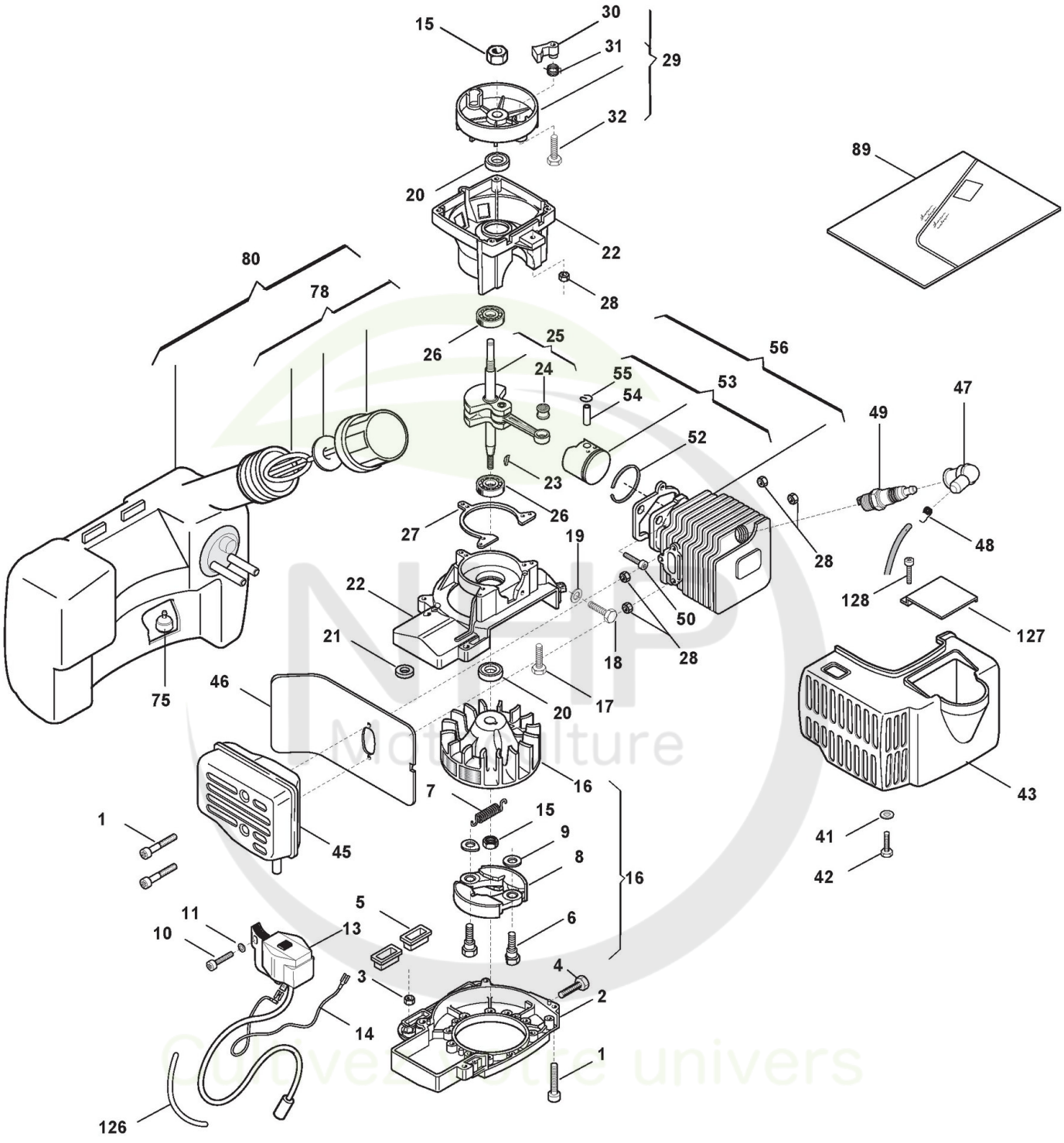

Copyright ST. S.P.A.

Réf. N°	Q.té :	Code article	Description	Articles	De	Jusqu'à
1	12	2135040	Vis			
2	1	4541010	Carter Support Transmission			
3	2	2432040	Ecrou			
4	1	2132500	Vis			
5	4	3745530	Caoutchouc			
6	2	2653280	Vis			
7	1	3654090	Ressort			
8	2	3660450	Embrayage			
9	2	2321100	Rondelle			
10	2	2132510	Vis			
11	2	2321050	Rondelle			
13	1	3210660	Bobine Électronique			
14	1	3210850	Câble Masse			
15	2	2670120	Mutter			
16	1	4251470	Ens. Volant			
17	3	2135050	Vis			
18	1	3630600	Regulateur Câble Accélérateur			
20	2	3121070	Anneau De Tenue			
21	1	3745130	Caoutchouc Passe-Câble			
22	1	8540700	Ens. Carter Moteur			
23	1	3151010	Languette Volant			
24	1	3116100	Roulement À Aiguilles			
25	1	8250830	Arbre Moteur	(3EL)		
26	2	3112240	Roulement À Aiguilles			
27	1	3724030	Joint d'étanchéité			
28	5	2432040	Ecrou			
29	1	8540810	Ens.Coupe Démarreur			
30	2	3749570	Fixation Démarreur			
31	2	3654050	Ressort			
32	3	2123100	Vis			
41	3	2312090	Rondelle			
42	2	2135180	Vis			
43	1	4562240	Couvre-Cylindre			
45	1	4121911	Ens. Silencieux			
46	1	3724040	Garniture Silencieux			
47	1	3748880	Capuchon Bougie			
48	1	3657050	Ressort Fixation Bougie			
49	1	3210021	Bougie			
50	2	2135150	Vis			
51	1	3724000	Garniture Cylindre			
52	1	3123170	Collier Élastique			
53	1	8540720	Ens.Piston			
54	1	3158210	Pointeau Piston			
55	2	3356050	Anneau Butée Pointeau			
56	1	8540620	Ens.Cylindre-Piston			
75	1	4253290	Filtre D'Aspiration			
78	1	4251191	Bouhcon Mélange			
80	1	4251840	Réservoir à carburant			

Copyright ST. S.P.A.

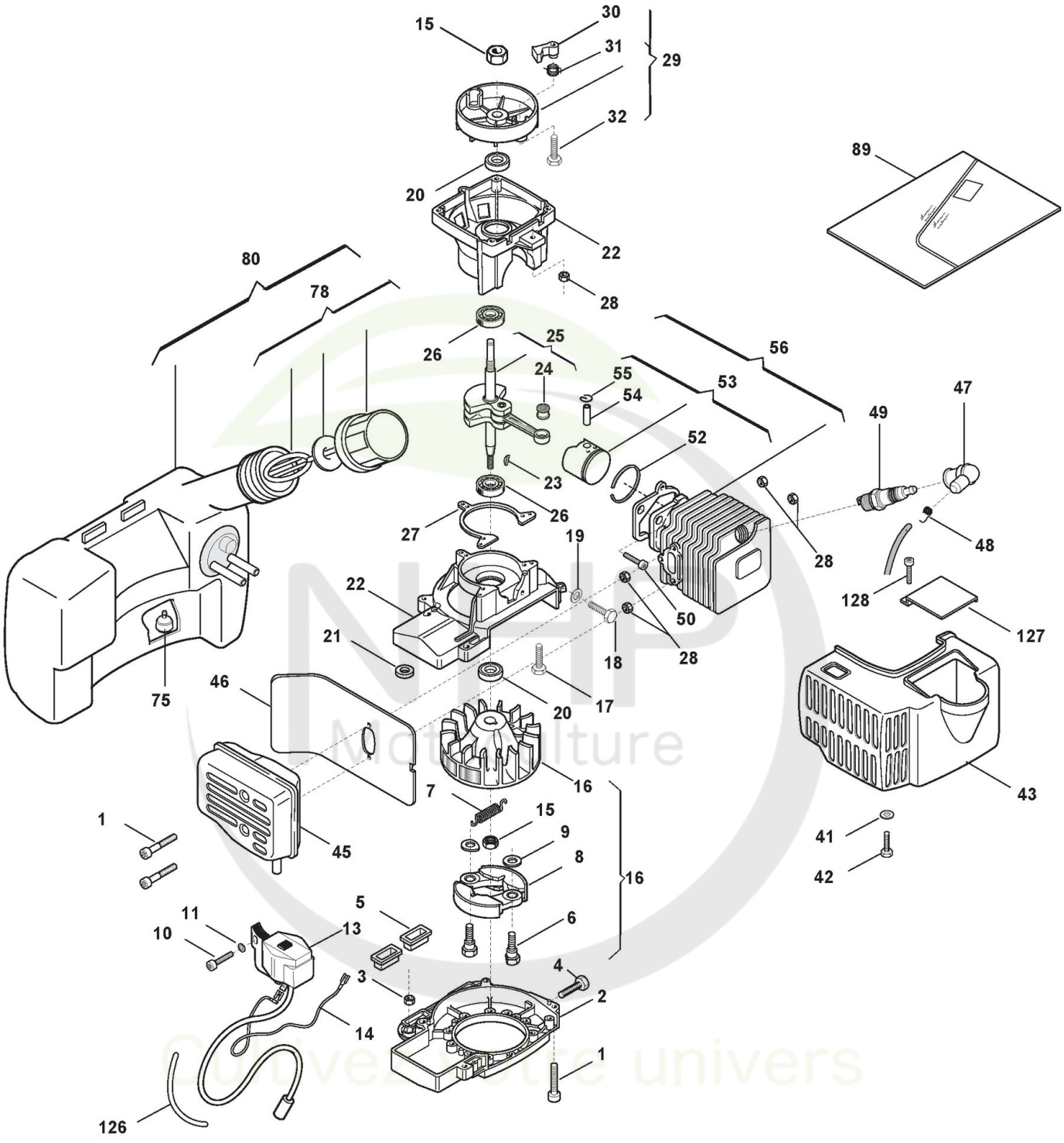

Copyright ST. S.P.A.

Réf. N°	Q.té :	Code article	Description	Articles	De	Jusqu'à
89	1	8724030	Kit joint d'étanchéité			
126	1	3782470	Gaine Câbles			
127	1	4612250	Déflecteur			
128	1	2135180	Vis			

NHP Motoculture
Cultivez votre univers

Copyright ST. S.P.A.

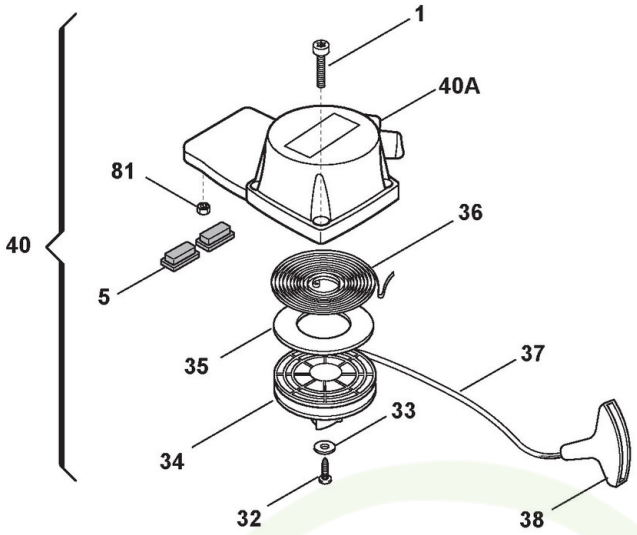

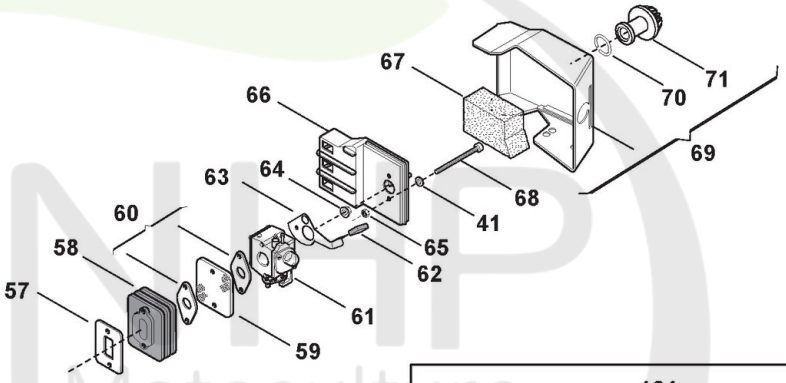

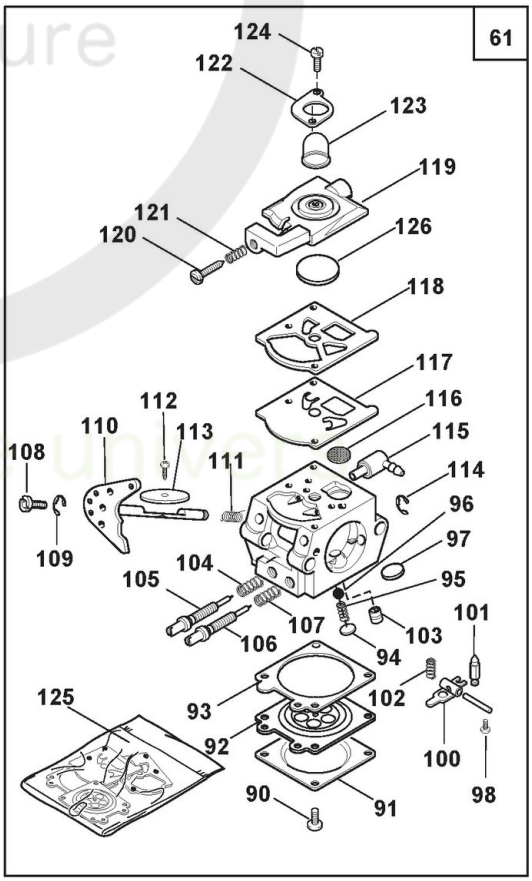

Copyright ST. S.P.A.

Réf. N°	Q.té :	Code article	Description	Articles	De	Jusqu'à
1	12	2135040	Vis			
5	4	3745530	Caoutchouc			
32	3	2123100	Vis			
33	1	3613420	Rondelle			
34	1	4562220	Poulie Démarrage			
35	1	3723640	Disque Ressort Démarrage			
36	1	4611480	Ressort Démarrage			
37	1	3784030	Câble Démarrage			
38	1	3750060	Engelsk Benämning			
40	1	4251180	Démarreur			
40	1	8562160	Démarreur Jaune			
57	1	3724060	Joint Collecteur-Cylindre			
58	1	3749660	Collecteur D'Aspiration			
59	1	3785040	Blocage Thermique			
60	2	3724020	Joint Collecteur-Carburateur			
61	1	4153990	Carburateur			
62	1	3745550	Pommeau			
63	1	8613450	Levier Air			
64	1	2382150	Douille			
65	1	2382140	Douille			
66	1	3749600	Support Filtre À Air			
67	1	3781420	Filtre À Air			
68	2	2135220	Vis			
69	1	4251170	Couvre-Filtre À Air			
70	1	3356030	Anneau Élastique			
71	1	8749610	Cover Cap Vip			
90	4	2652430	Vis			
91	1	3611510	Couvercle Membrane			
92	1	8724150	Kit Membrane Carburateur			
93	1	8724150	Kit Membrane Carburateur			
94	1	3613640	Bouchon			
95	1	3356080	Butée			
96	1	3781460	Petit Filtre			
97	1	3613630	Welch Plug			
98	1	2652610	Vis			
99	1	3640820	Pivot			
100	1	3612470	Balancier			
101	1	3630210	Vanne À Aiguille			
102	1	3654080	Ressort			
103	1	3642480	Vanne			
104	1	3654100	Ressort			
105	1	2653360	Vis			
106	1	2653330	Vis			
107	1	3654110	Ressort			
108	1	3642470	Swivel			
109	1	3351090	Butée			
110	1	3642460	Arbre Papillon			
111	1	3654120	Ressort			

Copyright ST. S.P.A.

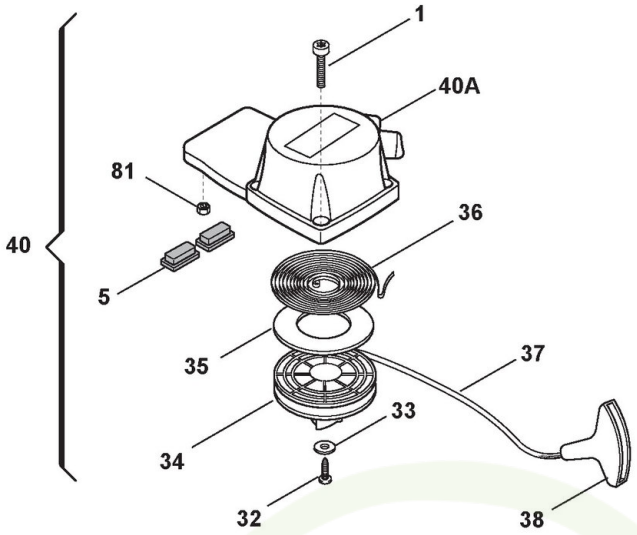

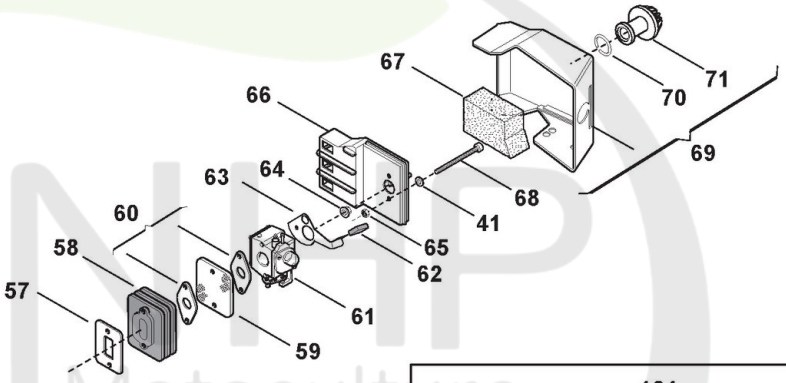

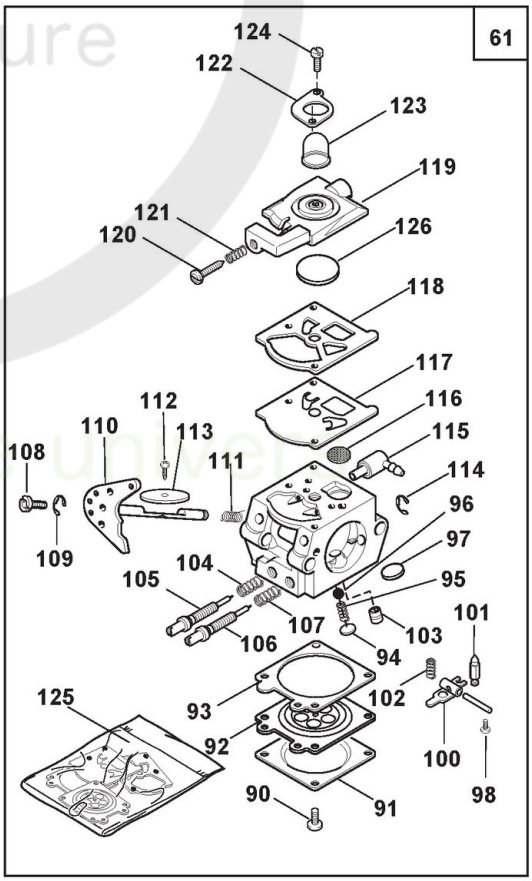

Copyright ST. S.P.A.

Réf. N°	Q.té :	Code article	Description	Articles	De	Jusqu'à
112	1	2652390	Vis			
113	1	3613750	Levier Air			
114	1	3351060	Butée			
115	1	3749670	Engelsk Benämning			
116	1	3781450	Filtre Carburant			
117	1	8724150	Kit Membrane Carburateur			
118	1	8724150	Kit Membrane Carburateur			
119	1	3660490	Couvercle Pompe À Huile			
120	1	2653310	Vis			
121	1	3654140	Ressort			
122	1	3613730	Cover Primer Pump			
123	1	3744740	Elément Pompant Air Purge			
124	2	2653350	Vis			
125	1	8724150	Kit Membrane Carburateur			
126	1	3744750	Pump Cover Valve			

NHP Motoculture
Cultivez votre univers

Copyright ST. S.P.A.

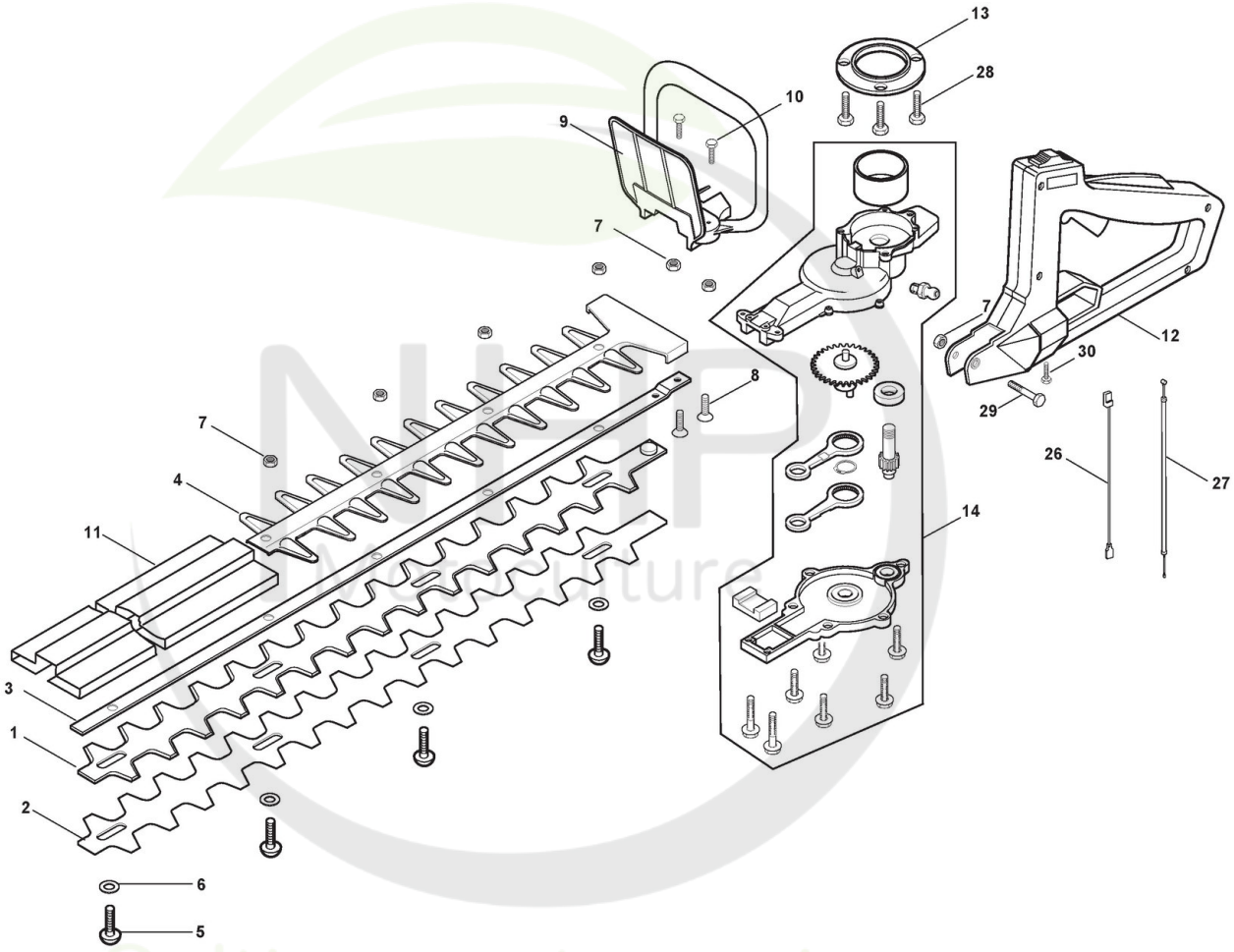

Copyright ST. S.P.A.

Unité de coupe

Réf. N°	Q.té :	Code article	Description	Articles	De	Jusqu'à
1	1	9010640	Lama Superiore Ts 550K			
2	1	9010680	Lame			
3	1	9010560	Guide-Lame			
4	1	9010720	Protecteur Lame			
5	4	9010710	Vis			
6	4	9010700	Rondelle			
7	7	2432030	Ecrou			
8	2	9011001	Vis			
9	1	9010550	Ens. Poignée Avant			
10	2	9011015	Couvre-Lame			
11	1	9011002	Couvre-Lame			
12	1	9010410	Poignée Arrière			
13	1	4541020	Entretoise			
14	1	9011018	Ass.Ingranaggio Bielle Pignone Ts24			
15	1	9010055	Plaquette			
16	2	2432030	Ecrou			
17	1	9010115	Vis			
26	1	3211160	Câble Arrêt			
27	1	4251830	Câble Accélérateur			
28	3	2135060	Vis			
29	1	9011015	Couvre-Lame			
30	1	9011016	Vis			

NHP Motoculture
Cultivez votre univers

Copyright ST. S.P.A.