Retrouvez cette pièce sur nhp-motoculture.fr en cliquant sur le numéro de référence

STIGA

SH45 (1996)

19-5631-11

Spare parts list
Reservdelar
Repuestos
Ersatzteile
Pièces détachées
Reserve onderdelen
Catalogo ricambi

NHP Motoculture
Cultivez votre univers

● Use ST. S.p.A. Genuine Spare Parts specified in the parts list for repair and/or replacement.
● The contents described in the parts list may change due to improvement.
● The drawings of the spare parts are only indicative And might Not represent the part in question exactly.
● The indications "right" - "left" - "front" - "rear" refer to the position of the operator when using the machine.
● When placing orders of parts for repair And/Or replacement, make sure that the illustrated parts list Is the one applying to the machine's year of manufacture, as shown on the identification plate attached to the machine.

All rights reserved. No part Of this material may be reproduced Or transmitted, in any form Or by any means, electronic Or mechanical, including photocopying, recording Or by any information storage And retrieval system, without permision in writing from ST. S.p.A.

Copyright ST. S.P.A.

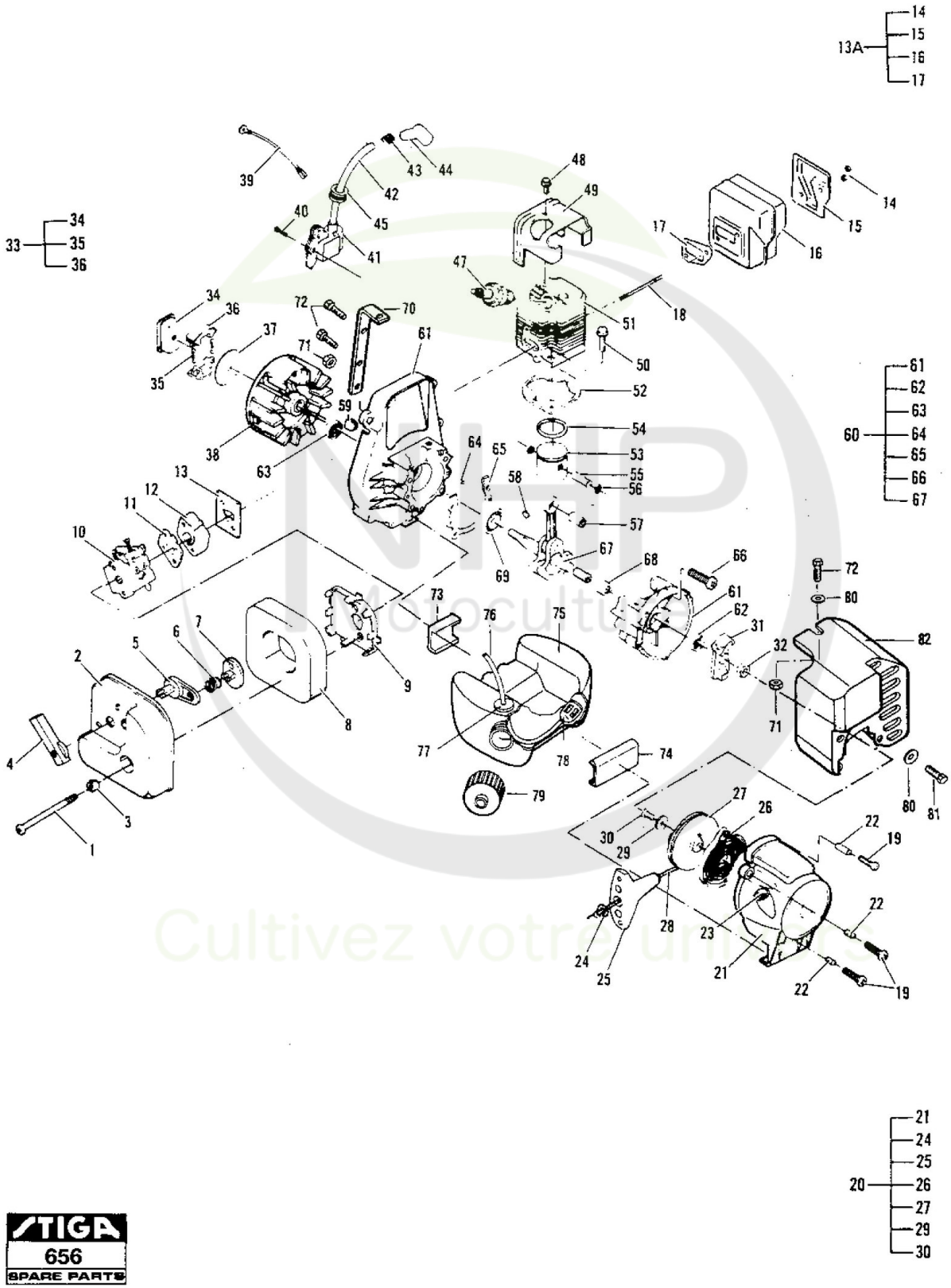

Copyright ST. S.P.A.

Moteur de Taille Haies

Réf. N°	Q.té :	Code article	Description	Articles	De	Jusqu'à
1	2	M224327 cliquez ici	Vis			
2	1	M223196 cliquez ici	Air choke cover			
3	2	M219023 cliquez ici	Insert-Cover			
4	1	M223520 cliquez ici	Choke kit			
6	1	M219016 cliquez ici	Ressort			
8	1	M219145 cliquez ici	Filtre À Air			
9	1	M222758 cliquez ici	Air Box			
10	1	M224141-03 cliquez ici	Carburateur	Walbro WT237		
11	1	M224148 cliquez ici	Joint d'étanchéité			
12	1	M223984 cliquez ici	Insulator			
13	1	M223986 cliquez ici	Joint d'étanchéité			
13A	1	M300630 cliquez ici	Ens. Silencieux			
14	2	M235642 cliquez ici	Ecrou			
15	1	M322231 cliquez ici	Protection Silencieux			
16	1	M301833 cliquez ici	Silencieux			
17	1	M215515 cliquez ici	Garniture Silencieux			
18	2	M222480 cliquez ici	Pivot			
19	3	M216022 cliquez ici	Vis			
20	1	M219590 cliquez ici	Ens. Démarreur			
21	1	M223331 cliquez ici	Carter Déamrrage			
22	3	M219585 cliquez ici	Entretoise			
23	1	M218932 cliquez ici	Guide Câble Démarrage			
24	1	M218941 cliquez ici	Rondelle			
25	1	M216792 cliquez ici	Poignée Démarrage			
26	1	M300474 cliquez ici	Ressort Démarrage			
27	1	M301252 cliquez ici	Drum + Rope			
28	1	M216093 cliquez ici	Câble De Lanceur	3 x 910 mm		
29	1	M216590 cliquez ici	Rondelle			
30	1	M215874 cliquez ici	Vis			
31	1	M225037 cliquez ici	Cliquet De Lanceur			
32	1	M216583 cliquez ici	Ecrou			
33	1	M217554 cliquez ici	Ens. Friction			
34	1	M215536 cliquez ici	Clutch Rotor			
35	2	M223770 cliquez ici	Ressort			
36	2	M215538 cliquez ici	Embrayage			
37	2	M215539 cliquez ici	Plaquette			
38	1	M222308 cliquez ici	Volant Aimant			
39	1	M219383 cliquez ici	Ens. Câble Démarrage			
40	2	M216022 cliquez ici	Vis			
41	1	M302138 cliquez ici	Ignition assy			
42	1	M223884 cliquez ici	Spark Plug Wire			
43	1	M235433 cliquez ici	Connecteur			
44	1	M235922 cliquez ici	Boot			
45	1	M215533 cliquez ici	Caoutchouc			
47	1	9400-0261-00 cliquez ici	Bougie (Dj8J)	Champion RDJ8J		
48	1	M213178 cliquez ici	Vis			
49	1	M215540-01 cliquez ici	Couvercle Cylindre			
50	2	M217320 cliquez ici	Vis			

Copyright ST. S.P.A.

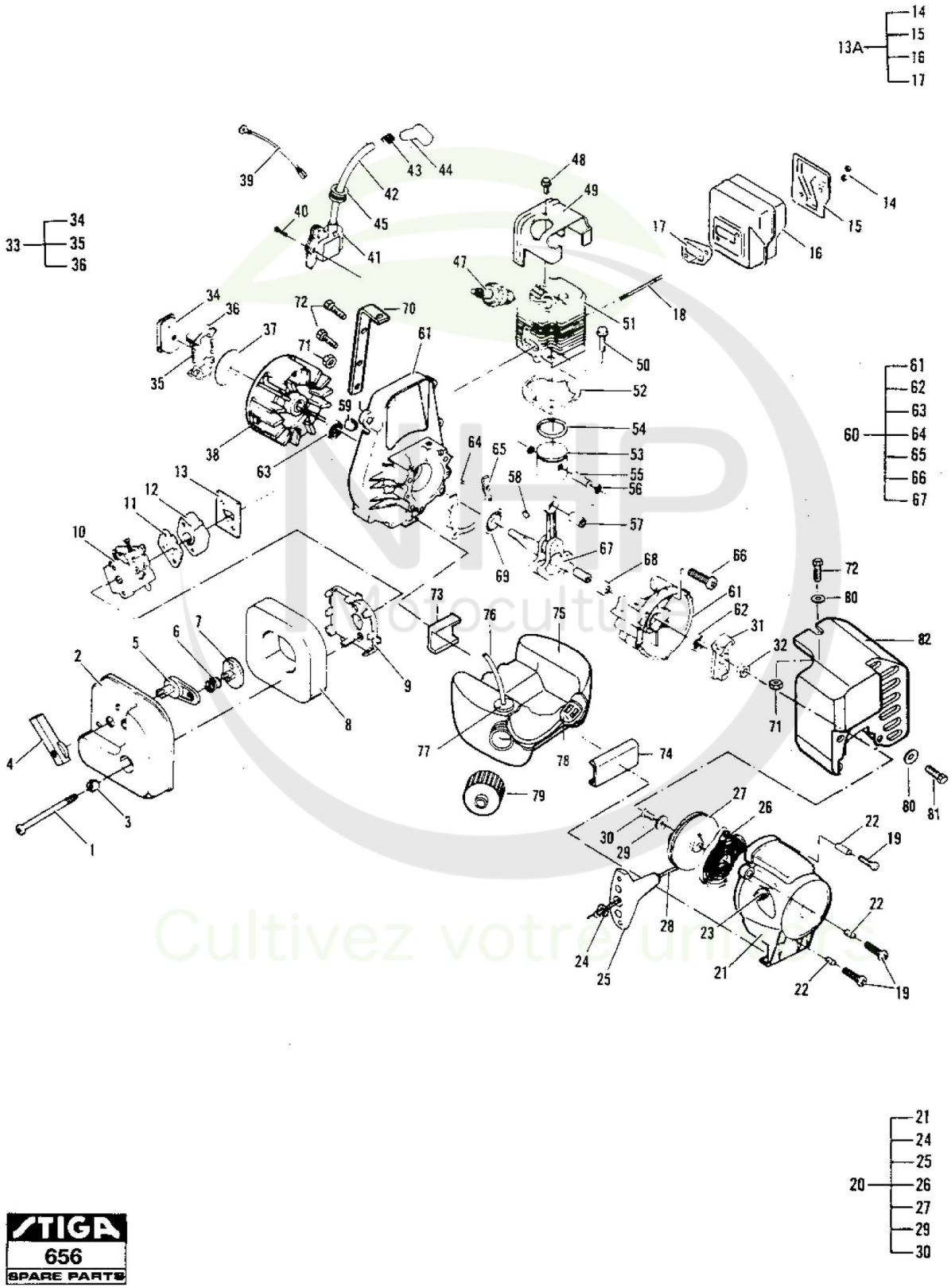

Copyright ST. S.P.A.

Moteur de Taille Haies

Réf. N°	Q.té :	Code article	Description	Articles	De	Jusqu'à
51	1	M224448 cliquez ici	Ens.Cylindre			
52	1	M323716 cliquez ici	Garniture Cylindre			
53	1	M301443 cliquez ici	Ens.Piston			
54	1	M323611 cliquez ici	Collier Élastique			
55	1	M218275 cliquez ici	Pointeau Piston			
56	2	M111026 cliquez ici	Anneau Ressort			
57	1	M110984 cliquez ici	Roulement À Aiguilles			
58	1	M102164 cliquez ici	Languette Volant			
59	1	M215541 cliquez ici	Caoutchouc			
60	1	M301203 cliquez ici	Crankcase + crankshaf			
61	1	M301153 cliquez ici	Carter Moteur			
62	1	M83859	Anneau De Tenue			
63	1	M216500 cliquez ici	Seal			
64	4	M213191 cliquez ici	Pivot			
65	1	M215545 cliquez ici	Garniture Carter			
66	4	M216027 cliquez ici	Vis			
67	1	M301273 cliquez ici	Arbre Moteur			
68	1	M213282 cliquez ici	Bearing shaft			
69	1	M216143 cliquez ici	Roulement À Billes			
70	1	M228884 cliquez ici	Plaquette			
71	2	M235431 cliquez ici	Ecrou			
72	3	M228957 cliquez ici	Vis			
73	1	M217390 cliquez ici	Coussin réservoir de carburant			
74	1	M217382 cliquez ici	Coussin réservoir de carburant			
75	1	M225623 cliquez ici	Réservoir à carburant			
76	1	M229132 cliquez ici	Tube Essence			
77	1	M236321 cliquez ici	Tank grommet			
78	1	M93720	Filtre Carburant			
79	1	M300700 cliquez ici	Bouhcon Mélange			
80	2	M235612 cliquez ici	Rondelle			
81	1	M228908 cliquez ici	Vis			
82	1	M228946 cliquez ici	Shield			

NHP Motoculture
Cultivez votre univers

Copyright ST. S.P.A.

WALBRO WT 237

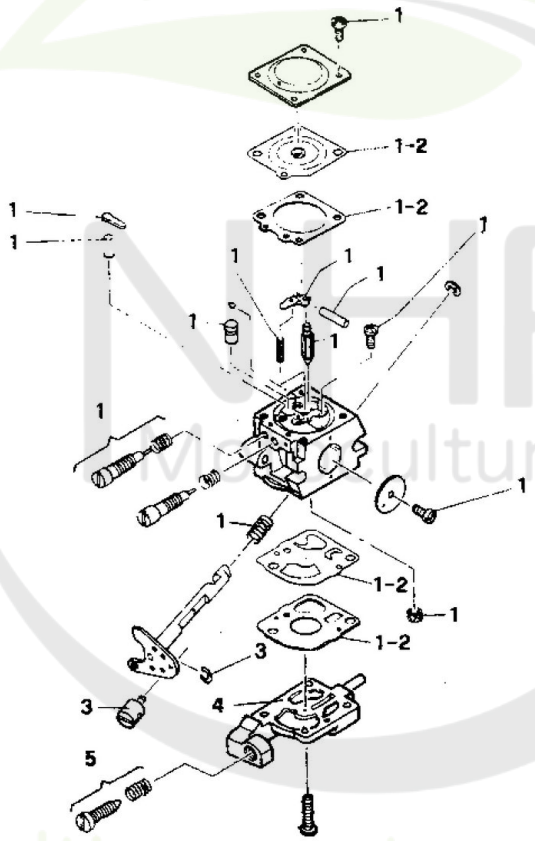

Cultivez votre univers

Copyright ST. S.P.A.

Carburateur Walbro Wt237

Réf. N°	Q.té :	Code article	Description	Articles	De	Jusqu'à
0	1	M224141-03 cliquez ici	Carburateur	Walbro WT237		
1	1	M324013 cliquez ici	Kit Garnitures Carburateur			
2	1	M224460 cliquez ici	Kit joint d'étanchéité			
3	1	M224466 cliquez ici	Swivel			
4	1	M300072 cliquez ici	Couvercle			
5	1	M237481 cliquez ici	Vis			

NHP Motoculture
Cultivez votre univers

Copyright ST. S.P.A.

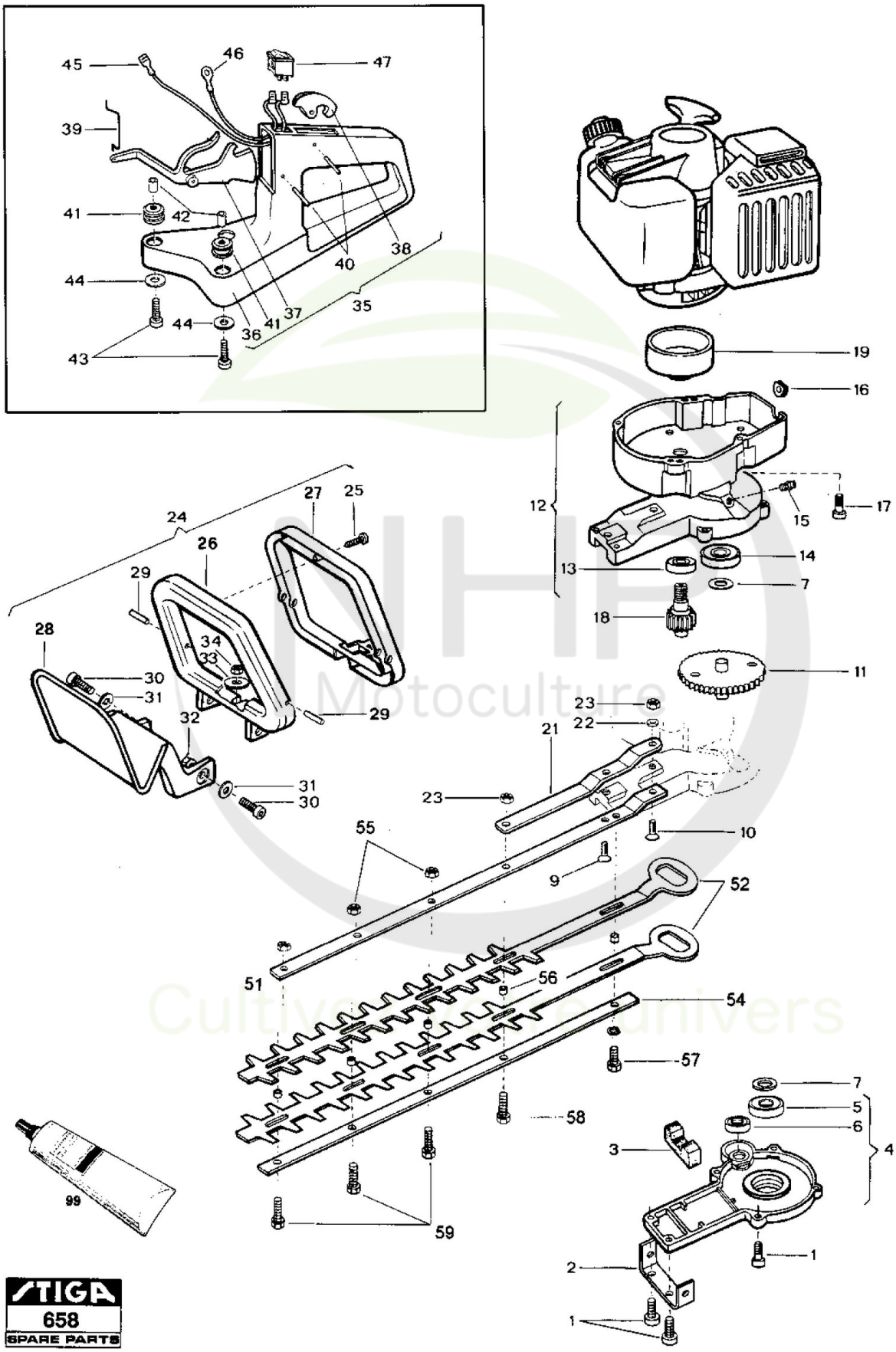

Copyright ST. S.P.A.

Taille-haies Châssis

Réf. N°	Q.té :	Code article	Description	Articles	De	Jusqu'à
1	6	M229077 cliquez ici	Vis			
2	1	M229910 cliquez ici	Etrier			
3	1	M229970 cliquez ici	Felt			
4	1	M225629 cliquez ici	Cover-Gear Box			
5	1	M228958 cliquez ici	Roulement À Billes			
6	1	M235914 cliquez ici	Roulement À Billes			
7	2	M235164 cliquez ici	Rondelle			
9	1	M228924 cliquez ici	Vis			
10	1	M229972 cliquez ici	Vis			
11	1	M229919 cliquez ici	Gear			
12	1	M225631 cliquez ici	Groupe Traction			
13	1	M235897 cliquez ici	Roulement À Billes			
14	1	M228958 cliquez ici	Roulement À Billes			
15	1	M228861 cliquez ici	Grease Nipple			
16	1	M215533 cliquez ici	Caoutchouc			
17	4	M235801 cliquez ici	Vis			
18	1	M229914 cliquez ici	Pignon			
19	1	M237283 cliquez ici	Cloche Embrayage			
21	1	M229911 cliquez ici	Support			
22	1	M236529 cliquez ici	Rondelle			
23	2	M229208 cliquez ici	Ecrou			
24	1	M225627 cliquez ici	Handle			
25	1	M227251 cliquez ici	Vis			
26	1	M229761 cliquez ici	Poignée Avant			
27	1	M229762 cliquez ici	Levier			
28	1	M229760 cliquez ici	Protection Poignée Avant			
29	2	M229772 cliquez ici	Pivot			
30	2	M235214 cliquez ici	Vis			
31	2	M236936 cliquez ici	Rondelle			
32	2	M235912 cliquez ici	Ecrou			
33	1	M235107 cliquez ici	Rondelle			
34	1	M229208 cliquez ici	Ecrou			
35	1	M225628 cliquez ici	Handle Rear Complete			
36	1	M229888 cliquez ici	Handle			
37	1	M229891 cliquez ici	Levier Accélérateur			
38	1	M229892 cliquez ici	Safety Trigger			
39	1	M229893 cliquez ici	Tige Accélérateur			
40	2	M229920 cliquez ici	Pivot			
41	3	M235105 cliquez ici	Poignée de montage			
42	3	M235106 cliquez ici	Douille			
43	3	M235803 cliquez ici	Vis			
44	3	M235107 cliquez ici	Rondelle			
45	1	M229976 cliquez ici	Cable			
46	1	M229977 cliquez ici	Cable-Stop			
47	1	M228277 cliquez ici	Interrupteur			
51	1	M229912 cliquez ici	Support Superieure			
52	2	M227727 cliquez ici	Lame			
54	1	M229756 cliquez ici	Support Inferieure			

Copyright ST. S.P.A.

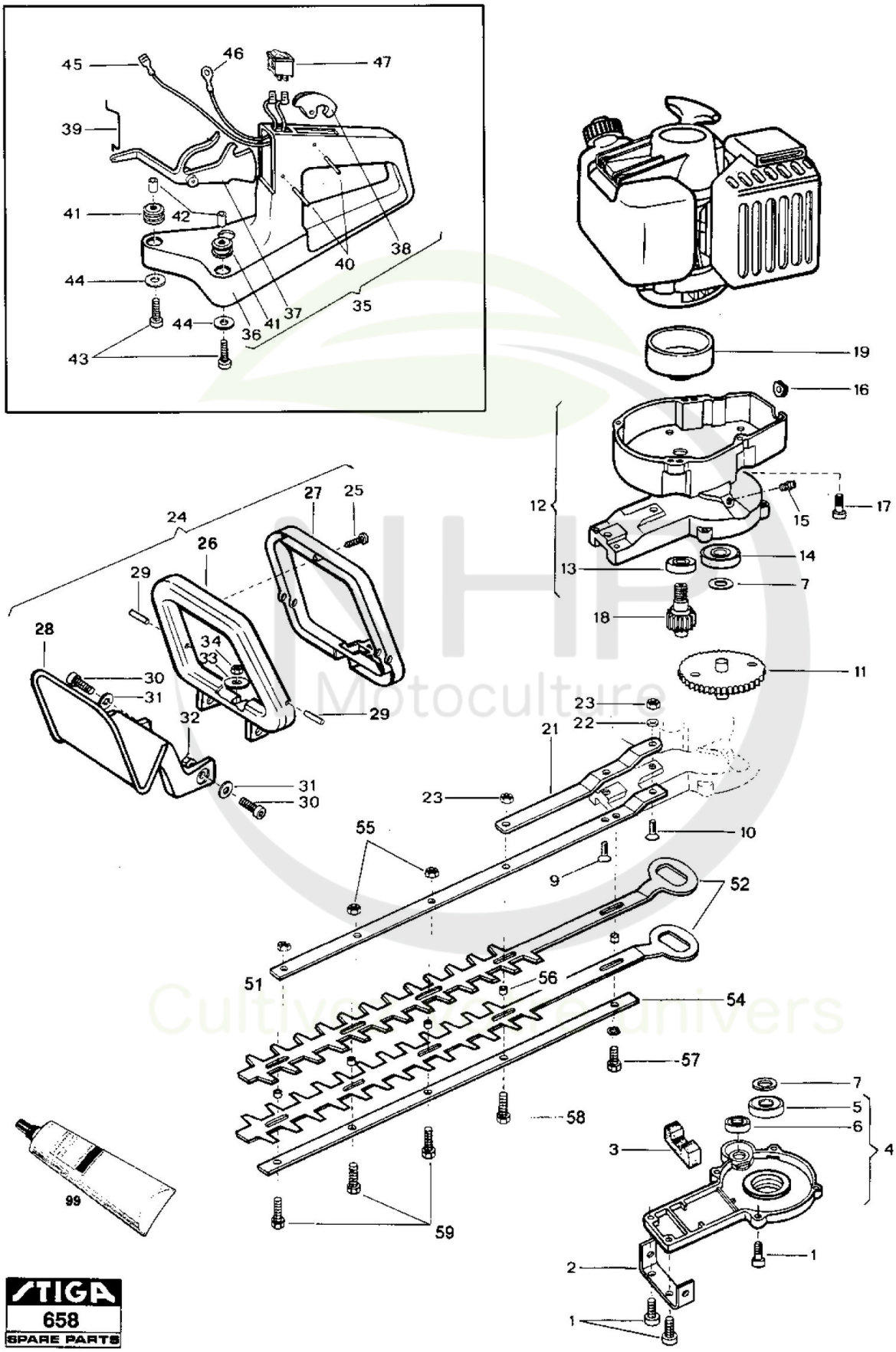

Copyright ST. S.P.A.

Taille-haies Châssis

Réf. N°	Q.té :	Code article	Description	Articles	De	Jusqu'à
55	2	M229208 cliquez ici	Ecrou			
56	4	M227769 cliquez ici	Douille			
57	1	M229563 cliquez ici	Vis			
58	1	M229959 cliquez ici	Vis			
59	2	M229561 cliquez ici	Vis			
99	1	9501-0038-00 cliquez ici	Grease	AGIP GR MU EP-2		

NHP Motoculture
Cultivez votre univers

Copyright ST. S.P.A.