Retrouvez cette pièce sur nhp-motoculture.fr en cliquant sur le numéro de référence

STIGA

SH45 (1998)

19-5631-11

Spare parts list
Reservdelar
Repuestos
Ersatzteile
Pièces détachées
Reserve onderdelen
Catalogo ricambi

NHP Motoculture
Cultivez votre univers

● Use ST. S.p.A. Genuine Spare Parts specified in the parts list for repair and/or replacement.
● The contents described in the parts list may change due to improvement.
● The drawings of the spare parts are only indicative And might Not represent the part in question exactly.
● The indications "right" - "left" - "front" - "rear" refer to the position of the operator when using the machine.
● When placing orders of parts for repair And/Or replacement, make sure that the illustrated parts list Is the one applying to the machine's year of manufacture, as shown on the identification plate attached to the machine.

All rights reserved. No part Of this material may be reproduced Or transmitted, in any form Or by any means, electronic Or mechanical, including photocopying, recording Or by any information storage And retrieval system, without permision in writing from ST. S.p.A.

Copyright ST. S.P.A.

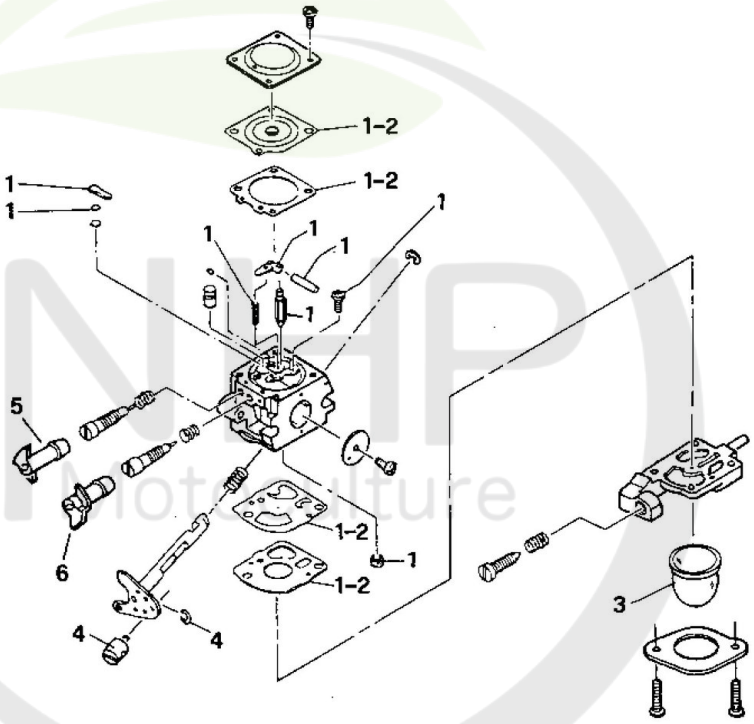

NHP Motoculture
Cultivez votre univers

Copyright ST. S.P.A.

Carburettor Assy Walbro Wt 441

Réf. N°	Q.té :	Code article	Description	Articles	De	Jusqu'à
0	1	M241601 cliquez ici	Carburateur			
0	1	M323702-04 cliquez ici	Carburateur			
1	1	M324013 cliquez ici	Kit Garnitures Carburateur			
2	1	M324009 cliquez ici	Kit joint d'étanchéité			
3	1	M225834 cliquez ici	Primer			
4	1	M224466 cliquez ici	Swivel			
5	1	M323601 cliquez ici	Manchon de réglage			
6	1	M323602 cliquez ici	Manchon de réglage			

NHP Motoculture
Cultivez votre univers

Copyright ST. S.P.A.

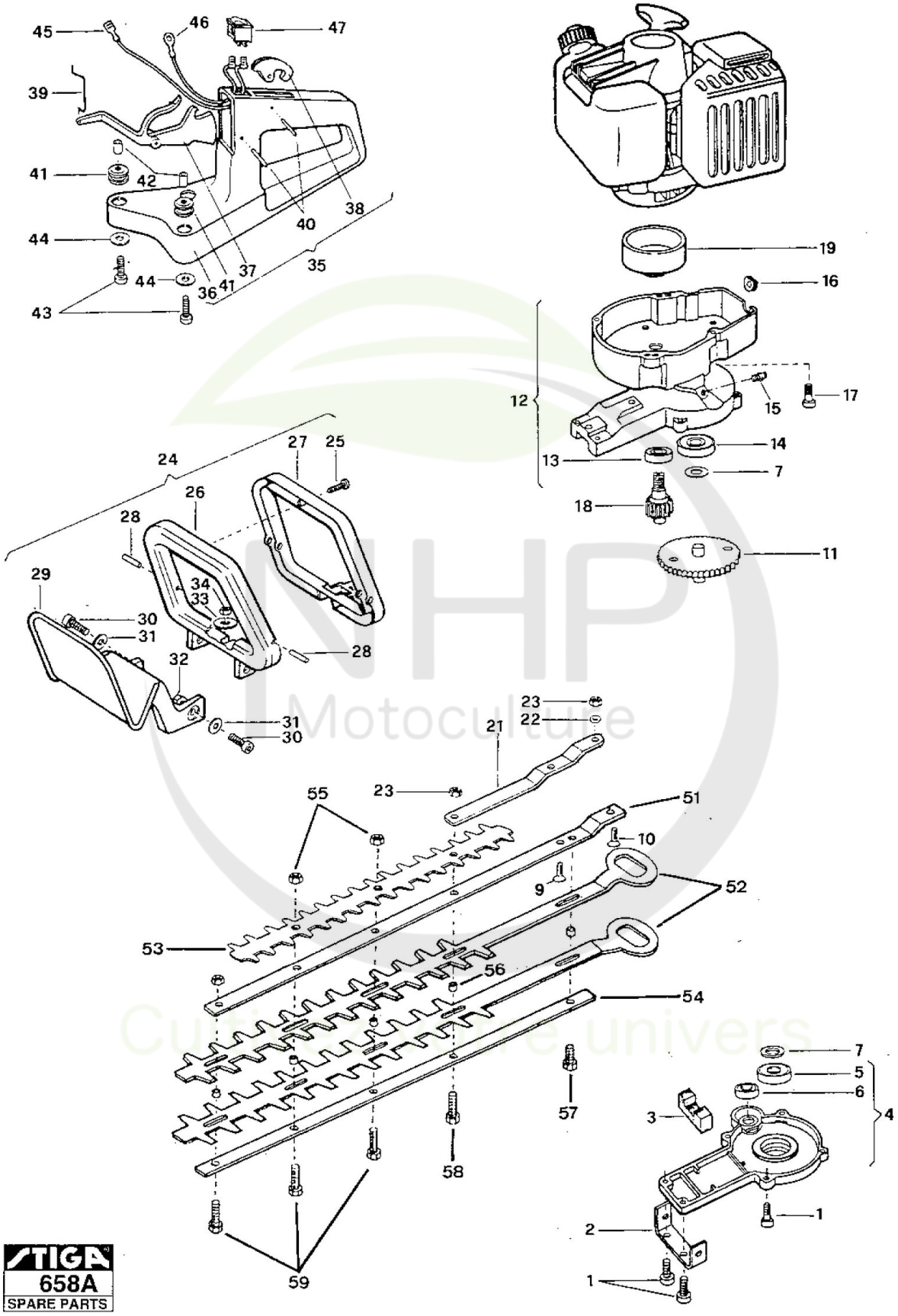

NHP Motoculture
Cultivons votre univers

Copyright ST. S.P.A.

Taille-haies Châssis

Réf. N°	Q.té :	Code article	Description	Articles	De	Jusqu'à
1	6	M229077 cliquez ici	Vis			
2	1	M229910 cliquez ici	Etrier			
3	1	M229970 cliquez ici	Felt			
4	1	M225629 cliquez ici	Cover-Gear Box			
5	1	M228958 cliquez ici	Roulement À Billes			
6	1	M235914 cliquez ici	Roulement À Billes			
7	2	M235164 cliquez ici	Rondelle			
9	1	M228924 cliquez ici	Vis			
10	1	M229972 cliquez ici	Vis			
11	1	M229919 cliquez ici	Gear			
12	1	M225631 cliquez ici	Groupe Traction			
13	1	M235897 cliquez ici	Roulement À Billes			
14	1	M228958 cliquez ici	Roulement À Billes			
15	1	M228861 cliquez ici	Grease Nipple			
16	1	M215533 cliquez ici	Caoutchouc			
17	4	M235801 cliquez ici	Vis			
18	1	M229914 cliquez ici	Pignon			
19	1	M301115-03 cliquez ici	Cloche Embrayage			
21	1	M229911 cliquez ici	Support			
22	1	M236529 cliquez ici	Rondelle			
23	2	M229208 cliquez ici	Ecrou			
24	1	M225627 cliquez ici	Handle			
25	1	M227251 cliquez ici	Vis			
26	1	M229761 cliquez ici	Poignée Avant			
27	1	M229762 cliquez ici	Levier			
28	2	M229772 cliquez ici	Pivot			
29	1	M229760 cliquez ici	Protection Poignée Avant			
30	2	M235214 cliquez ici	Vis			
31	2	M236936 cliquez ici	Rondelle			
32	2	M235912 cliquez ici	Ecrou			
33	1	M235107 cliquez ici	Rondelle			
34	1	M229208 cliquez ici	Ecrou			
35	1	M225628 cliquez ici	Handle Rear Complete			
36	1	M229888 cliquez ici	Handle			
37	1	M229891 cliquez ici	Levier Accélérateur			
38	1	M229892 cliquez ici	Safety Trigger			
39	1	M229893 cliquez ici	Tige Accélérateur			
39	1	M241491 cliquez ici	Tige Accélérateur			
40	2	M229920 cliquez ici	Pivot			
41	3	M235105 cliquez ici	Poignée de montage			
42	3	M235106 cliquez ici	Douille			
43	3	M235803 cliquez ici	Vis			
44	3	M235107 cliquez ici	Rondelle			
45	1	M229976 cliquez ici	Cable			
46	1	M229977 cliquez ici	Cable-Stop			
47	1	M228277 cliquez ici	Interrupteur			
51	1	M229912 cliquez ici	Support Superieure			
52	2	M227727 cliquez ici	Lame			

Copyright ST. S.P.A.

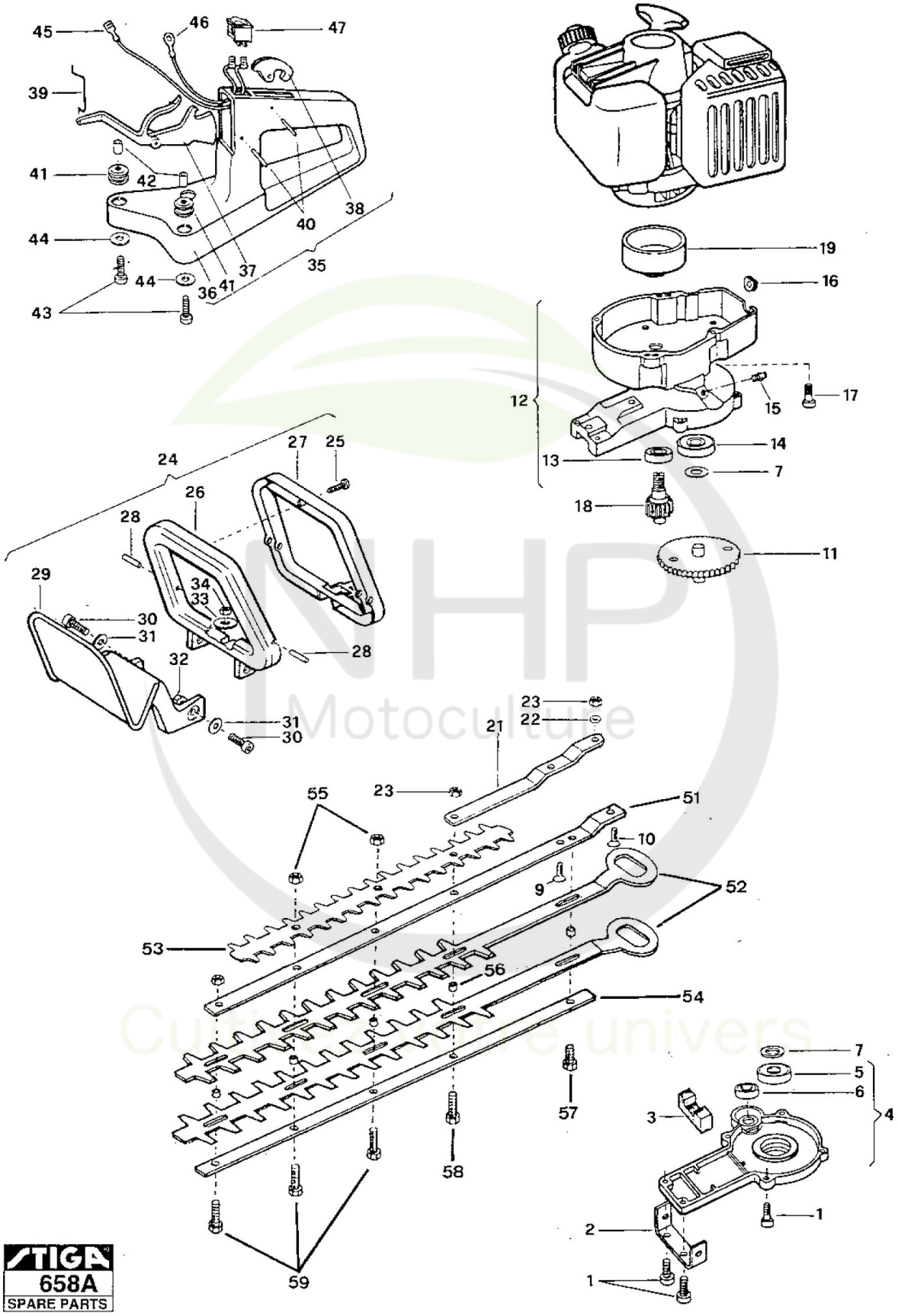

Copyright ST. S.P.A.

Taille-haies Châssis

Réf. N°	Q.té :	Code article	Description	Articles	De	Jusqu'à
53	1	M241012 cliquez ici	Safety Blade Sh45			
54	1	M229756 cliquez ici	Support Inferieure			
55	2	M229208 cliquez ici	Ecrou			
56	4	M227769 cliquez ici	Douille			
57	1	M229563 cliquez ici	Vis			
58	1	M229959 cliquez ici	Vis			
59	2	M229561 cliquez ici	Vis			

NHP Motoculture
Cultivez votre univers

Copyright ST. S.P.A.

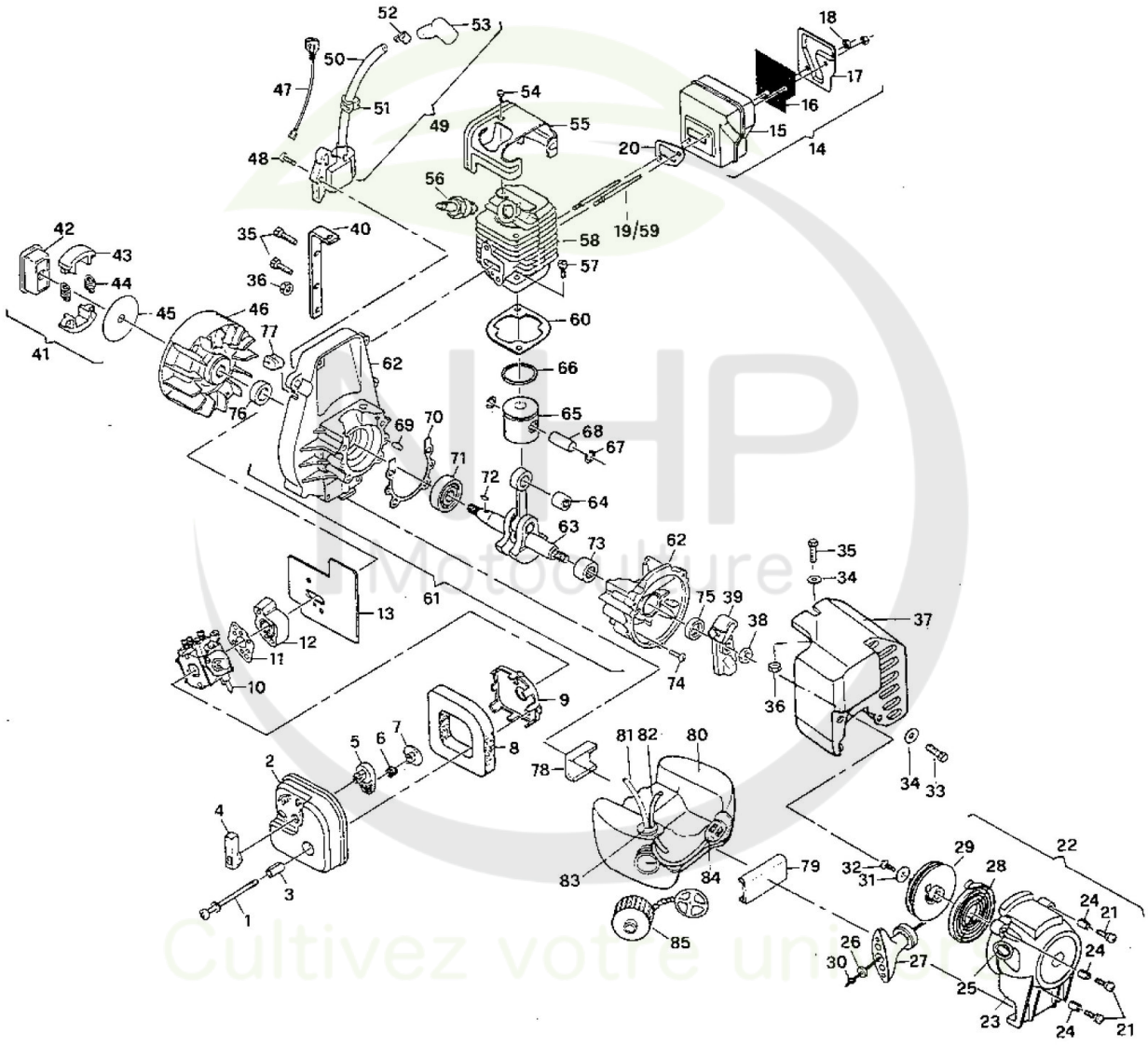

Copyright ST. S.P.A.

Moteur de Taille Haies

Réf. N°	Q.té :	Code article	Description	Articles	De	Jusqu'à
1	3	M224327 cliquez ici	Vis			
1	2	M224327 cliquez ici	Vis			
2	1	M223196 cliquez ici	Air choke cover			
3	2	M219023 cliquez ici	Insert-Cover			
4	1	M223520 cliquez ici	Choke kit	Inkl.pos 5-7		
6	1	M219016 cliquez ici	Ressort			
8	1	M219145 cliquez ici	Filtre À Air			
9	1	M222758 cliquez ici	Air Box			
10	1	M323702-04 cliquez ici	Carburateur	Walbro WT441		
11	1	M224148 cliquez ici	Joint d'étanchéité			
12	1	M223984 cliquez ici	Insulator			
13	1	M223986 cliquez ici	Joint d'étanchéité			
14	1	M300630-01 cliquez ici	Ens. Silencieux			
15	1	M301833-01 cliquez ici	Silencieux			
16	1	M322018 cliquez ici	Screen Spark Arrestor			
17	1	M322231 cliquez ici	Protection Silencieux			
18	2	M235642 cliquez ici	Ecrou			
19	2	M323419 cliquez ici	Boulon			
20	1	M323829 cliquez ici	Garniture Silencieux			
21	3	M216022 cliquez ici	Vis			
22	1	M219590 cliquez ici	Ens. Démarreur			
23	1	M223331 cliquez ici	Carter Déamrrage			
24	3	M219585 cliquez ici	Entretoise			
25	1	M218932 cliquez ici	Guide Câble Démarrage			
26	1	M218941 cliquez ici	Rondelle			
27	1	M216792 cliquez ici	Poignée Démarrage			
28	1	M300474 cliquez ici	Ressort Démarrage			
29	1	M301252 cliquez ici	Drum + Rope			
30	1	M216093 cliquez ici	Câble De Lanceur	3 x 910 mm		
31	1	M216590 cliquez ici	Rondelle			
32	1	M215874 cliquez ici	Vis			
33	1	M228908 cliquez ici	Vis			
34	2	M235612 cliquez ici	Rondelle			
35	3	M228957 cliquez ici	Vis			
36	2	M235431 cliquez ici	Ecrou			
37	1	M229103 cliquez ici	Protection Silencieux			
38	1	M216583 cliquez ici	Ecrou			
39	1	M225037 cliquez ici	Cliquet De Lanceur			
40	1	M228884 cliquez ici	Plaquette			
41	1	M217554 cliquez ici	Ens. Friction			
42	1	M215536 cliquez ici	Clutch Rotor			
43	2	M215538 cliquez ici	Embrayage			
44	2	M223770 cliquez ici	Ressort			
45	1	M215539 cliquez ici	Plaquette			
46	1	M222308 cliquez ici	Volant Aimant			
47	1	M219383 cliquez ici	Ens. Câble Démarrage			
48	2	M216022 cliquez ici	Vis			
49	1	M302138 cliquez ici	Ignition assy			

Copyright ST. S.P.A.

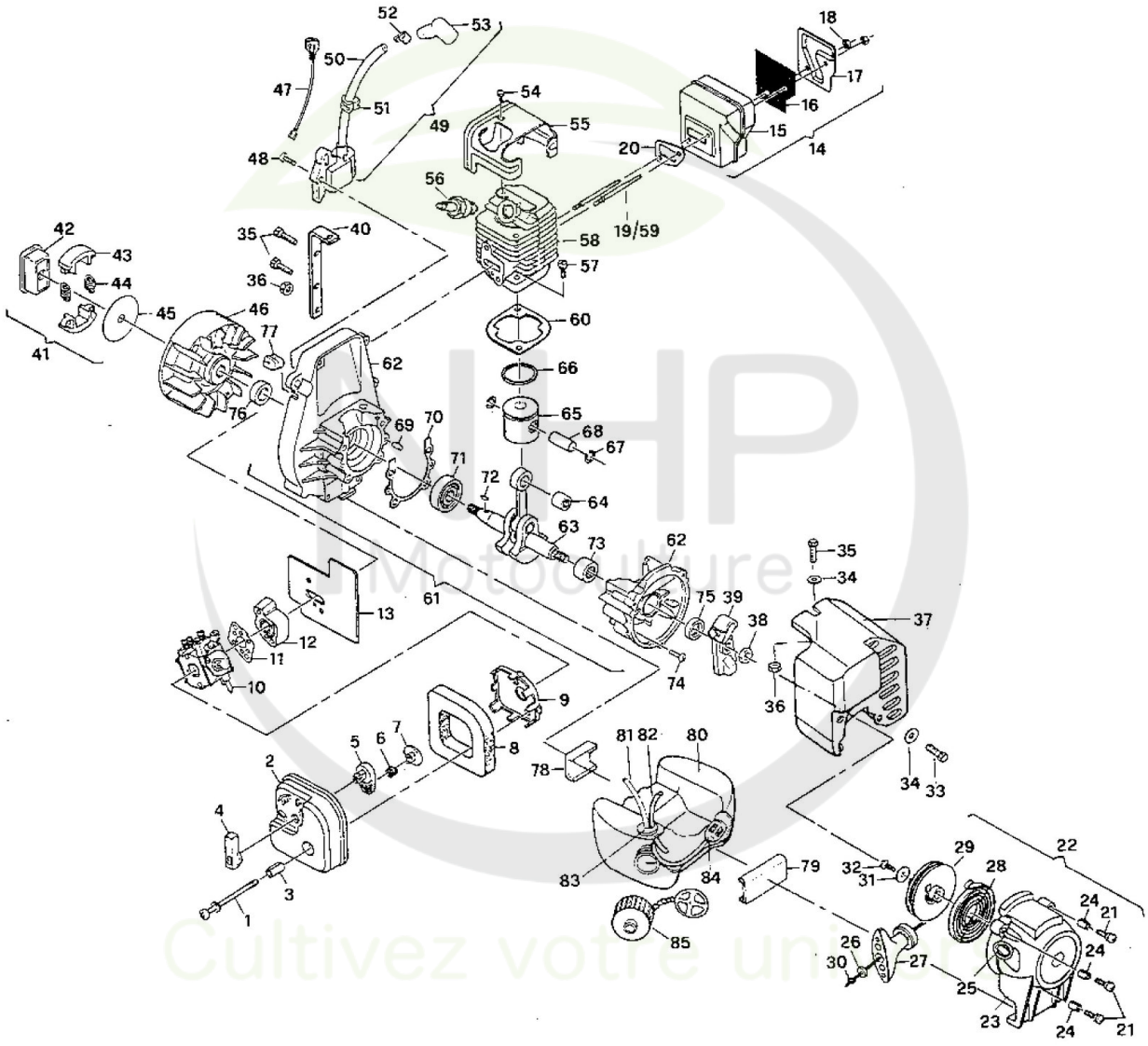

Copyright ST. S.P.A.

Moteur de Taille Haies

Réf. N°	Q.té :	Code article	Description	Articles	De	Jusqu'à
50	1	M223884 cliquez ici	Spark Plug Wire			
51	1	M215533 cliquez ici	Caoutchouc			
52	1	M235433 cliquez ici	Connecteur			
53	1	M235922 cliquez ici	Boot			
54	1	M213178 cliquez ici	Vis			
55	1	M215540-01 cliquez ici	Couvercle Cylindre			
56	1	9400-0261-00 cliquez ici	Bougie (Dj8J)	Champion DJ8J		
57	2	M217320 cliquez ici	Vis			
58	1	M224448-01 cliquez ici	Ens.Cylindre			
59	2	M323419 cliquez ici	Boulon			
60	1	M323716 cliquez ici	Garniture Cylindre			
61	1	M302151 cliquez ici	Crankcase assy			
62	1	M302026 cliquez ici	Carter Kit			
63	1	M302584 cliquez ici	Arbre Moteur			
64	1	M323930 cliquez ici	Roulement À Aiguilles			
65	1	M301443 cliquez ici	Ens.Piston			
66	1	M323611 cliquez ici	Collier Élastique			
67	2	M111026 cliquez ici	Anneau Ressort			
68	2	M218275 cliquez ici	Pointeau Piston			
69	4	M213191 cliquez ici	Pivot			
70	1	M215545 cliquez ici	Garniture Carter			
71	1	M216143 cliquez ici	Roulement À Billes			
72	1	M102164 cliquez ici	Languette Volant			
73	1	M213282 cliquez ici	Bearing shaft			
74	4	M216027 cliquez ici	Vis			
75	1	M83859	Anneau De Tenue			
76	1	M216500 cliquez ici	Seal			
77	1	M215541 cliquez ici	Caoutchouc			
78	1	M217390 cliquez ici	Coussin réservoir de carburant			
79	1	M217382 cliquez ici	Coussin réservoir de carburant			
80	1	M241106 cliquez ici	Réservoir à carburant			
81	1	M229132 cliquez ici	Tube Essence			
82	1	M227139 cliquez ici	Tube Essence			
83	1	M235675 cliquez ici	Caoutchouc			
84	1	M93720	Filtre Carburant			
85	1	M223508 cliquez ici	Bouhcon Mélange			

NHP Motoculture
Cultivez votre univers

Copyright ST. S.P.A.