Retrouvez cette pièce sur nhp-motoculture.fr en cliquant sur le numéro de référence

STIGA

SH56 (2002)

19-5114-13

Spare parts list
Reservdelar
Repuestos
Ersatzteile
Pièces détachées
Reserve onderdelen
Catalogo ricambi

NHP Motoculture
Cultivez votre univers

● Use ST. S.p.A. Genuine Spare Parts specified in the parts list for repair and/or replacement.
● The contents described in the parts list may change due to improvement.
● The drawings of the spare parts are only indicative And might Not represent the part in question exactly.
● The indications "right" - "left" - "front" - "rear" refer to the position of the operator when using the machine.
● When placing orders of parts for repair And/Or replacement, make sure that the illustrated parts list Is the one applying to the machine's year of manufacture, as shown on the identification plate attached to the machine.

All rights reserved. No part Of this material may be reproduced Or transmitted, in any form Or by any means, electronic Or mechanical, including photocopying, recording Or by any information storage And retrieval system, without permision in writing from ST. S.p.A.

Copyright ST. S.P.A.

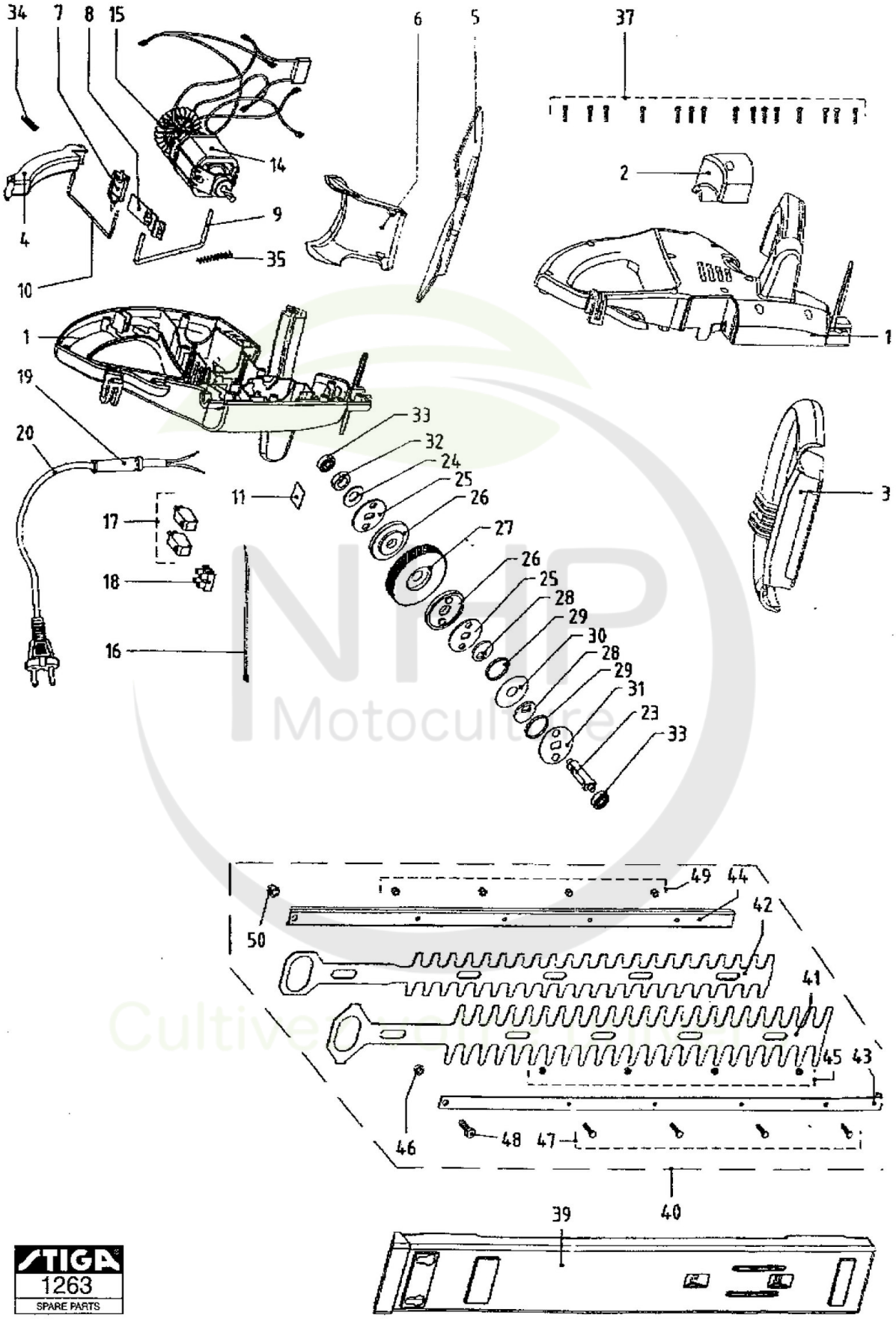

Copyright ST. S.P.A.

Taille Haies

Réf. N°	Q.té :	Code article	Description	Articles	De	Jusqu'à
1	1	1911-1495-01 cliquez ici	Housing-Right/Left (Yellow)			
2	1	1911-1496-01 cliquez ici	Cover (Yellow)			
3	1	1911-1490-01 cliquez ici	Switch Handle			
4	1	1911-1491-01 cliquez ici	Switch Lever			
5	1	1911-1078-01 cliquez ici	Guard			
6	1	1911-1492-01 cliquez ici	Cap			
7	1	1911-1493-01 cliquez ici	Lever			
8	1	1911-1498-01 cliquez ici	Switch Slide			
9	1	1911-1500-01 cliquez ici	Clamp			
10	1	1911-1501-01 cliquez ici	Clamp			
11	1	1911-1099-01 cliquez ici	Plaque de Support			
14	1	1911-1506-01 cliquez ici	Moteur Électrique			
15	1	1911-1494-01 cliquez ici	Fan			
16	1	1911-1502-01 cliquez ici	Cable (140 Red)			
17	2	1911-1487-01 cliquez ici	Snap Switch			
18	1	1911-1104-01 cliquez ici	Cable			
19	1	1911-1066-01 cliquez ici	Caoutchouc			
20	1	1911-1068-01 cliquez ici	Connection Cable			
23	1	1911-1499-01 cliquez ici	Arbre			
24	1	1911-1081-01 cliquez ici	Disc Spring			
25	2	1911-1088-01 cliquez ici	Rondelle			
26	2	1911-1074-01 cliquez ici	Rondelle			
27	1	1911-1507-01 cliquez ici	Rondelle			
28	2	1911-1092-01 cliquez ici	Rondelle			
29	2	1911-1566-01 cliquez ici	Floating Ring			
30	1	1911-1089-01 cliquez ici	Rondelle			
31	1	1911-1091-01 cliquez ici	Rondelle			
32	1	1911-1080-01 cliquez ici	Ecrou			
33	2	1911-1547-01 cliquez ici	Roulement À Billes			
34	1	1911-1553-01 cliquez ici	Pressure Spring			
35	1	1911-1497-01 cliquez ici	Pressure Spring			
37	15	1911-1105-01 cliquez ici	Vis			
39	1	1911-1067-01 cliquez ici	Protecteur Lame			
40	1	1911-1503-01 cliquez ici	Blade System Cpl			
41	1	1911-1505-01 cliquez ici	Blade-Upper			
42	1	1911-1504-01 cliquez ici	Blade-Lower			
43	1	1911-1071-01 cliquez ici	Bar-Bent			
44	1	1911-1106-01 cliquez ici	Blade Bar			
45	5	1911-1084-01 cliquez ici	Entretoise			
46	1	1911-1109-01 cliquez ici	Entretoise			
47	5	1911-1070-01 cliquez ici	Vis			
48	1	1911-1085-01 cliquez ici	Vis			
49	5	1911-1107-01 cliquez ici	Ecrou			
50	1	1911-1108-01 cliquez ici	Ecrou			

Copyright ST. S.P.A.