Retrouvez cette pièce sur nhp-motoculture.fr en cliquant sur le numéro de référence

STIGA

SHM 170 (2010)

251460002/09



Spare parts list
Reservdelar
Repuestos
Ersatzteile
Pièces détachées
Reserve onderdelen
Catalogo ricambi

NHP Motoculture
Cultivez votre univers

- Use ST. S.p.A. Genuine Spare Parts specified in the parts list for repair and/or replacement.
- The contents described in the parts list may change due to improvement.
- The drawings of the spare parts are only indicative And might Not represent the part in question exactly.
- The indications "right" - "left" - "front" - "rear" refer to the position of the operator when using the machine.
- When placing orders of parts for repair And/Or replacement, make sure that the illustrated parts list Is the one applying to the machine's year of manufacture, as shown on the identification plate attached to the machine.

All rights reserved. No part Of this material may be reproduced Or transmitted, in any form Or by any means, electronic Or mechanical, including photocopying, recording Or by any information storage And retrieval system, without permision in writing from ST. S.p.A.

Copyright ST. S.P.A.

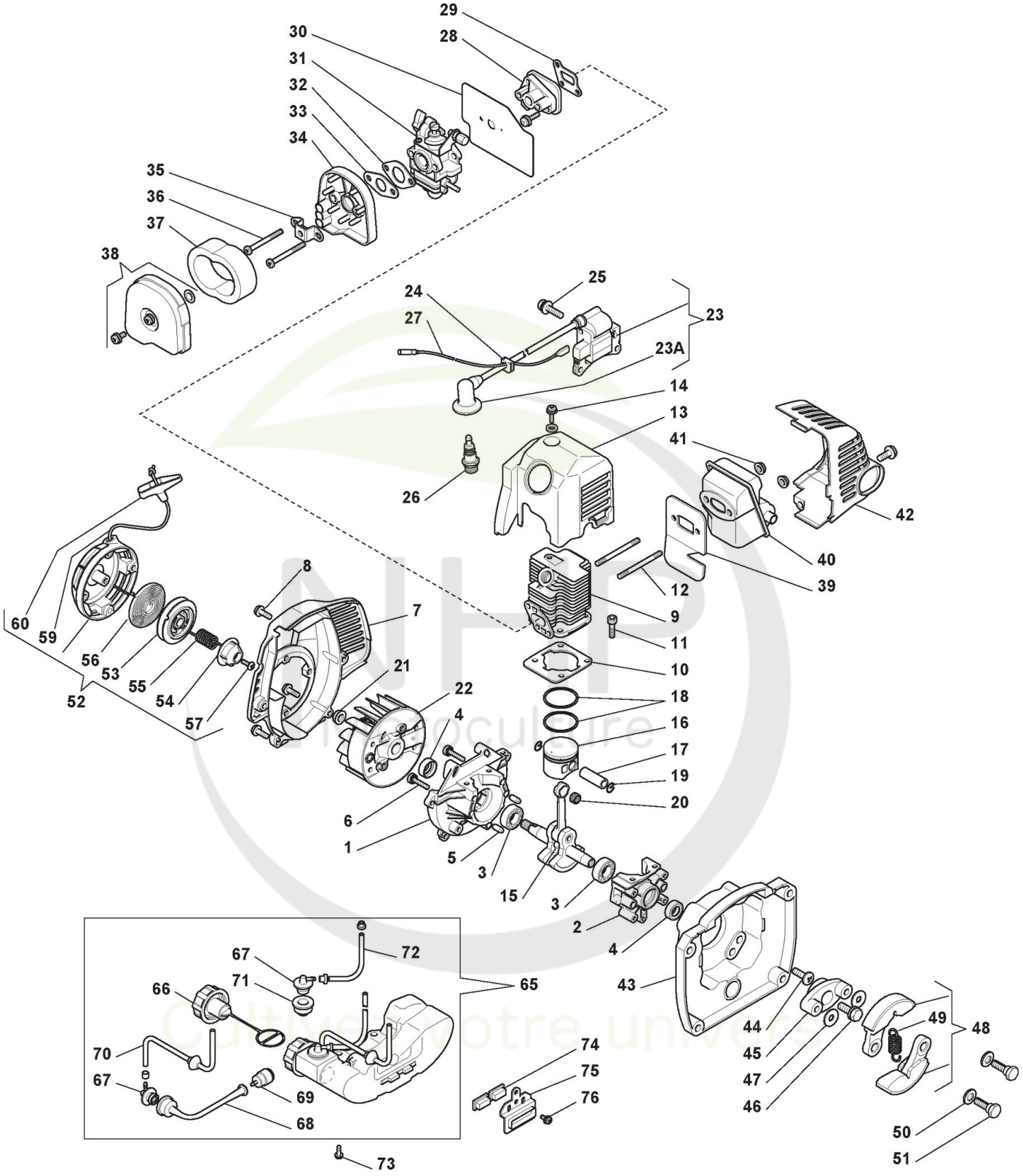

Copyright ST. S.P.A.

Moteur

Réf. N°	Q.té :	Code article	Description	Articles	De	Jusqu'à
1	1	123685014/0 cliquez ici	Carter Moteur			
2	1	123685015/0 cliquez ici	Carter Moteur			
3	2	114215220/0 cliquez ici	Roulement À Billes			
4	2	119035160/0 cliquez ici	Anneau De Tenue			
5	2	123753002/0 cliquez ici	Goupille			
6	3	123878066/0 cliquez ici	Vis			
7	1	123107505/0 cliquez ici	Convoyeur Air Jaune			
8	4	123878095/0 cliquez ici	Vis			
9	1	123071022/0 cliquez ici	Cylindre			
10	1	123280069/0 cliquez ici	Joint Cylindre			
11	4	123878096/0 cliquez ici	Vis			
12	2	123878061/0 cliquez ici	Vis			
13	1	123106032/0 cliquez ici	Couvre-Cylindre Jaune			
14	1	123878097/0 cliquez ici	Vis			
15	1	123020031/0 cliquez ici	Arbre Moteur			
16	1	123590013/0 cliquez ici	Piston			
17	1	123760001/0 cliquez ici	Pointeau Piston			
18	2	123204015/0 cliquez ici	Collier Élastique			
19	2	123202002/0 cliquez ici	Circlip Pointeau			
20	1	123235003/0 cliquez ici	Cage À Roulements			
21	1	123120005/0 cliquez ici	Ecrou			
22	1	123880013/0 cliquez ici	Ens. Volant			
23	1	123053002/0 cliquez ici	Capuchon Bougie			
23	1	183044002/0 cliquez ici	Bobine Électrique			
24	1	123275029/0 cliquez ici	Rondelle Caoutchouc			
25	2	123878064/0 cliquez ici	Vis			
26	1	3210024	Bougie			
27	1	123065044/0 cliquez ici	Câble Masse			
28	1	123073517/0 cliquez ici	Collecteur D'Aspiration			
29	1	123280070/0 cliquez ici	Joint Collecteur-Cylindre			
30	1	123280071/0 cliquez ici	Joint Collecteur-Carburateur			
31	1	123054035/0 cliquez ici	Carburateur			
32	1	123208413/0 cliquez ici	Entretoise			
33	1	123280072/0 cliquez ici	Joint d'étanchéité			
34	1	123040004/0 cliquez ici	Base Filter Air			
35	1	123208414/0 cliquez ici	Deflecteur			
36	2	123878098/0 cliquez ici	Vis			
37	1	123220016/0 cliquez ici	Filtre À Air			
38	1	183090014/0 cliquez ici	Couvre-Filtre À Air			
39	1	123280073/0 cliquez ici	Garniture Silencieux			
40	1	183740019/0 cliquez ici	Silencieux			
41	2	123120011/0 cliquez ici	Ecrou			
42	1	123600076/0 cliquez ici	Protection Silencieux, Jaune			
43	1	123208416/0 cliquez ici	Bride			
44	4	123878099/0 cliquez ici	Vis			
45	1	123445264/0 cliquez ici	Plaque Guide-Embrayage			
46	1	123878100/0 cliquez ici	Vis			
47	2	123657015/0 cliquez ici	Rondelle			

Copyright ST. S.P.A.

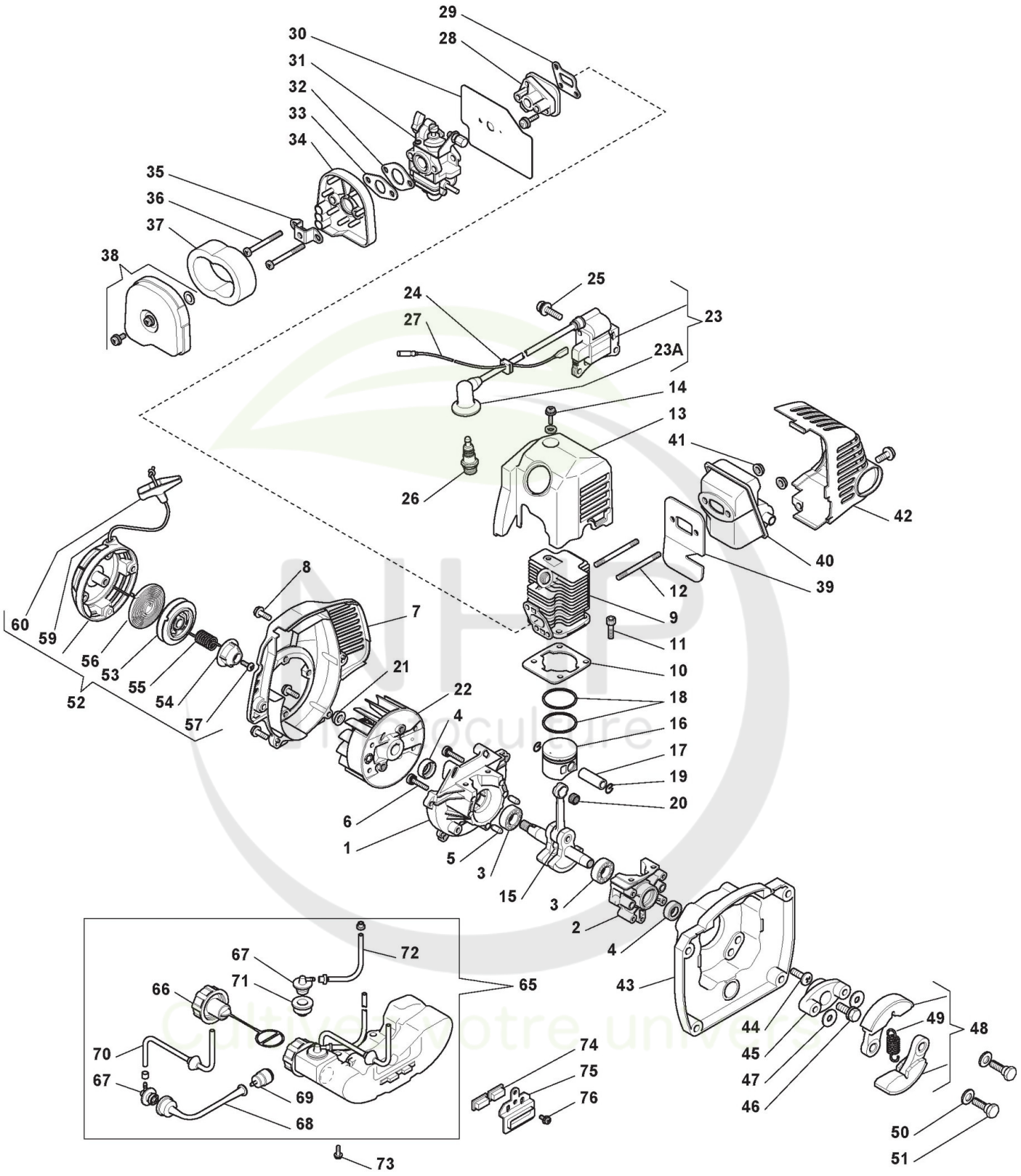

Copyright ST. S.P.A.

Réf. N°	Q.té :	Code article	Description	Articles	De	Jusqu'à
48	1	183215009/0 cliquez ici	Ens. Friction			
49	1	123430600/0 cliquez ici	Ressort			
50	2	123657016/0 cliquez ici	Rondelle			
51	2	123878101/0 cliquez ici	Vis			
52	1	183058039/0 cliquez ici	Ens. Démarreur			
53	1	123604012/0 cliquez ici	Poulie Démarrage			
54	1	123445265/0 cliquez ici	Moyeu Cannelé			
55	1	123430601/0 cliquez ici	Ressort			
56	1	123430602/0 cliquez ici	Ressort			
57	1	123878102/0 cliquez ici	Vis			
59	1	123234006/0 cliquez ici	Câble Démarrage			
60	1	123300007/0 cliquez ici	Poignée Démarrage			
65	1	183733008/0 cliquez ici	Ens.Réservoir Mélange			
66	1	183790008/0 cliquez ici	Bouhcon Mélange			
67	2	123650006/0 cliquez ici	Caoutchouc			
68	1	123867025/0 cliquez ici	Tuyau Plongeur Mélange			
69	1	183520004/0 cliquez ici	Filtre D'Aspiration			
70	1	123867026/0 cliquez ici	Tuyau Aspiration Carburant			
71	1	123671501/0 cliquez ici	Caoutchouc Passe-Câble			
72	1	123867027/0 cliquez ici	Tuyau Retour Mélange			
73	2	123878103/0 cliquez ici	Vis			
74	2	123275030/0 cliquez ici	Caoutchouc			
75	1	123208417/0 cliquez ici	Bride			
76	1	123878104/0 cliquez ici	Vis			

NHP Motoculture
Cultivez votre univers

Copyright ST. S.P.A.

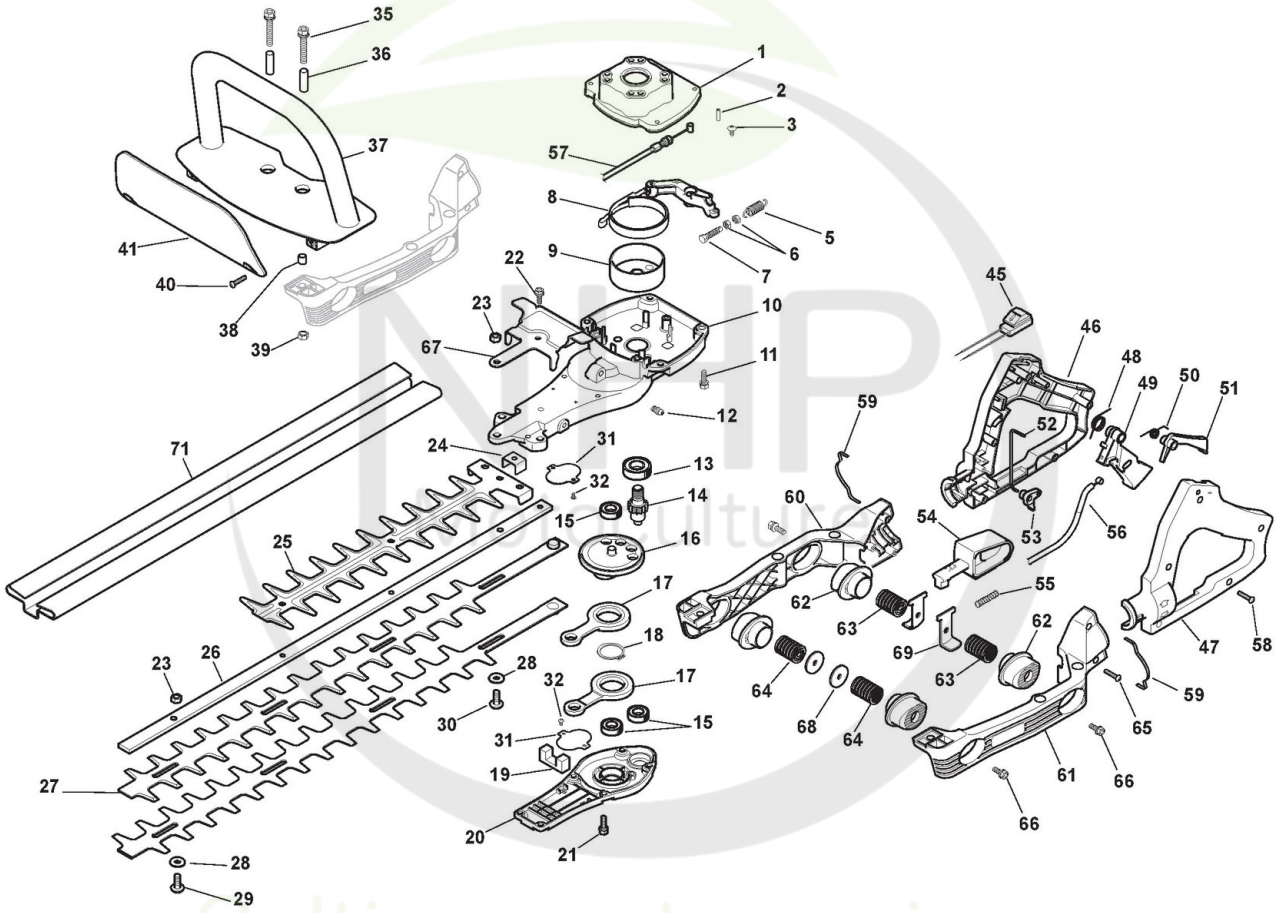

Cultivez votre univers

Copyright ST. S.P.A.

Unité de coupe

Réf. N°	Q.té :	Code article	Description	Articles	De	Jusqu'à
1	1	6990154	Carter Friction			
2	1	6990149	Pivot			
3	1	6990140	Vis			
5	1	6990129	Ressort Frein			
6	2	6990163	Ecrou			
7	1	6990162	Vis			
8	1	123448006/0 cliquez ici	Bande Frein			
9	1	123050009/0 cliquez ici	Cloche Embrayage			
10	1	6990177	Carter			
11	4	6990141	Vis			
12	1	6990153	Graisseur			
13	1	6990152	Roulement À Aiguilles			
14	1	6990155	Pignon			
15	3	6990151	Roulement À Aiguilles			
16	1	6990156	Engrenage			
17	2	6990157	Tige De Connexion			
18	1	6990150	Anneau Élastique			
19	1	6990126	Bloc De Glissement			
20	1	6990178	Carter Inférieure			
21	6	6990141	Vis			
22	1	6990214	Vis			
23	4	6990146	Ecrou			
24	1	6990128	Butée			
25	1	6990127	Protecteur Lame			
26	1	6990159	Guide-Lame			
27	2	6990176	Lame	Please order 2x blades		
28	4	6990121	Rondelle			
29	3	6990125	Vis			
30	1	6990137	Vis			
31	2	6990158	Bloc De Glissement			
32	4	6990139	Vis			
35	2	6990143	Vis			
36	2	6990148	Entretoise			
37	1	6990172	Poignée Avant			
38	2	6990147	Entretoise			
39	2	6990146	Ecrou			
40	2	6990145	Vis			
41	1	6990171	Protection			
45	1	6990136	Interrupteur D'Arrêt			
46	1	6990166	Branche Droit			
47	1	6990165	Poignée Gauche			
48	1	6990132	Ressort			
49	1	6990167	Levier Accélérateur			
50	1	6990133	Ressort Levier De Securite			
51	1	6990168	Levier De Sécurité			
52	1	6990164	Levier			
53	1	6990170	Accrochage			
54	1	6990169	Levier			

Copyright ST. S.P.A.

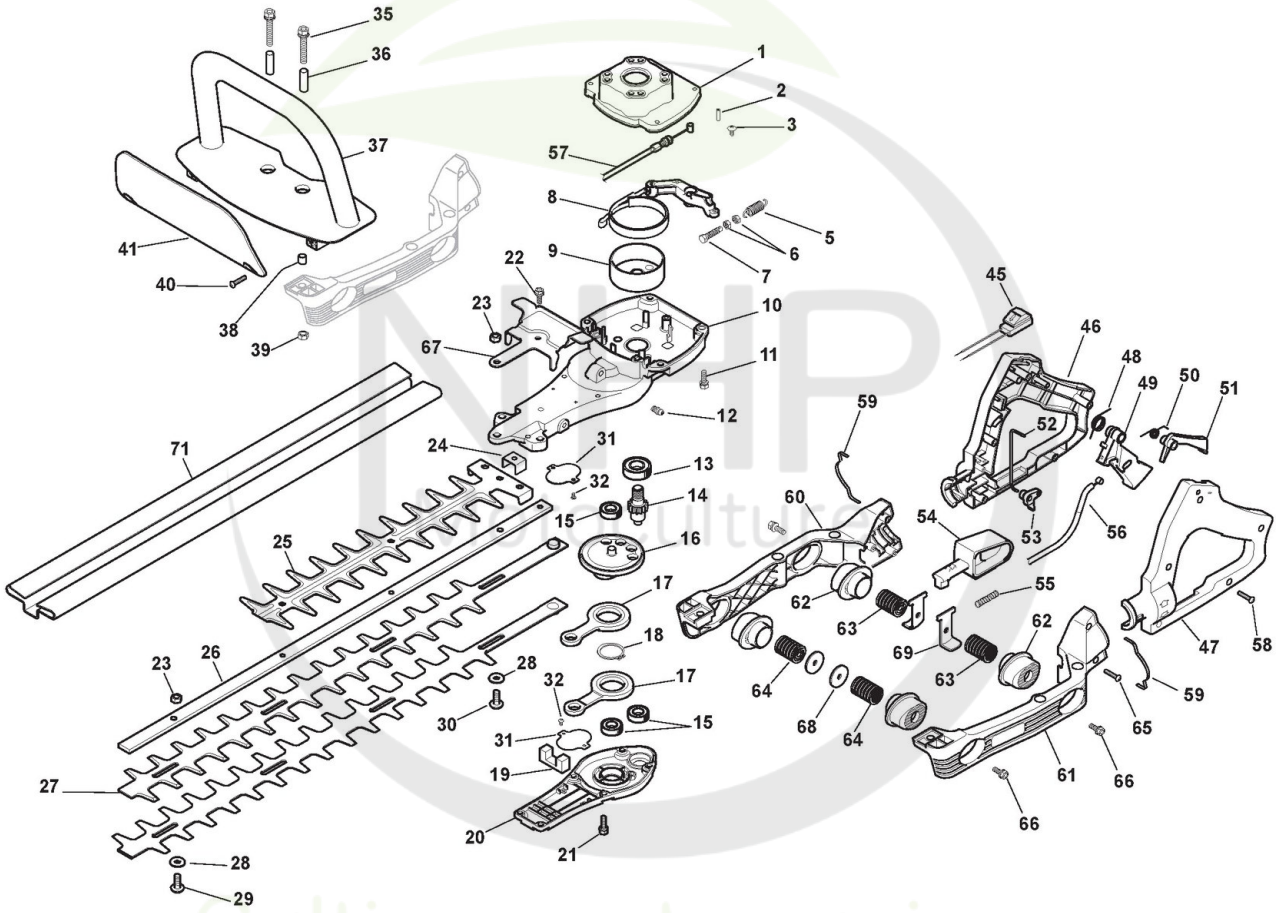

Cultivez votre univers

Copyright ST. S.P.A.

Unité de coupe

Réf. N°	Q.té :	Code article	Description	Articles	De	Jusqu'à
55	1	6990123	Ressort			
56	1	123066022/0 cliquez ici	Câble Accélérateur			
57	1	123066023/0 cliquez ici	Cable Frein Moteur			
58	5	6990144	Vis			
59	2	6990138	Joint d'étanchéité			
60	1	6990174	Carter Droite			
61	1	6990173	Carter Gauche			
62	4	6990175	Caoutchouc Anti-Vibrations			
63	2	6990131	Ressort			
64	2	6990130	Ressort			
65	3	6990144	Vis			
66	4	6990214	Vis			
67	1	6990217	Etrier			
68	2	6990213	Rondelle			
69	2	6990216	Etrier			
71	1	6990124	Couvre-Lame			

NHP Motoculture
Cultivez votre univers

Copyright ST. S.P.A.