Retrouvez cette pièce sur nhp-motoculture.fr en cliquant sur le numéro de référence

STIGA

SHM 180 (2011)

251475002/09

Spare parts list
Reservdelar
Repuestos
Ersatzteile
Pièces détachées
Reserve onderdelen
Catalogo ricambi

NHP Motoculture
Cultivez votre univers

● Use ST. S.p.A. Genuine Spare Parts specified in the parts list for repair and/or replacement.
● The contents described in the parts list may change due to improvement.
● The drawings of the spare parts are only indicative And might Not represent the part in question exactly.
● The indications "right" - "left" - "front" - "rear" refer to the position of the operator when using the machine.
● When placing orders of parts for repair And/Or replacement, make sure that the illustrated parts list Is the one applying to the machine's year of manufacture, as shown on the identification plate attached to the machine.

All rights reserved. No part Of this material may be reproduced Or transmitted, in any form Or by any means, electronic Or mechanical, including photocopying, recording Or by any information storage And retrieval system, without permision in writing from ST. S.p.A.

Copyright ST. S.P.A.

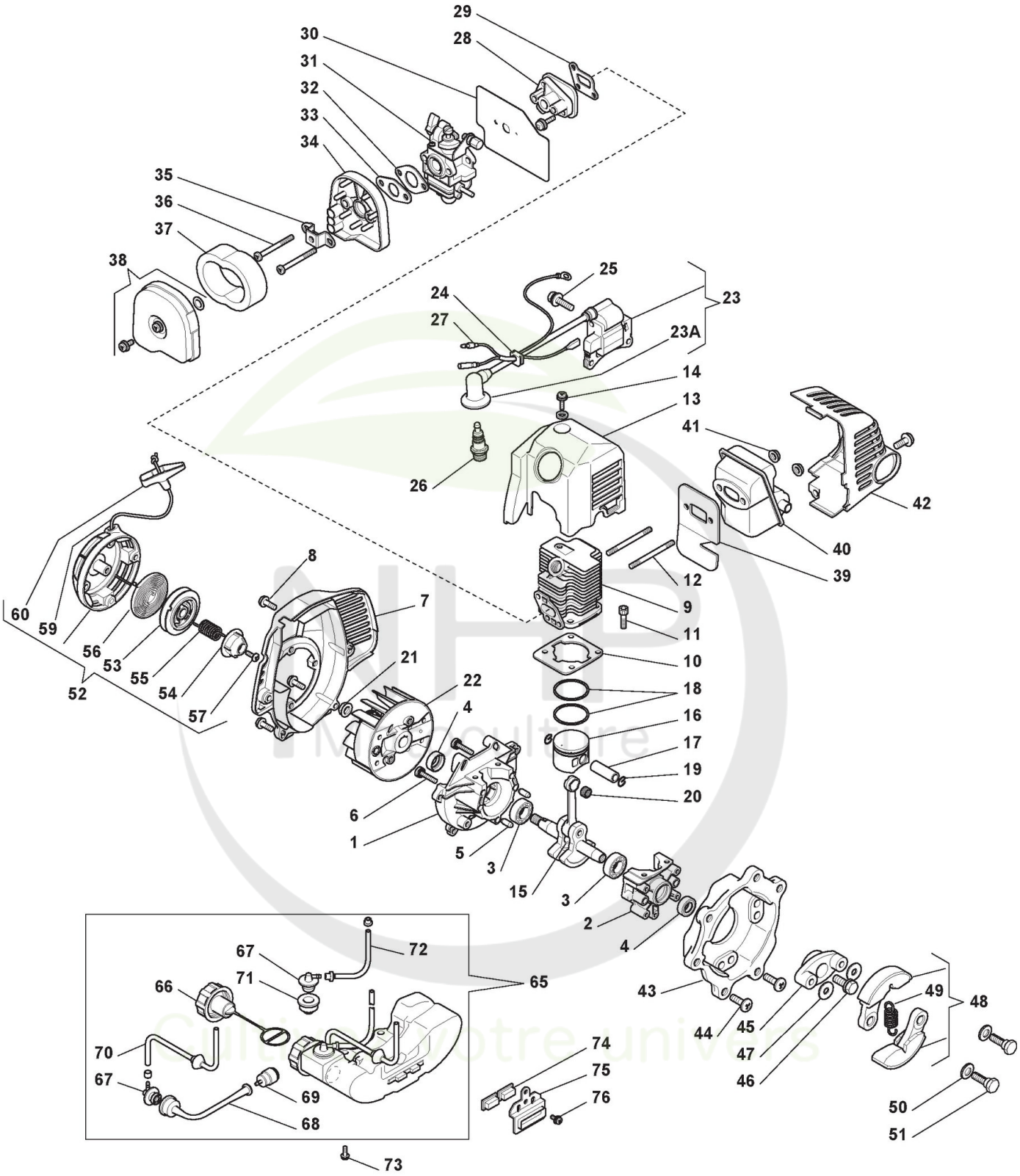

Copyright ST. S.P.A.

Moteur

Réf. N°	Q.té :	Code article	Description	Articles	De	Jusqu'à
1	1	123685014/0 cliquez ici	Carter Moteur			
2	1	123685015/0 cliquez ici	Carter Moteur			
3	2	114215220/0 cliquez ici	Roulement À Billes			
4	2	119035160/0 cliquez ici	Anneau De Tenue			
5	2	123753002/0 cliquez ici	Goupille			
6	3	123878066/0 cliquez ici	Vis			
7	1	123107505/0 cliquez ici	Convoyeur Air Jaune			
8	4	123878095/0 cliquez ici	Vis			
9	1	123071022/0 cliquez ici	Cylindre			
10	1	123280069/0 cliquez ici	Joint Cylindre			
11	4	123878096/0 cliquez ici	Vis			
12	2	123878061/0 cliquez ici	Vis			
13	1	123106032/0 cliquez ici	Couvre-Cylindre Jaune			
14	1	123878097/0 cliquez ici	Vis			
15	1	123020031/0 cliquez ici	Arbre Moteur			
16	1	123590013/0 cliquez ici	Piston			
17	1	123760001/0 cliquez ici	Pointeau Piston			
18	2	123204015/0 cliquez ici	Collier Élastique			
19	2	123202002/0 cliquez ici	Circlip Pointeau			
20	1	123235003/0 cliquez ici	Cage À Roulements			
21	1	123120005/0 cliquez ici	Ecrou			
22	1	123880013/0 cliquez ici	Ens. Volant			
23	1	123053002/0 cliquez ici	Capuchon Bougie			
23	1	183044002/0 cliquez ici	Bobine Électrique			
24	1	123275029/0 cliquez ici	Rondelle Caoutchouc			
25	2	123878064/0 cliquez ici	Vis			
26	1	3210024	Bougie			
27	1	123065043/0 cliquez ici	Câble Masse			
28	1	123073517/0 cliquez ici	Collecteur D'Aspiration			
29	1	123280070/0 cliquez ici	Joint Collecteur-Cylindre			
30	1	123280071/0 cliquez ici	Joint Collecteur-Carburateur			
31	1	123054035/0 cliquez ici	Carburateur			
32	1	123208413/0 cliquez ici	Entretoise			
33	1	123280072/0 cliquez ici	Joint d'étanchéité			
34	1	123040004/0 cliquez ici	Base Filter Air			
35	1	123208414/0 cliquez ici	Deflecteur			
36	2	123878098/0 cliquez ici	Vis			
37	1	123220016/0 cliquez ici	Filtre À Air			
38	1	183090014/0 cliquez ici	Couvre-Filtre À Air			
39	1	123280073/0 cliquez ici	Garniture Silencieux			
40	1	183740019/0 cliquez ici	Silencieux			
41	2	123120011/0 cliquez ici	Ecrou			
42	1	123600076/0 cliquez ici	Protection Silencieux, Jaune			
43	1	123208415/0 cliquez ici	Bride			
44	4	123878099/0 cliquez ici	Vis			
45	1	123445263/0 cliquez ici	Plaque Guide-Embrayage			
46	1	123878100/0 cliquez ici	Vis			
47	2	123657015/0 cliquez ici	Rondelle			

Copyright ST. S.P.A.

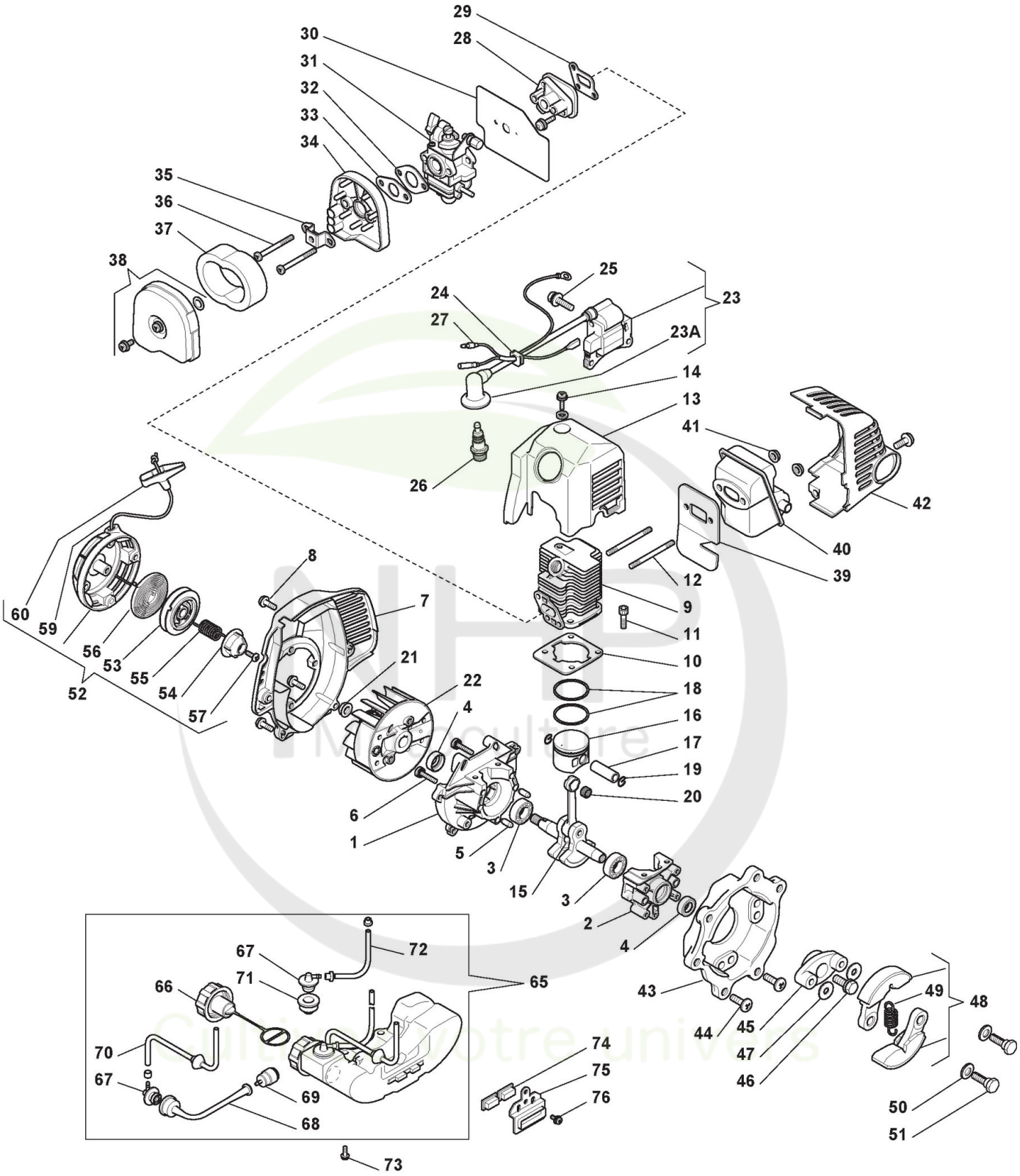

Copyright ST. S.P.A.

Moteur

Réf. N°	Q.té :	Code article	Description	Articles	De	Jusqu'à
48	1	183215009/0 cliquez ici	Ens. Friction			
49	1	123430600/0 cliquez ici	Ressort			
50	2	123657016/0 cliquez ici	Rondelle			
51	2	123878101/0 cliquez ici	Vis			
52	1	183058039/0 cliquez ici	Ens. Démarreur			
53	1	123604012/0 cliquez ici	Poulie Démarrage			
54	1	123445265/0 cliquez ici	Moyeu Cannelé			
55	1	123430601/0 cliquez ici	Ressort			
56	1	123430602/0 cliquez ici	Ressort			
57	1	123878102/0 cliquez ici	Vis			
59	1	123234006/0 cliquez ici	Câble Démarrage			
60	1	123300007/0 cliquez ici	Poignée Démarrage			
65	1	183733008/0 cliquez ici	Ens.Réservoir Mélange			
66	1	183790008/0 cliquez ici	Bouhcon Mélange			
67	2	123650006/0 cliquez ici	Caoutchouc			
68	1	123867025/0 cliquez ici	Tuyau Plongeur Mélange			
69	1	183520004/0 cliquez ici	Filtre D'Aspiration			
70	1	123867026/0 cliquez ici	Tuyau Aspiration Carburant			
71	1	123671501/0 cliquez ici	Caoutchouc Passe-Câble			
72	1	123867027/0 cliquez ici	Tuyau Retour Mélange			
73	2	123878103/0 cliquez ici	Vis			
74	2	123275030/0 cliquez ici	Caoutchouc			
75	1	123208417/0 cliquez ici	Bride			
76	1	123878104/0 cliquez ici	Vis			

NHP Motoculture
Cultivez votre univers

Copyright ST. S.P.A.

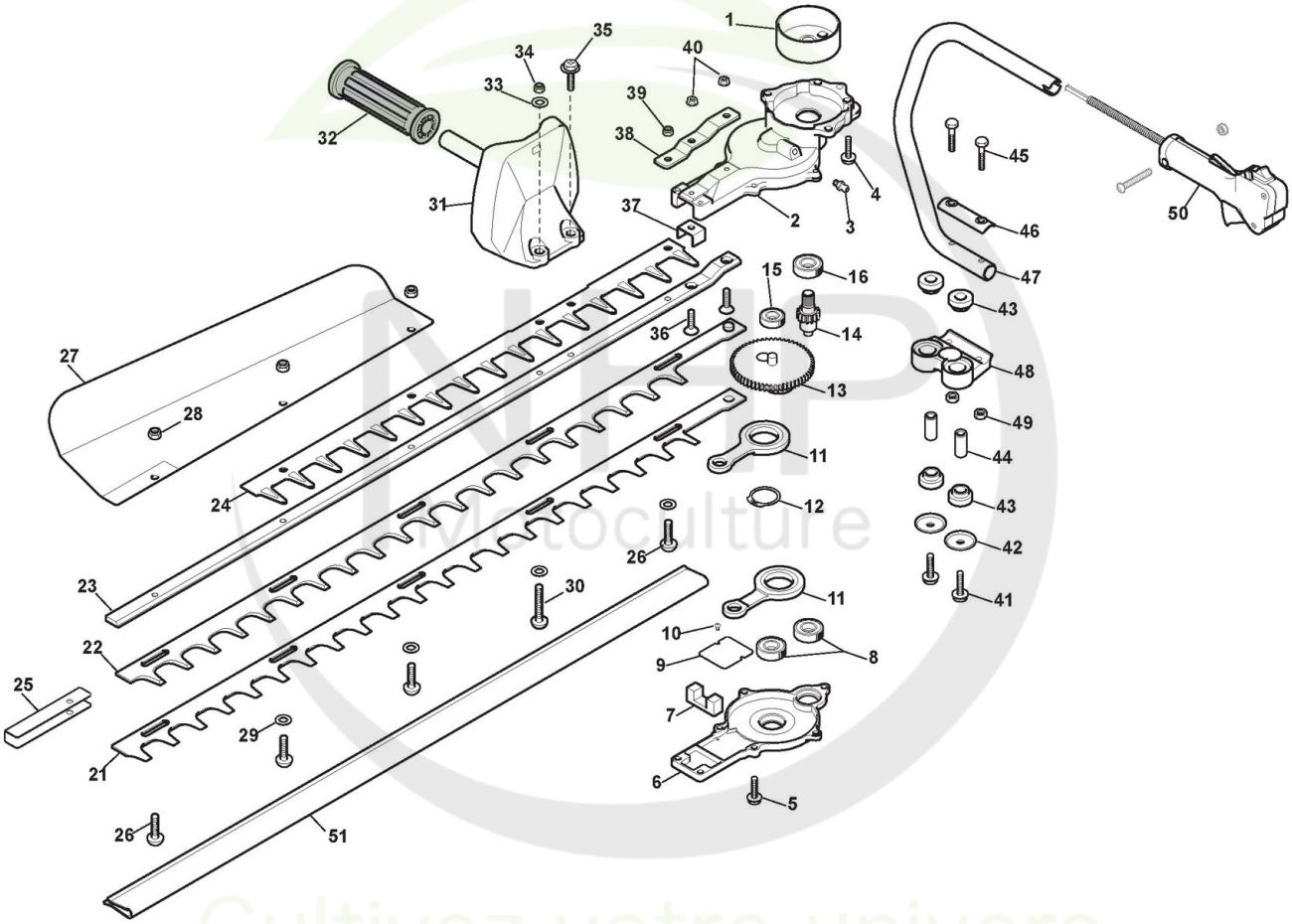

Copyright ST. S.P.A.

Unité de coupe

Réf. N°	Q.té :	Code article	Description	Articles	De	Jusqu'à
1	1	123050009/0 cliquez ici	Cloche Embrayage			
2	1	6990199	Carter			
3	1	6990153	Graisseur			
4	3	6990205	Vis			
5	7	6990141	Vis			
6	1	6990200	Carter Inférieure			
7	1	6990202	Joint d'étanchéité			
8	2	6990151	Roulement À Aiguilles			
9	1	6990183	Bloc De Glissement			
10	2	6990139	Vis			
11	2	6990157	Tige De Connexion			
12	1	6990150	Anneau Élastique			
13	1	6990186	Sprocket			
14	1	6990193	Pignon			
15	1	6990151	Roulement À Aiguilles			
16	1	6990152	Roulement À Aiguilles			
21	1	6990182	Lame Inférieure			
22	1	6990181	Lame Supérieure			
23	1	6990192	Guide-Lame			
24	1	6990198	Protecteur Lame			
25	1	6990180	Plaque De Soutien Lame			
26	4	6990196	Vis			
27	1	6990184	Deflecteur			
28	3	6990146	Ecrou			
29	4	6990121	Rondelle			
30	1	6990197	Vis			
31	1	6990194	Poignée Droit			
32	1	6990179	Poignèe			
33	1	6990210	Rondelle			
34	1	6990146	Ecrou			
35	1	6990207	Vis			
36	2	6990204	Vis			
37	1	6990128	Butée			
38	1	6990201	Plaquette			
39	1	6990146	Ecrou			
40	2	6990209	Ecrou			
41	2	6990206	Vis			
42	2	6990191	Bouchon			
43	4	6990189	Caoutchouc Anti-Vibrat.			
44	2	6990188	Entretoise			
45	2	6990211	Vis			
46	1	6990190	Plaque Fixation Guidon			
47	1	6990203	Poignée Tube Grip			
48	1	6990187	Support Guidon			
49	2	6990208	Ecrou			
50	1	183300024/0 cliquez ici	Ens.Poignée Arrière			
51	1	6990195	Couvre-Lame			

Copyright ST. S.P.A.