Retrouvez cette pièce sur nhp-motoculture.fr en cliquant sur le numéro de référence

STIGA

SHP 60 (2014)

252961002/14



Spare parts list
Reservdelar
Repuestos
Ersatzteile
Pièces détachées
Reserve onderdelen
Catalogo ricambi

NHP Motoculture
Cultivez votre univers

- Use ST. S.p.A. Genuine Spare Parts specified in the parts list for repair and/or replacement.
- The contents described in the parts list may change due to improvement.
- The drawings of the spare parts are only indicative And might Not represent the part in question exactly.
- The indications "right" - "left" - "front" - "rear" refer to the position of the operator when using the machine.
- When placing orders of parts for repair And/Or replacement, make sure that the illustrated parts list Is the one applying to the machine's year of manufacture, as shown on the identification plate attached to the machine.

All rights reserved. No part Of this material may be reproduced Or transmitted, in any form Or by any means, electronic Or mechanical, including photocopying, recording Or by any information storage And retrieval system, without permision in writing from ST. S.p.A.

Copyright ST. S.P.A.

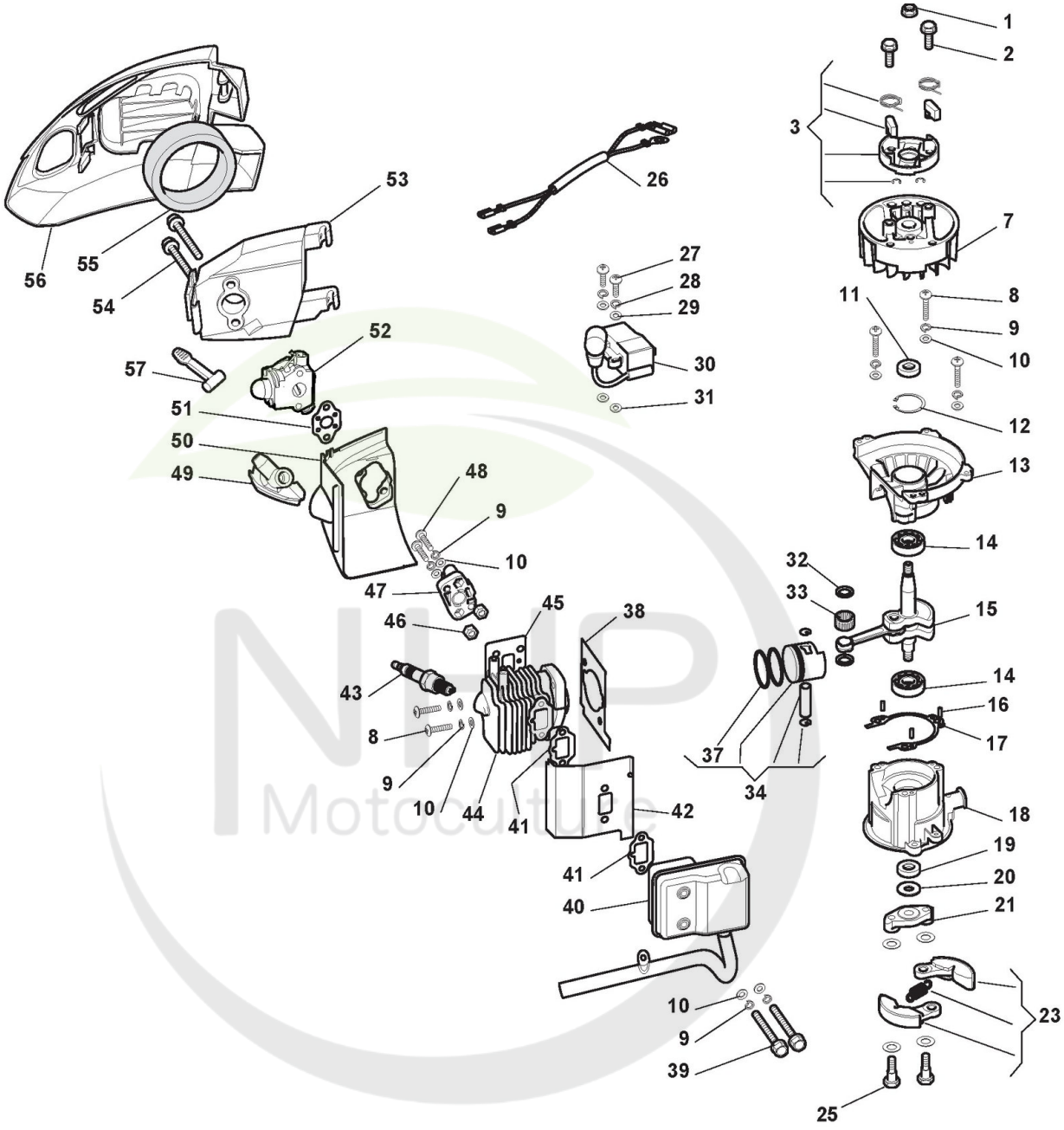

Cultivez votre univers

Copyright ST. S.P.A.

Moteur - Cylindre, Piston, Vilebrequin

Réf. N°	Q.té :	Code article	Description	Articles	De	Jusqu'à
1	1	123120012/0 cliquez ici	Ecrou			
2	2	123878109/0 cliquez ici	Vis			
3	2	183082003/0 cliquez ici	Coupe Démarreur			
7	1	118802744/0 cliquez ici	Volant Aimant	Euro-2		
8	5	123878081/0 cliquez ici	Vis			
9	9	123657017/0 cliquez ici	Rondelle			
10	9	123657013/0 cliquez ici	Rondelle			
11	1	119035164/0 cliquez ici	Anneau De Tenue			
12	1	112610003/0 cliquez ici	Circlips			
13	1	123685020/0 cliquez ici	Carter Moteur			
14	2	114215222/0 cliquez ici	Roulement À Billes			
15	1	123020033/1 cliquez ici	Arbre Moteur	Euro-2		
16	1	123753003/0 cliquez ici	Goupille			
17	1	123280077/0 cliquez ici	Garniture Carter			
18	1	123685021/0 cliquez ici	Carter Moteur			
19	1	119035165/0 cliquez ici	Anneau De Tenue			
20	1	123657019/0 cliquez ici	Rondelle			
21	1	123445268/0 cliquez ici	Plaque Guide-Embrayage			
23	1	183215010/0 cliquez ici	Ens. Friction			
25	2	123878111/0 cliquez ici	Vis			
26	1	123065045/0 cliquez ici	Câble Bougie			
27	2	123878081/0 cliquez ici	Vis			
28	2	123657013/0 cliquez ici	Rondelle			
29	2	123657017/0 cliquez ici	Rondelle			
30	1	118802743/0 cliquez ici	Bobine Électronique	Euro-2		
31	2	123160063/0 cliquez ici	Entretoise			
32	2	123652505/0 cliquez ici	Rondelle			
33	1	123235008/0 cliquez ici	Roulement À Aiguilles			
34	1	183590007/0 cliquez ici	Ens.Piston			
37	2	123204016/0 cliquez ici	Collier Élastique			
38	1	123280078/0 cliquez ici	Joint Cylindre			
39	2	123878081/0 cliquez ici	Vis			
40	1	118802742/0 cliquez ici	Silencieux	Euro-2		
41	2	123280079/0 cliquez ici	Garniture Silencieux	No more used from 2012		
42	1	123600078/0 cliquez ici	Protection			
43	1	3210024	Bougie			
44	1	123071023/0 cliquez ici	Cylindre			
45	1	123280080/0 cliquez ici	Joint Collecteur-Cylindre			
46	2	123120013/0 cliquez ici	Ecrou			
47	1	118801419/0 cliquez ici	Collecteur D'Aspiration			
48	2	112789195/0 cliquez ici	Vis			
49	1	118801420/0 cliquez ici	Capuchon Bougie			
50	1	123600080/0 cliquez ici	Couvercle Cylindre			
51	1	118801421/0 cliquez ici	Garniture Carburateur			
52	1	118801422/0 cliquez ici	Carburateur			
53	1	118801423/0 cliquez ici	Base Filter Air			
54	2	123878114/0 cliquez ici	Vis			
55	1	118801424/0 cliquez ici	Filtre À Air			

Copyright ST. S.P.A.

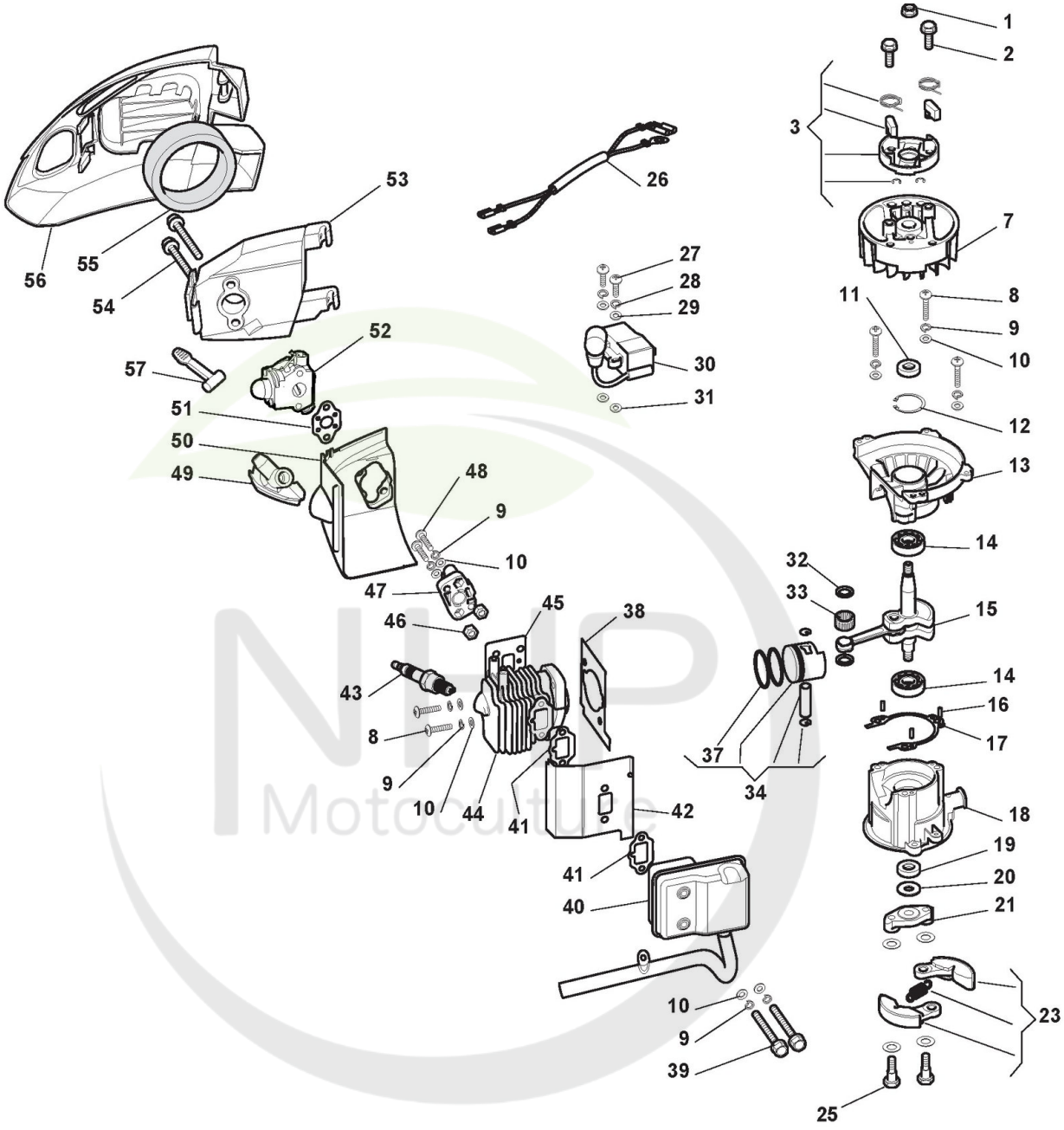

Cultivez votre univers

Copyright ST. S.P.A.

Réf. N°	Q.té :	Code article	Description	Articles	De	Jusqu'à
56	1	118801425/0 cliquez ici	Couvercle Filtre Air, Jaune			
57	1	118802164/0 cliquez ici	Levier, Noir			

NHP Motoculture
Cultivez votre univers

Copyright ST. S.P.A.

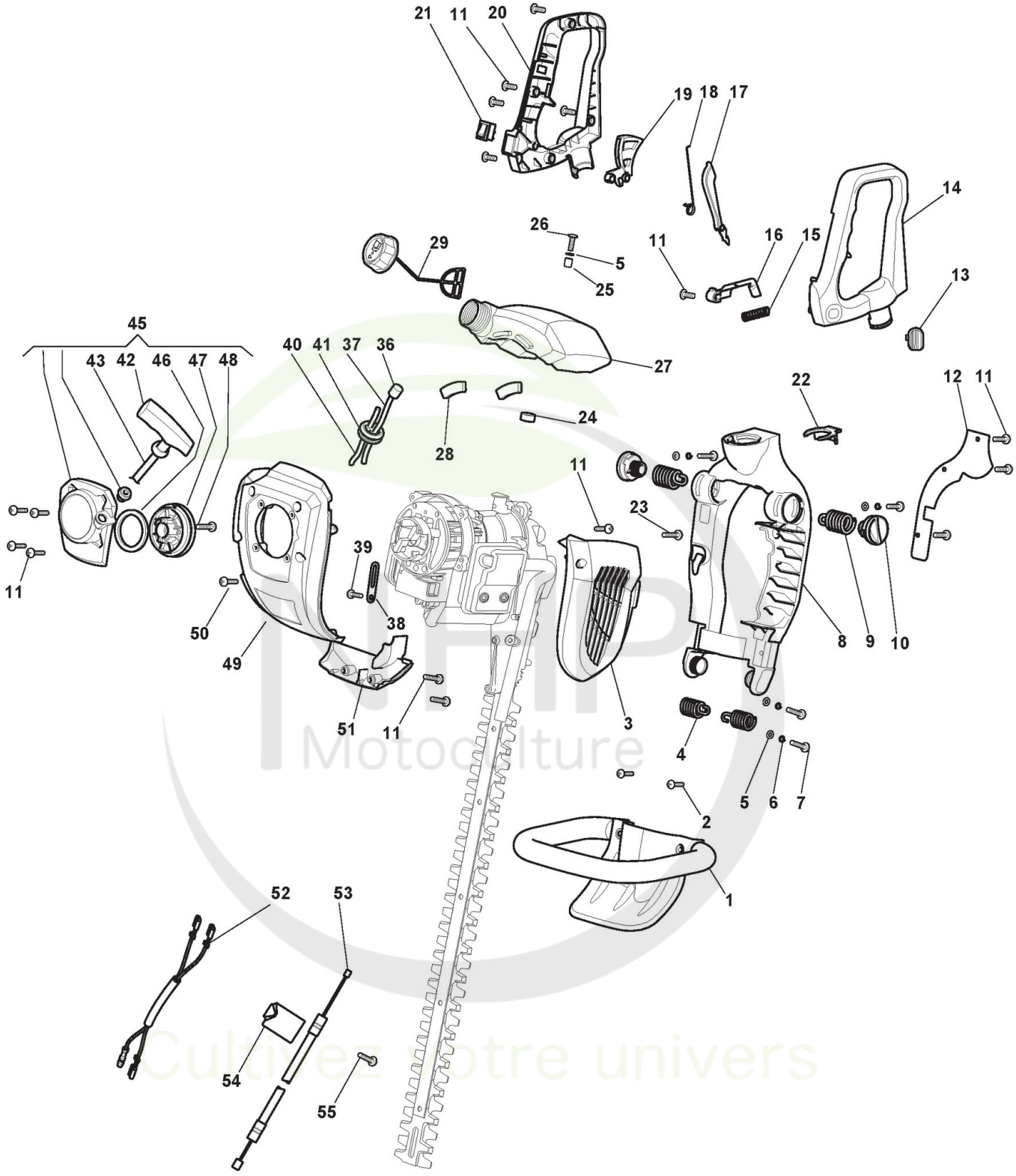

Copyright ST. S.P.A.

Carter, Démarreur, Réservoir de carburant

Réf. N°	Q.té :	Code article	Description	Articles	De	Jusqu'à
1	1	123300014/0 cliquez ici	Poignée Avant			
2	2	123878121/0 cliquez ici	Vis			
3	1	118801428/0 cliquez ici	Couvercle Silencieux, Jaune			
4	2	123430606/0 cliquez ici	Ressort			
5	5	123657022/0 cliquez ici	Rondelle			
6	4	123657017/0 cliquez ici	Rondelle			
7	4	123878120/0 cliquez ici	Vis			
8	1	123784008/0 cliquez ici	Carter			
9	2	123430607/0 cliquez ici	Ressort			
10	2	118801431/0 cliquez ici	Bouchon, Gris			
10	2	123790023/0 cliquez ici	Bouchon, Jaune			
11	16	123878121/0 cliquez ici	Vis			
12	1	123109588/0 cliquez ici	Couvercle			
13	1	118801432/0 cliquez ici	Poignèe			
14	1	123700065/0 cliquez ici	Branche Gauche			
15	1	118801433/0 cliquez ici	Ressort			
16	1	123315099/0 cliquez ici	Levier			
17	1	118801434/0 cliquez ici	Levier De Sécurité, Noir			
18	1	123430609/0 cliquez ici	Ressort			
19	1	118801436/0 cliquez ici	Levier Accélérateur, Noir			
20	1	123700066/0 cliquez ici	Branche Droit			
21	1	123303007/0 cliquez ici	Interrupteur			
22	1	123202008/0 cliquez ici	Butée			
23	2	123878115/0 cliquez ici	Vis			
24	1	123657023/0 cliquez ici	Caoutchouc			
25	1	123044223/0 cliquez ici	Douille			
26	1	123878124/0 cliquez ici	Vis			
27	1	118801438/0 cliquez ici	Réservoir à carburant			
28	2	123275031/0 cliquez ici	Caoutchouc			
29	1	118801439/0 cliquez ici	Bouchon Reservoir			
36	1	183520009/0 cliquez ici	Filtre D'Aspiration			
37	1	123867028/0 cliquez ici	Tuyau Aspiration Carburant			
38	1	1232940080	Guide-Fil			
39	1	123878122/0 cliquez ici	Vis			
40	1	123867029/0 cliquez ici	Tuyau Retour Mélange			
41	1	123275032/0 cliquez ici	Caoutchouc Passe-Câble			
42	1	118801440/0 cliquez ici	Poignée Démarrage			
43	1	123234007/0 cliquez ici	Câble Démarrage			
45	1	118801449/0 cliquez ici	Ens. Démarreur Noir			
46	1	123430610/0 cliquez ici	Ressort Démarrage			
47	1	123604013/0 cliquez ici	Poulie Démarrage			
48	1	112728445/0 cliquez ici	Vis			
49	1	118801441/0 cliquez ici	Couvercle Cylindre Superieur Jaune			
50	4	112735654/0 cliquez ici	Vis			
51	1	118801444/0 cliquez ici	Couvercle Cylindre Frontal Jaune			
52	1	183065030/0 cliquez ici	Fil Bobine			
53	1	118801447/0 cliquez ici	Câble Accélérateur			

Copyright ST. S.P.A.

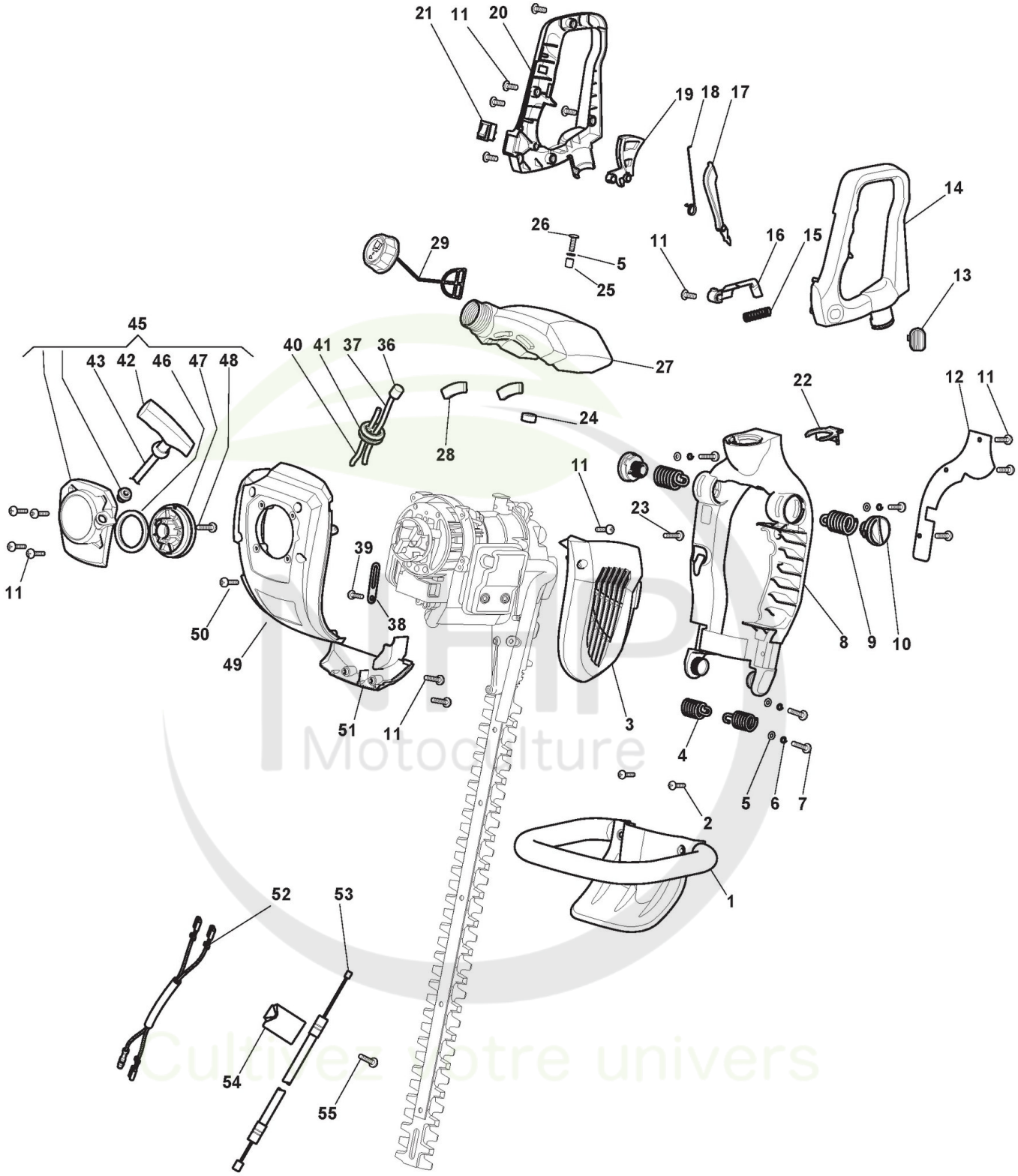

SHP Motoculture
Cultivez votre univers

Copyright ST. S.P.A.

Réf. N°	Q.té :	Code article	Description	Articles	De	Jusqu'à
54	1	118801448/0 cliquez ici	Serre-Cable			
55	1	112726389/0 cliquez ici	Vis			

NHP Motoculture
Cultivez votre univers

Copyright ST. S.P.A.

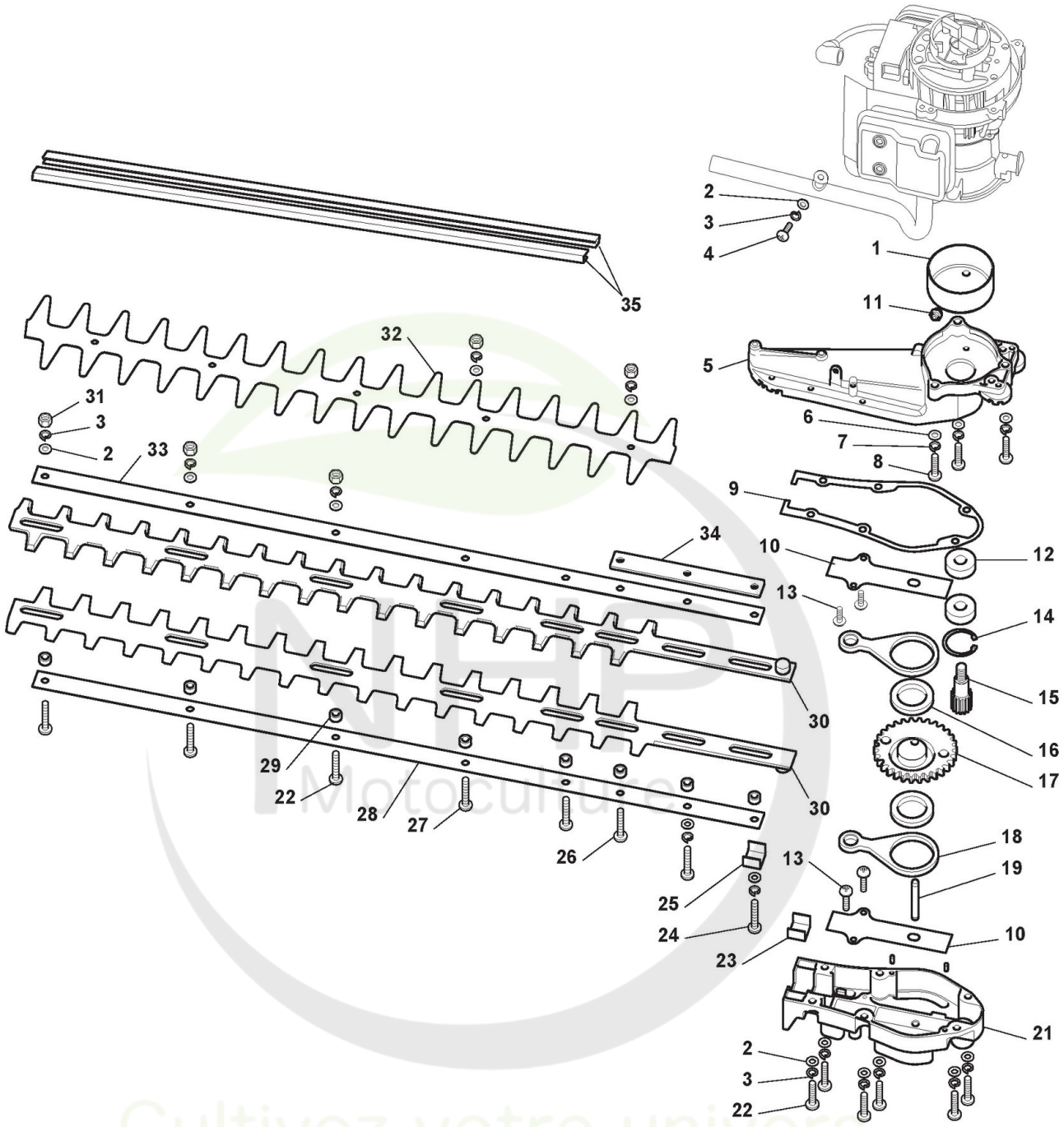

Copyright ST. S.P.A.

Unité de coupe

Réf. N°	Q.té :	Code article	Description	Articles	De	Jusqu'à
1	1	123050010/0 cliquez ici	Cloche Embrayage			
2	15	123657013/0 cliquez ici	Rondelle			
3	15	123657017/0 cliquez ici	Rondelle			
4	2	123878117/0 cliquez ici	Vis			
5	1	123685022/0 cliquez ici	Carter			
6	4	123657013/0 cliquez ici	Rondelle			
7	3	123657017/0 cliquez ici	Rondelle			
8	3	123878081/0 cliquez ici	Vis			
9	1	123280082/0 cliquez ici	Garniture Carter			
10	2	123208418/0 cliquez ici	Bride			
11	1	112379520/0 cliquez ici	Graisseur			
12	2	114215222/0 cliquez ici	Roulement À Billes			
13	4	123878117/0 cliquez ici	Vis			
14	1	112610003/0 cliquez ici	Circlips			
15	1	123570052/0 cliquez ici	Pignon			
16	2	114215222/0 cliquez ici	Roulement À Billes			
17	1	123664000/0 cliquez ici	Couronne			
18	2	123041502/0 cliquez ici	Tige De Connexion			
19	1	123753003/0 cliquez ici	Goupille			
21	1	123685023/0 cliquez ici	Carter			
22	9	123878081/0 cliquez ici	Vis			
23	1	123280083/0 cliquez ici	Joint d'étanchéité			
24	2	123878118/0 cliquez ici	Vis			
25	1	123208419/0 cliquez ici	Plaquette			
26	1	123878110/0 cliquez ici	Vis			
27	2	123878113/0 cliquez ici	Vis			
28	1	123294006/0 cliquez ici	Guide-Lame			
29	8	123044222/0 cliquez ici	Douille			
30	2	123305004/0 cliquez ici	Lame			
31	6	123120014/0 cliquez ici	Ecrou			
32	1	123600081/0 cliquez ici	Protecteur Lame			
33	1	123294007/0 cliquez ici	Guide-Lame			
34	1	123208420/0 cliquez ici	Etrier			
35	1	123085002/0 cliquez ici	Couvre-Lame			

NHP Motoculture
Cultivez votre univers

Copyright ST. S.P.A.