Retrouvez cette pièce sur nhp-motoculture.fr en cliquant sur le numéro de référence

STIGA

SHT 24 AE (2019)

273571121/ST1



Spare parts list
Reservdelar
Repuestos
Ersatzteile
Pièces détachées
Reserve onderdelen
Catalogo ricambi

NHP Motoculture
Cultivez votre univers

- Use ST. S.p.A. Genuine Spare Parts specified in the parts list for repair and/or replacement.
- The contents described in the parts list may change due to improvement.
- The drawings of the spare parts are only indicative And might Not represent the part in question exactly.
- The indications "right" - "left" - "front" - "rear" refer to the position of the operator when using the machine.
- When placing orders of parts for repair And/Or replacement, make sure that the illustrated parts list Is the one applying to the machine's year of manufacture, as shown on the identification plate attached to the machine.

All rights reserved. No part Of this material may be reproduced Or transmitted, in any form Or by any means, electronic Or mechanical, including photocopying, recording Or by any information storage And retrieval system, without permision in writing from ST. S.p.A.

Copyright ST. S.P.A.

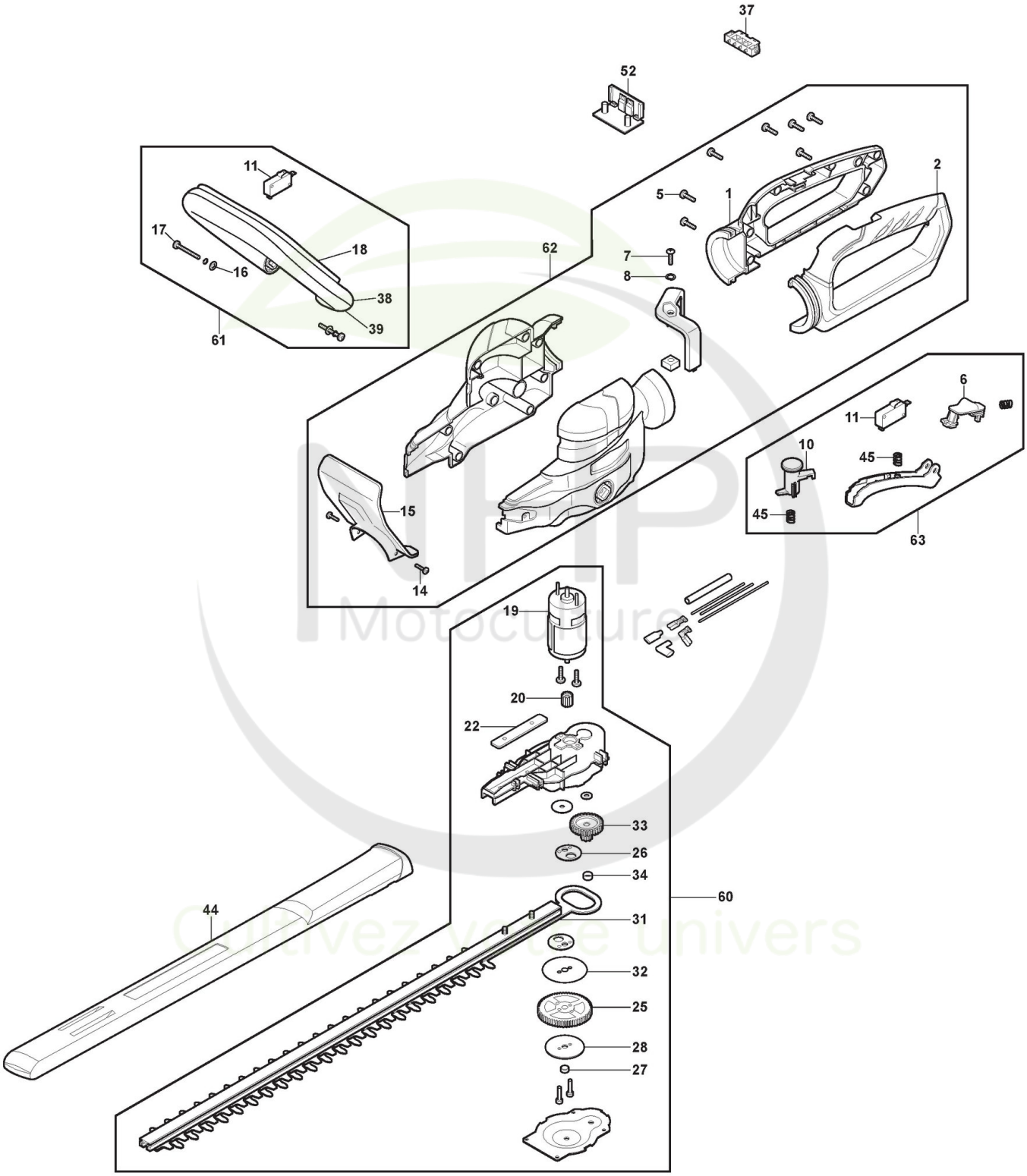

Copyright ST. S.P.A.

Réf. N°	Q.té :	Code article	Description	Articles	De	Jusqu'à
1	1	118810499/0 cliquez ici	Branche Droit, Jaune			
2	1	118810556/0 cliquez ici	Poignée Gauche, Jaune			
5	22	112728099/1 cliquez ici	Vis			
6	1	118810561/0 cliquez ici	Bouton, Gris			
7	1	112726389/0 cliquez ici	Vis			
8	3	112581200/0 cliquez ici	Grower			
10	1	118810513/0 cliquez ici	Bouton, Gris			
11	2	118810568/0 cliquez ici	Interrupteur			
14	2	112727356/0 cliquez ici	Vis			
15	1	118810510/0 cliquez ici	Protection			
16	2	118803225/0 cliquez ici	Rondelle	Internal diameter 4mm		
17	2	112760470/0 cliquez ici	Vis	M4X25 Phillips pan headßscrew		
18	1	118810516/0 cliquez ici	Poignée, Gris			
19	1	118810564/0 cliquez ici	Moteur Électrique			
20	1	118810503/0 cliquez ici	Pignon			
22	1	118810487/0 cliquez ici	Plaquette			
25	1	118810501/0 cliquez ici	Engrenage			
26	2	118810533/0 cliquez ici	Excentrique			
27	1	118803257/0 cliquez ici	Douille			
28	1	118810535/0 cliquez ici	Joint d'étanchéité			
31	1	118810528/0 cliquez ici	Ens.Lame			
32	1	118803278/0 cliquez ici	Plaquette			
33	1	118810531/0 cliquez ici	Engrenage			
34	1	118803295/0 cliquez ici	Manche			
37	1	118810517/0 cliquez ici	Connecteur			
38	1	118810511/0 cliquez ici	Poignée Arrière			
39	1	118810514/0 cliquez ici	Poignée Avant			
44	1	118803228/0 cliquez ici	Ressort			
45	1	118804597/0 cliquez ici	Protecteur Lame			
52	1	118810566/0 cliquez ici	PCB			
60	1	118810827/0 cliquez ici	Ens Moteur et Lame			
61	1	118810768/0 cliquez ici	Ens Poignée Avant			
62	1	118810829/0 cliquez ici	Ens Carter			
63	1	118810830/0 cliquez ici	Ens Levier			

NHP Motoculture
Cultivez votre univers

Copyright ST. S.P.A.

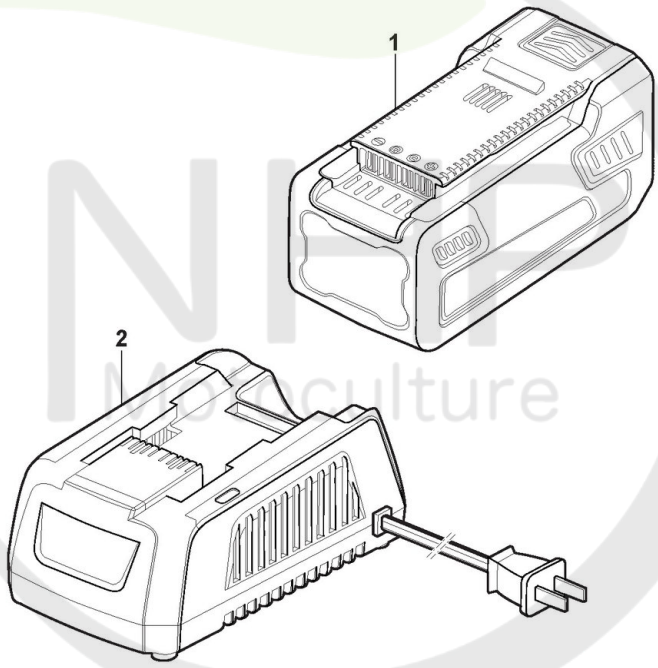

Please Note: These images are for illustrative purposes only.
For more info see descriptions.

Cultivez votre univers

Copyright ST. S.P.A.

Batterie

Réf. N°	Q.té :	Code article	Description	Articles	De	Jusqu'à
1	1	270201020/17	Batterie 24V - 2Ah			
1	1	270401020/17	Batterie 24V - 4Ah			
2	1	270012020/17	24V Chargeur - EU+BS prise			

NHP Motoculture
Cultivez votre univers

Copyright ST. S.P.A.