Retrouvez cette pièce sur nhp-motoculture.fr en cliquant sur le numéro de référence

STIGA

SHT 4620 A (2012)

256102002/11



Spare parts list
Reservdelar
Repuestos
Ersatzteile
Pièces détachées
Reserve onderdelen
Catalogo ricambi

NHP Motoculture
Cultivez votre univers

- Use ST. S.p.A. Genuine Spare Parts specified in the parts list for repair and/or replacement.
- The contents described in the parts list may change due to improvement.
- The drawings of the spare parts are only indicative And might Not represent the part in question exactly.
- The indications "right" - "left" - "front" - "rear" refer to the position of the operator when using the machine.
- When placing orders of parts for repair And/Or replacement, make sure that the illustrated parts list Is the one applying to the machine's year of manufacture, as shown on the identification plate attached to the machine.

All rights reserved. No part Of this material may be reproduced Or transmitted, in any form Or by any means, electronic Or mechanical, including photocopying, recording Or by any information storage And retrieval system, without permision in writing from ST. S.p.A.

Copyright ST. S.P.A.

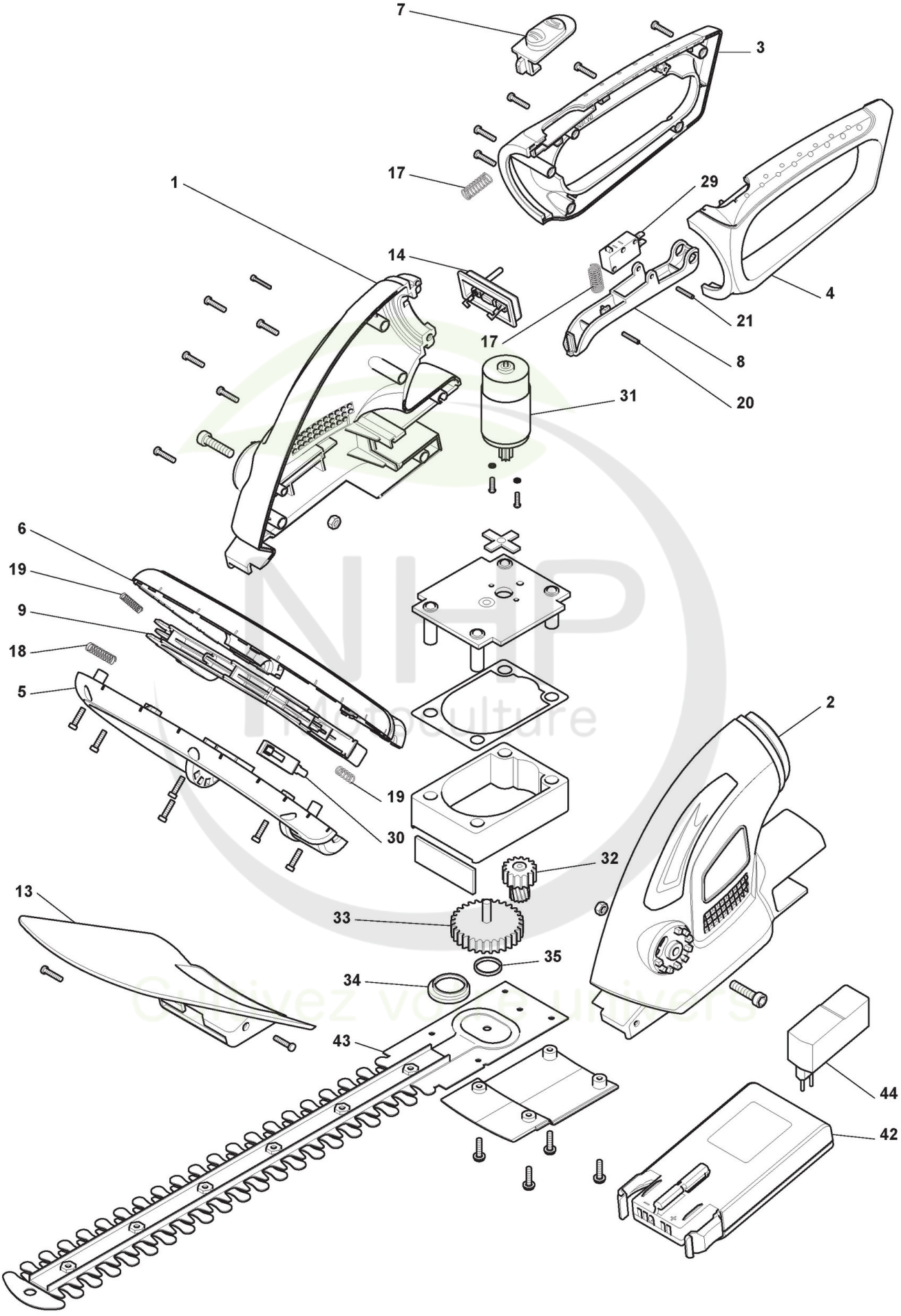

Copyright ST. S.P.A.

Taille-haie électrique

Réf. N°	Q.té :	Code article	Description	Articles	De	Jusqu'à
1	1	118800596/0 cliquez ici	Carter Droit, Jaune			
2	1	118800597/0 cliquez ici	Carter Gauche, Jaune			
3	1	118800598/0 cliquez ici	Branche Droit			
4	1	118800599/0 cliquez ici	Branche Gauche			
5	1	118800600/0 cliquez ici	Carter Poignée Avant			
6	1	118800601/0 cliquez ici	Carter Support Poignée Avant			
7	1	118800602/0 cliquez ici	Poignèe			
8	1	118800603/0 cliquez ici	Levier Commande Interrup.			
9	1	118800604/0 cliquez ici	Levier Poignée Avant			
13	1	118800605/0 cliquez ici	Protection			
14	1	118800606/0 cliquez ici	Support			
17	2	118800608/0 cliquez ici	Ressort			
18	1	118800609/0 cliquez ici	Ressort			
19	2	118800610/0 cliquez ici	Ressort			
20	1	118800611/0 cliquez ici	Ressort			
21	1	118800612/0 cliquez ici	Ressort			
29	1	118800613/0 cliquez ici	Interrupteur			
30	1	118800614/0 cliquez ici	Interrupteur			
31	1	118800615/0 cliquez ici	Moteur			
32	1	118800616/0 cliquez ici	Pignon			
33	1	118800617/0 cliquez ici	Couronne			
34	1	118801500/0 cliquez ici	Rondelle			
35	1	118801501/0 cliquez ici	Rondelle			
42	1	1911-9128-01 cliquez ici	Batterie			
43	1	118800618/0 cliquez ici	Lame			
44	1	1911-9129-01 cliquez ici	Chargeur De Batteries			

NHP Motoculture
Cultivez votre univers

Copyright ST. S.P.A.