Retrouvez cette pièce sur nhp-motoculture.fr en cliquant sur le numéro de référence

STIGA

BL 130c V (2024)

255260002/ST1



Spare parts list
Reservdelar
Repuestos
Ersatzteile
Pièces détachées
Reserve onderdelen
Catalogo ricambi

NHP Motoculture
Cultivez votre univers

- Use ST. S.p.A. Genuine Spare Parts specified in the parts list for repair and/or replacement.
- The contents described in the parts list may change due to improvement.
- The drawings of the spare parts are only indicative And might Not represent the part in question exactly.
- The indications "right" - "left" - "front" - "rear" refer to the position of the operator when using the machine.
- When placing orders of parts for repair And/Or replacement, make sure that the illustrated parts list Is the one applying to the machine's year of manufacture, as shown on the identification plate attached to the machine.

All rights reserved. No part Of this material may be reproduced Or transmitted, in any form Or by any means, electronic Or mechanical, including photocopying, recording Or by any information storage And retrieval system, without permision in writing from ST. S.p.A.

Copyright ST. S.P.A.

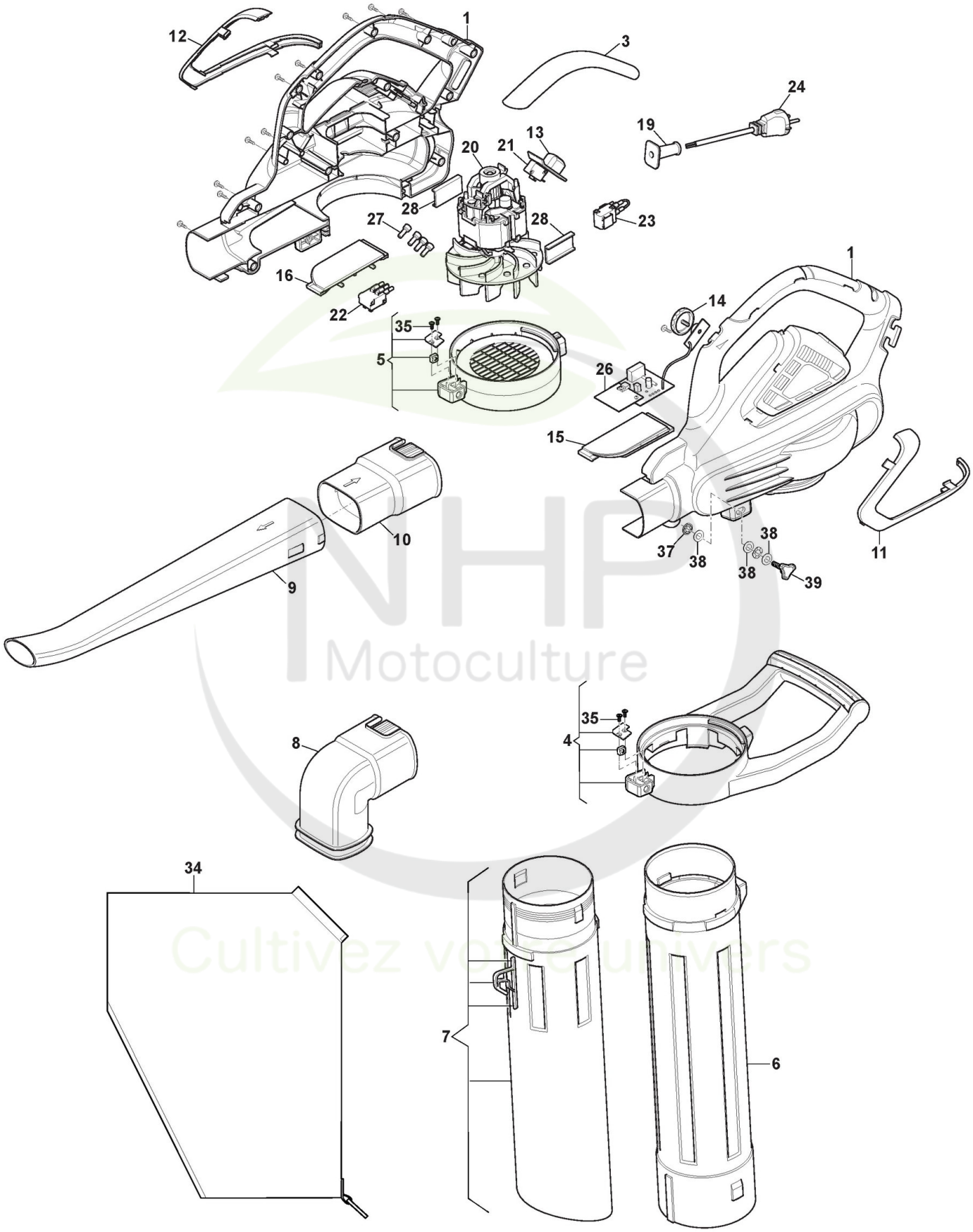

Copyright ST. S.P.A.

Blower électrique

Réf. N°	Q.té :	Code article	Description	Articles	De	Jusqu'à
1	1	118804942/0 cliquez ici	Ens. Carter, Gris	Grey		
3	1	118804542/0 cliquez ici	Couvre-Poignee, Jaune			
4	1	118804951/0 cliquez ici	Ens. Poignée			
5	1	118804943/0 cliquez ici	Protection			
6	1	118801633/0 cliquez ici	Tuyau aspirateur			
7	1	118801641/0 cliquez ici	Lower Vacumm Tube Assy			
8	1	118801628/0 cliquez ici	Dust bag connection part			
9	1	118801626/0 cliquez ici	Tuyau souffleur			
10	1	118801625/0 cliquez ici	Tube de connexion de tuyau souffleur			
11	1	118801637/0 cliquez ici	Couvre Gauche, Noir			
12	1	118801636/0 cliquez ici	Couvre Droite, Noir			
13	1	118804538/0 cliquez ici	Interrupteur, Jaune			
14	1	118804539/0 cliquez ici	Bouton, Jaune			
15	1	118801638/0 cliquez ici	left channel inlay			
16	1	118801639/0 cliquez ici	right channel inlay			
19	1	118801629/0 cliquez ici	Cable groment			
20	1	118801609/0 cliquez ici	Moteur Électrique			
21	1	118801612/0 cliquez ici	Interrupteur			
22	1	118801613/0 cliquez ici	Protection De Interrupteur			
23	1	118801614/0 cliquez ici	Protection De Interrupteur			
24	1	118801610/0 cliquez ici	Cable Alimentation Flexible	Europe plug		
24	1	118804541/0 cliquez ici	Cable Alimentation Flexible	UK plug		
26	1	118801611/0 cliquez ici	Carte de Circuit			
27	2	118801615/0 cliquez ici	Connecteur De Cable			
28	2	118801640/0 cliquez ici	Coussin Moteur			
34	1	118801616/0 cliquez ici	Sac de Remassage			
35	4	118810727/0 cliquez ici	Vis			
37	1	112604898/0 cliquez ici	Fixateur A Couronne			
38	3	9699-0090-02 cliquez ici	Rondelle			
39	1	118804944/0 cliquez ici	Poignèe			

NHP Motoculture
Cultivez votre univers

Copyright ST. S.P.A.