Retrouvez cette pièce sur nhp-motoculture.fr en cliquant sur le numéro de référence

STIGA

BLOWER - Park (2008)

13-0973-11



Spare parts list
Reservdelar
Repuestos
Ersatzteile
Pièces détachées
Reserve onderdelen
Catalogo ricambi

NHP Motoculture
Cultivez votre univers

● Use ST. S.p.A. Genuine Spare Parts specified in the parts list for repair and/or replacement.
● The contents described in the parts list may change due to improvement.
● The drawings of the spare parts are only indicative And might Not represent the part in question exactly.
● The indications "right" - "left" - "front" - "rear" refer to the position of the operator when using the machine.
● When placing orders of parts for repair And/Or replacement, make sure that the illustrated parts list Is the one applying to the machine's year of manufacture, as shown on the identification plate attached to the machine.

All rights reserved. No part Of this material may be reproduced Or transmitted, in any form Or by any means, electronic Or mechanical, including photocopying, recording Or by any information storage And retrieval system, without permision in writing from ST. S.p.A.

Copyright ST. S.P.A.

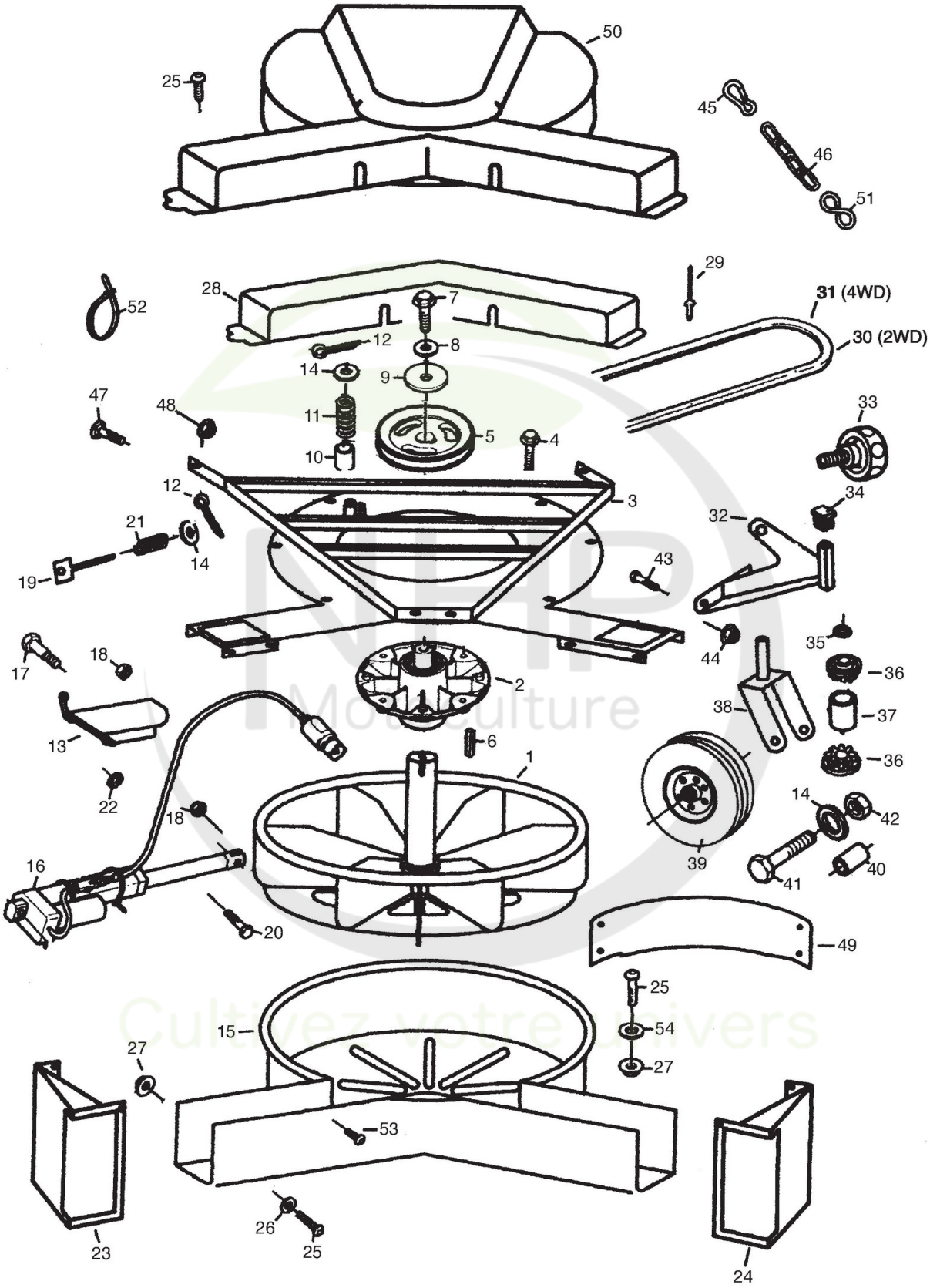

Copyright ST. S.P.A.

Réf. N°	Q.té :	Code article	Description	Articles	De	Jusqu'à
1	1	1319-0716-01 cliquez ici	Fan			
2	1	1134-5872-01 cliquez ici	Roulement			
3	1	1319-0717-01 cliquez ici	Frame			
4	4	9945-0825-16 cliquez ici	Vis			
5	1	1134-5405-01 cliquez ici	Poulie			
6	1	9600-0171-01 cliquez ici	Clavette			
7	1	9997-1030-16 cliquez ici	Vis			
8	1	1319-0727-01 cliquez ici	Rondelle			
9	1	1319-0728-01 cliquez ici	Rondelle			
10	1	1319-0729-01 cliquez ici	Entretoise			
11	1	1319-0730-01 cliquez ici	Ressort			
12	2	9599-0085-02 cliquez ici	Split Pin			
13	1	1319-0718-01 cliquez ici	Vanne			
14	5	9699-0037-02 cliquez ici	Rondelle			
15	1	1319-0719-01 cliquez ici	Blower Housing			
16	1	1134-6416-01 cliquez ici	Electric Lifter			
17	1	9997-0830-16 cliquez ici	Vis			
18	2	9747-0831-02 cliquez ici	Ecrou Auto-Freinés			
19	1	1319-0720-01 cliquez ici	Spring Support			
20	1	9997-0835-12 cliquez ici	Vis			
21	2	1319-0731-01 cliquez ici	Ressort			
22	1	9683-0030-02 cliquez ici	Rondelle			
23	1	1319-0721-01 cliquez ici	Deflecteur, Droite			
24	1	1319-0722-01 cliquez ici	Deflecteur, Gauche			
25	12	9865-0625-16 cliquez ici	Vis			
26	4	1319-0732-01 cliquez ici	Rondelle			
27	14	9747-0631-02 cliquez ici	Ecrou Auto-Freinés			
28	1	1319-0723-01 cliquez ici	Tunnel			
29	6	9632-0522-00 cliquez ici	Pop Rivet			
30	1	1134-9034-01 cliquez ici	Courroie	= 9585-0073-00 (2WD)		
31	1	1134-9068-01 cliquez ici	Courroie	= 9585-0127-01 (4WD)		
32	1	1319-0724-01 cliquez ici	Lift Bracket (Yellow)			
33	1	1319-0733-01 cliquez ici	Poignèe			
34	1	1319-0734-01 cliquez ici	Plastic Plug			
35	1	9675-0017-02 cliquez ici	Starlock			
36	2	1319-0734-01 cliquez ici	Plastic Plug			
37	1	1319-0735-01 cliquez ici	Bearing Holder			
38	1	1319-0736-01 cliquez ici	Fork			
39	1	1319-0737-01 cliquez ici	Support Roue			
40	1	1319-0738-01 cliquez ici	Douille			
41	1	9997-1211-02 cliquez ici	Vis			
42	1	9747-1231-02 cliquez ici	Ecrou			
43	2	9997-0820-16 cliquez ici	Vis			
44	2	9799-0831-02 cliquez ici	Ecrou			
45	1	1134-5528-01 cliquez ici	Snap Hook			
46	1	1134-6368-03 cliquez ici	Chaîne			
47	2	9898-1035-16 cliquez ici	Vis			
48	2	9739-1031-22 cliquez ici	Ecrou			

Copyright ST. S.P.A.

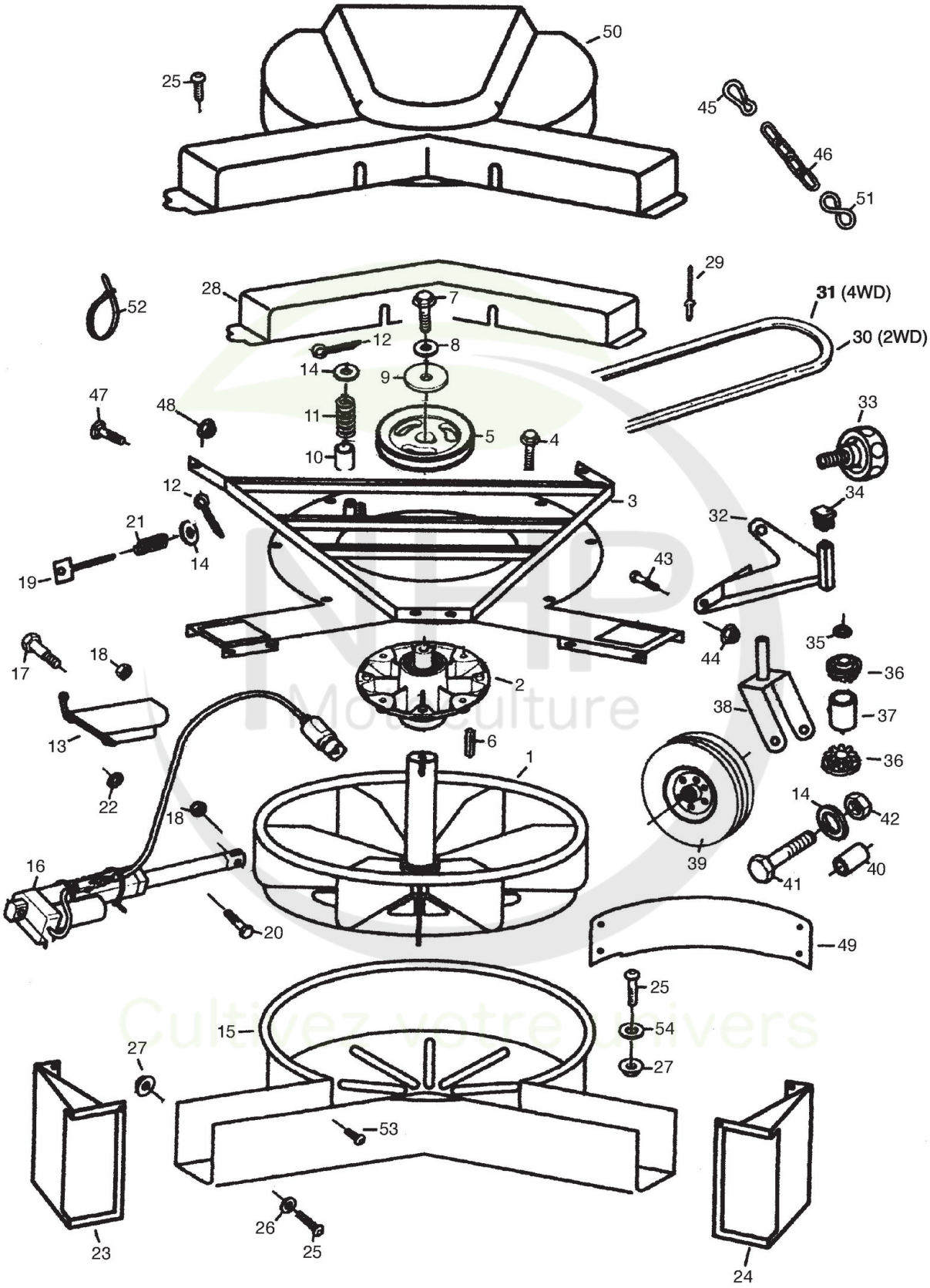

Copyright ST. S.P.A.

Réf. N°	Q.té :	Code article	Description	Articles	De	Jusqu'à
49	1	1319-0725-01 cliquez ici	Insert Plate			
50	1	1319-0726-01 cliquez ici	Cover			
51	1	1134-4623-01 cliquez ici	S-Hook			
52	2	9579-0003-00 cliquez ici	Fixation De Cable			
53	2	9894-0615-16 cliquez ici	Vis			
54	2	9699-0060-02 cliquez ici	Rondelle			

NHP Motoculture
Cultivez votre univers

Copyright ST. S.P.A.