Retrouvez cette pièce sur nhp-motoculture.fr en cliquant sur le numéro de référence

STIGA

MPV 520 W (2018)

2F2020821/S17



Spare parts list
Reservdelar
Repuestos
Ersatzteile
Pièces détachées
Reserve onderdelen
Catalogo ricambi

NHP Motoculture
Cultivez votre univers

- Use ST. S.p.A. Genuine Spare Parts specified in the parts list for repair and/or replacement.
- The contents described in the parts list may change due to improvement.
- The drawings of the spare parts are only indicative And might Not represent the part in question exactly.
- The indications "right" - "left" - "front" - "rear" refer to the position of the operator when using the machine.
- When placing orders of parts for repair And/Or replacement, make sure that the illustrated parts list Is the one applying to the machine's year of manufacture, as shown on the identification plate attached to the machine.

All rights reserved. No part Of this material may be reproduced Or transmitted, in any form Or by any means, electronic Or mechanical, including photocopying, recording Or by any information storage And retrieval system, without permision in writing from ST. S.p.A.

Copyright ST. S.P.A.

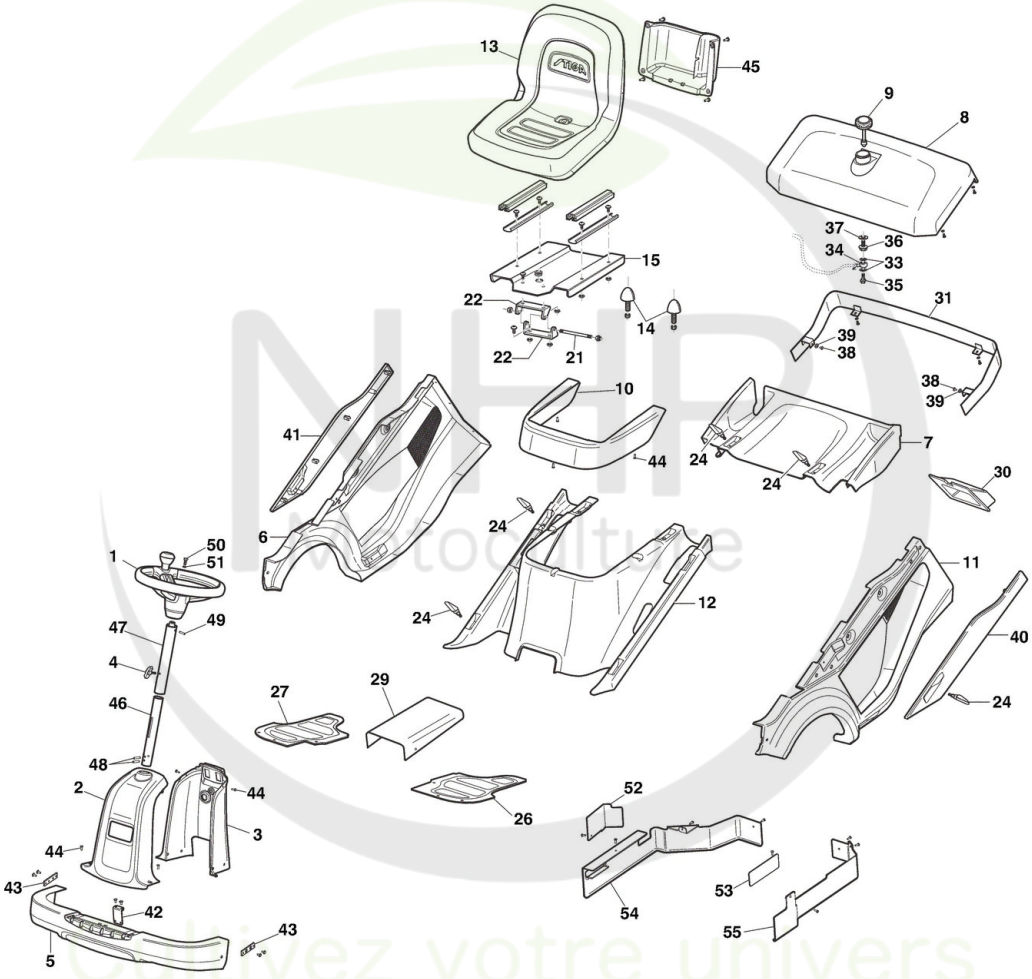

Copyright ST. S.P.A.

Réf. N°	Q.té :	Code article	Description	Articles	De	Jusqu'à
1	1	337961200/0 cliquez ici	Volant			
2	1	337110344/0 cliquez ici	Protection Tube De Direction			
3	1	337110345/0 cliquez ici	Protection Tube De Direction			
4	1	337394201/0 cliquez ici	Ecrou À Oreilles			
5	1	337502514/0 cliquez ici	Bumper Avant			
6	1	337110349/0 cliquez ici	Carter			
7	1	337110348/0 cliquez ici	Carter			
8	1	337735113/0 cliquez ici	Réservoir à carburant			
9	1	118830360/0 cliquez ici	Bouchon Reservoir			
10	1	337110347/0 cliquez ici	Couvre Central			
11	1	337110350/0 cliquez ici	Carter			
12	1	337110346/0 cliquez ici	Carter			
13	1	137722603/1 cliquez ici	Siege			
14	1	118830364/0 cliquez ici	Caoutchouc			
15	1	118830490/0 cliquez ici	Support			
21	1	118830517/0 cliquez ici	Pivot			
22	1	118830531/0 cliquez ici	Etrier			
24	1	118830359/0 cliquez ici	Poignèe			
26	1	337110357/0 cliquez ici	Couvre Marchepied Gauche			
27	1	337110356/0 cliquez ici	Couvre Marchepied Droit			
28	8	118830357/0 cliquez ici	Bouchon			
29	1	118830718/0 cliquez ici	Convoyeur			
30	1	118830493/0 cliquez ici	Couvercle			
31	1	387111507/0 cliquez ici	Couvre			
33	2	118830384/0 cliquez ici	Rondelle			
34	1	118830387/0 cliquez ici	Boot-eye bolt			
35	1	118830385/0 cliquez ici	Boulon			
36	1	118830451/0 cliquez ici	Réduction			
37	1	118830382/0 cliquez ici	Joint d'étanchéité			
38	2	112788800/0 cliquez ici	Vis			
39	2	112521320/0 cliquez ici	Rondelle			
40	1	337110352/0 cliquez ici	Couvre			
41	1	337110351/0 cliquez ici	Couvre			
42	1	337774105/0 cliquez ici	Support			
43	2	387785253/0 cliquez ici	Support			
44	7	112728697/0 cliquez ici	Vis - Torx PT K50x16			
45	1	337592350/0 cliquez ici	Bac De Rangement			
46	1	387520133/0 cliquez ici	Tube De Direction			
47	1	387520135/0 cliquez ici	Tube De Direction			
48	2	9595-0256-01 cliquez ici	Locating Pin			
49	1	9595-0256-01 cliquez ici	Locating Pin			
50	1	112793102/0 cliquez ici	Vis - HEX M8x20			
51	1	112583500/0 cliquez ici	Grower - M8			
52	1	337600039/0 cliquez ici	Protection			
53	1	387603365/0 cliquez ici	Protection			
54	1	337060029/0 cliquez ici	Protection Droit			
55	1	337060030/0 cliquez ici	Protection Gauche			

Copyright ST. S.P.A.

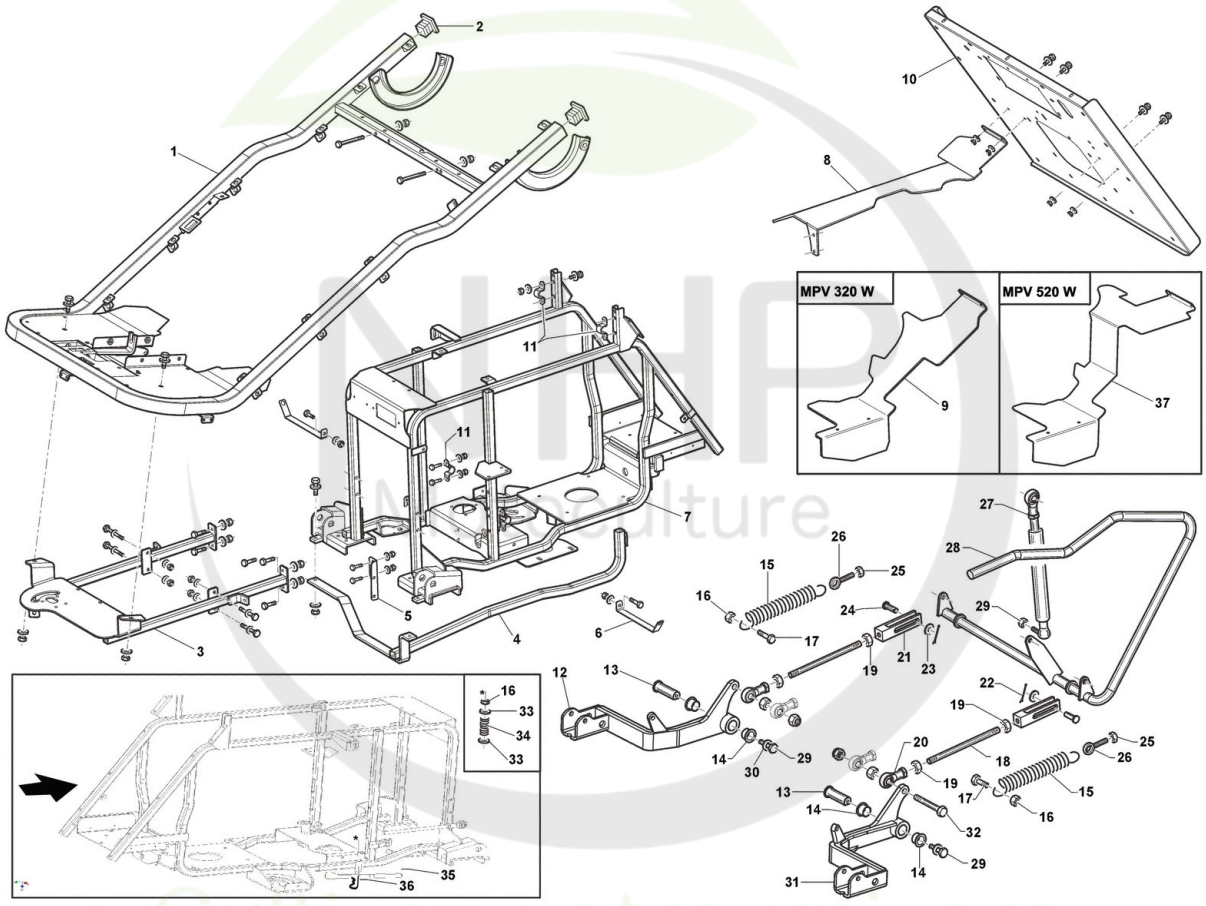

Copyright ST. S.P.A.

Chassis

Réf. N°	Q.té :	Code article	Description	Articles	De	Jusqu'à
1	1	118830719/0 cliquez ici	Chassis			
2	2	118830362/0 cliquez ici	Bouchon			
3	1	118830464/0 cliquez ici	Support			
4	1	118830468/0 cliquez ici	Protection Inferieur			
5	5	118830435/0 cliquez ici	Support			
6	2	118830434/0 cliquez ici	Etrier			
7	1	118830463/0 cliquez ici	Chassis			
8	1	118830445/0 cliquez ici	Protection Silencieux			
10	1	118830682/0 cliquez ici	Plaque			
11	4	118830483/0 cliquez ici	Etrier			
12	1	118830466/0 cliquez ici	Fulcrum Levier			
13	2	118830432/0 cliquez ici	Pivot			
14	4	118830365/0 cliquez ici	Douille			
15	2	118830522/0 cliquez ici	Ressort			
16	3	112155000/0 cliquez ici	Écrou autobloquant - M8			
17	2	112793701/0 cliquez ici	Vis - HEX M8x30			
18	2	118830439/0 cliquez ici	Tirant			
19	4	112171502/0 cliquez ici	Ecrou			
20	2	118830379/0 cliquez ici	Joint			
21	2	118830428/0 cliquez ici	Fork			
22	2	118830713/0 cliquez ici	Goupille			
23	2	112521360/0 cliquez ici	Rondelle			
24	2	118830429/0 cliquez ici	Pivot			
25	2	112293200/0 cliquez ici	Ecrou			
26	2	118830366/0 cliquez ici	Boot-eye bolt			
27	1	118830368/0 cliquez ici	Amortisseur			
28	1	118830460/0 cliquez ici	Levier Soulevament Plateau Coupe			
29	1	112792611/0 cliquez ici	Vis			
30	2	112523060/0 cliquez ici	Rondelle			
31	1	118830467/0 cliquez ici	Fulcrum Levier			
32	2	118830694/0 cliquez ici	Vis			
33	1	112523060/0 cliquez ici	Rondelle			
34	1	118830528/0 cliquez ici	Ressort			
35	1	118830478/0 cliquez ici	Levier			
36	1	118830699/0 cliquez ici	Goupille			
37	1	118830453/0 cliquez ici	Protection Silencieux			

Copyright ST. S.P.A.

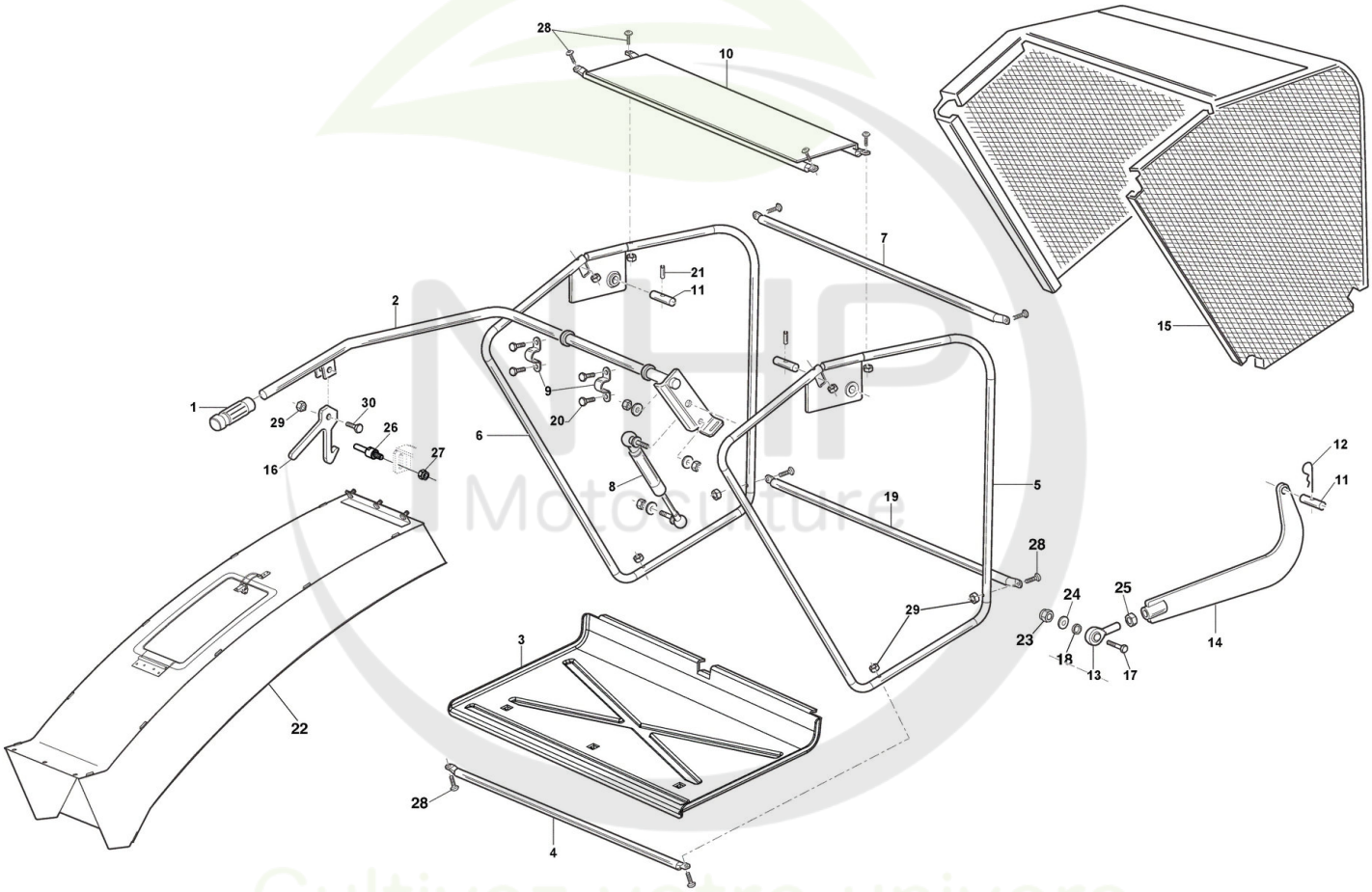

Copyright ST. S.P.A.

Bac

Réf. N°	Q.té :	Code article	Description	Articles	De	Jusqu'à
1	1	118830361/0 cliquez ici	Poignèe			
2	1	118830494/0 cliquez ici	Levier			
3	1	118830489/0 cliquez ici	Sac, Partie Inferieure			
4	1	118830496/0 cliquez ici	Chassis			
5	1	118830499/0 cliquez ici	Capot latéral gauche			
6	1	118830500/0 cliquez ici	Couvre Droite			
7	1	118830485/0 cliquez ici	Renforcement			
8	1	118830367/0 cliquez ici	Amortisseur			
9	2	118830483/0 cliquez ici	Etrier			
10	1	118830495/0 cliquez ici	Renforcement			
11	3	118830486/0 cliquez ici	Pivot			
12	1	118830699/0 cliquez ici	Goupille			
13	1	118830378/0 cliquez ici	Connection Rod			
14	1	118830502/0 cliquez ici	Tirant			
15	1	118830693/0 cliquez ici	Sac, Toile			
16	1	118830475/0 cliquez ici	Butée			
17	1	118830721/0 cliquez ici	Vis			
18	1	118830492/0 cliquez ici	Entretoise			
19	1	118830484/0 cliquez ici	Renforcement			
20	4	112500070/0 cliquez ici	Rivet			
21	2	118830710/0 cliquez ici	Goupille Élastique			
22	1	118830722/0 cliquez ici	Convoyeur			
23	1	118830696/0 cliquez ici	Ecrou			
24	1	112522050/0 cliquez ici	Rondelle			
25	1	112295401/0 cliquez ici	Ecrou			
26	1	118830723/0 cliquez ici	Pivot			
27	1	112155000/0 cliquez ici	Écrou autobloquant - M8			
28	10	112728721/0 cliquez ici	Vis			
29	1	112154510/0 cliquez ici	Écrou autobloquant - M6			
30	1	112791200/1 cliquez ici	Vis			

NHP Motoculture
Cultivez votre univers

Copyright ST. S.P.A.

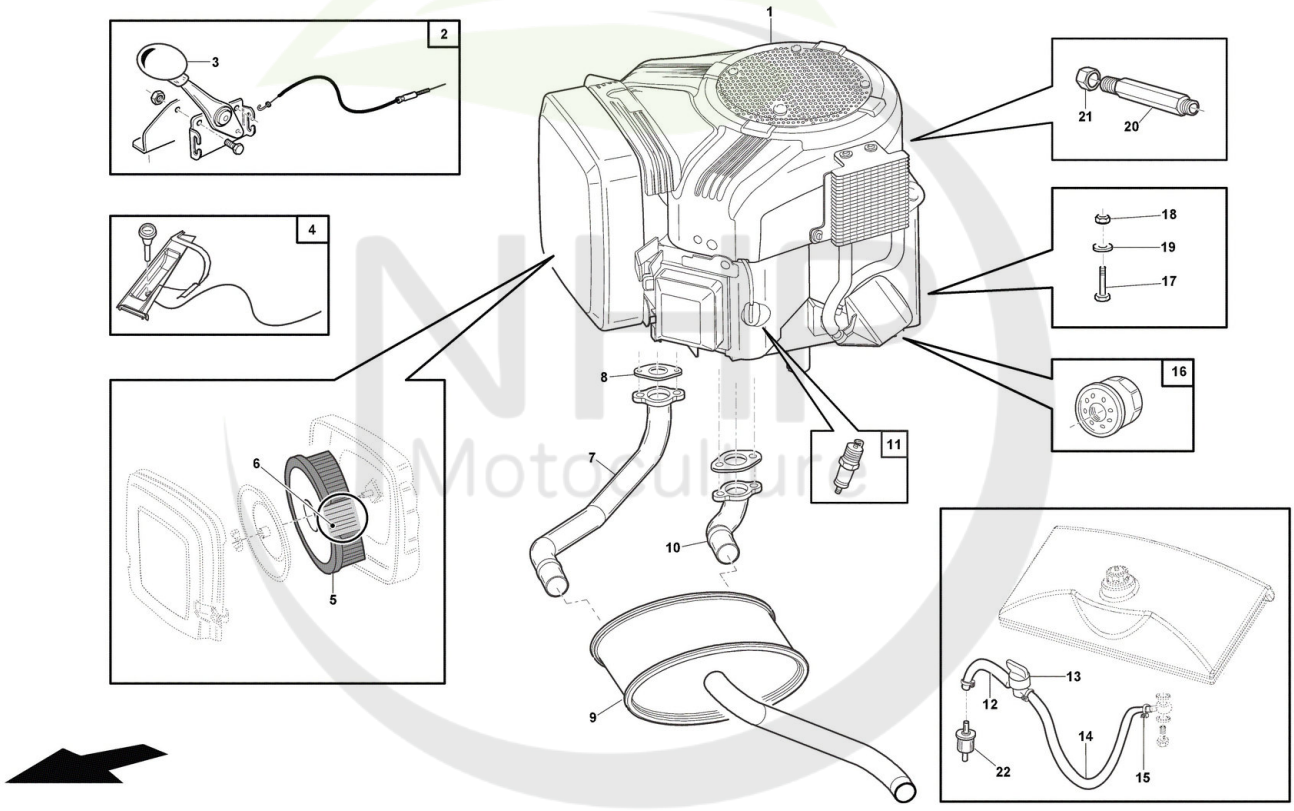

Cultivez votre univers

Copyright ST. S.P.A.

Réf. N°	Q.té :	Code article	Description	Articles	De	Jusqu'à
2	1	118830520/0 cliquez ici	Ens. Comand Du Accelerateur			
3	1	118830351/0 cliquez ici	Pommeau			
4	1	118830508/0 cliquez ici	Commande Starter			
7	1	118830473/0 cliquez ici	Tube De Echappement			
9	1	118830469/0 cliquez ici	Ens. Silencieux			
10	1	118830472/0 cliquez ici	Tube De Echappement			
11	1	1111-9206-01 cliquez ici	Spark Plug (Rc12Yc)			
12	1	118830452/0 cliquez ici	Tuyau			
14	1	118830687/0 cliquez ici	Tuyau			
17	3	112793500/0 cliquez ici	Vis			
18	3	9747-0831-02 cliquez ici	Ecrou Auto-Freinés			
19	3	112521350/0 cliquez ici	Rondelle			
20	1	118830509/0 cliquez ici	Rallonge Dechargement Huile			
21	1	118830386/0 cliquez ici	Bouchon			

NHP Motoculture
Cultivez votre univers

Copyright ST. S.P.A.

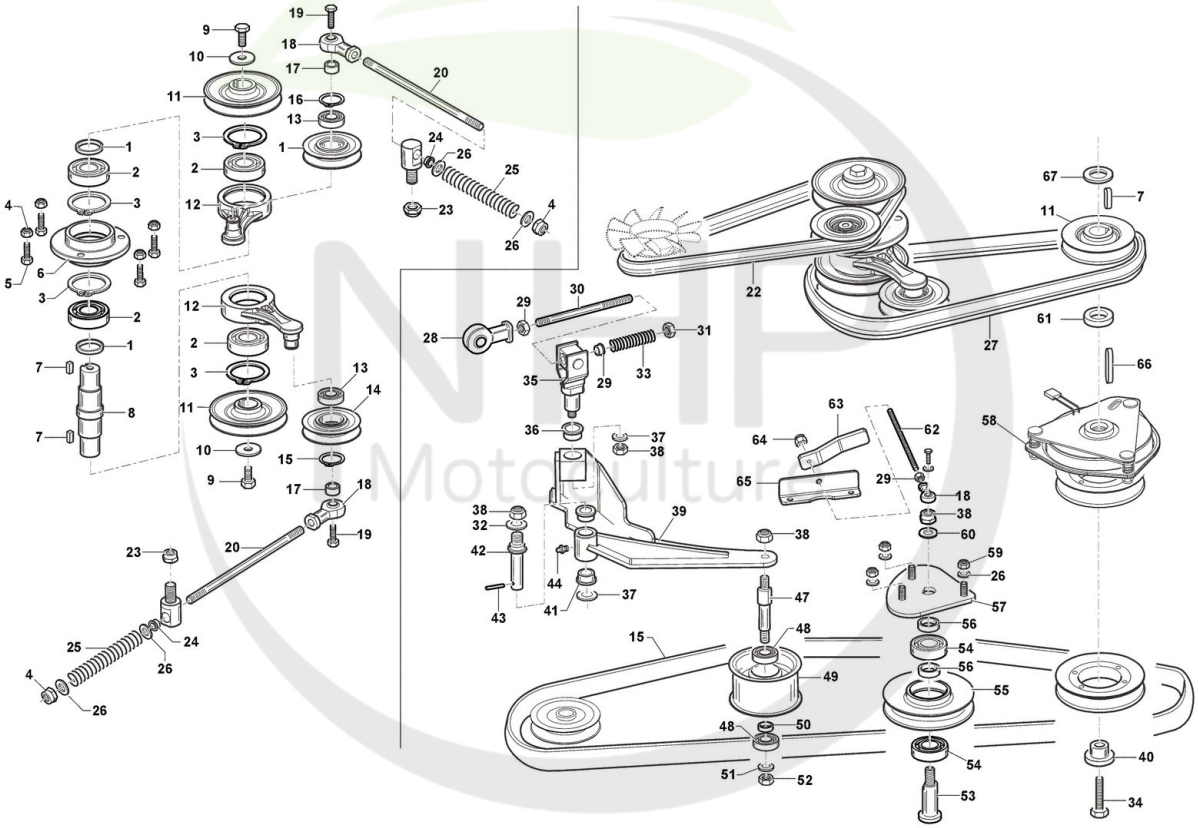

Copyright ST. S.P.A.

Réf. N°	Q.té :	Code article	Description	Articles	De	Jusqu'à
1	2	118830418/0 cliquez ici	Entretoise			
2	4	118830375/0 cliquez ici	Roulement À Billes			
3	4	112613110/0 cliquez ici	Circlip			
4	6	112155000/0 cliquez ici	Écrou autobloquant - M8			
5	4	112793301/0 cliquez ici	Vis			
6	1	118830416/0 cliquez ici	Support			
7	3	118830715/0 cliquez ici	Languette			
8	8	118830417/0 cliquez ici	Arbre			
9	9	9997-0520-16 cliquez ici	Vis			
10	2	118830709/0 cliquez ici	Rondelle			
11	3	118830419/0 cliquez ici	Poulie			
12	2	118830420/0 cliquez ici	Levier			
13	2	118830371/0 cliquez ici	Roulement À Billes			
14	2	118830533/0 cliquez ici	Poulie			
15	1	1134-9204-01 cliquez ici	Courroie			
15	1	118830010/0 cliquez ici	Courroie	Replaced by Service Code: 1134-9204-01		
16	2	112610800/0 cliquez ici	Anneau Ressort			
17	2	118830521/0 cliquez ici	Entretoise			
18	3	118830377/0 cliquez ici	Joint			
19	2	112793701/0 cliquez ici	Vis - HEX M8x30			
20	2	118830507/0 cliquez ici	Tige			
22	1	1134-9203-01 cliquez ici	Courroie			
22	1	118830012/0 cliquez ici	Courroie	Replaced by Service Code: 1134-9203-01		
23	2	112156602/0 cliquez ici	Écrou autobloquant - M10			
24	2	118830349/0 cliquez ici	Douille			
25	2	118830518/0 cliquez ici	Ressort			
26	7	112523060/0 cliquez ici	Rondelle			
27	1	1134-9202-01 cliquez ici	Courroie			
27	1	118830011/0 cliquez ici	Courroie	Replaced by Service Code: 1134-9202-01		
28	1	118830379/0 cliquez ici	Joint			
29	4	112171502/0 cliquez ici	Ecrou			
30	1	118830447/0 cliquez ici	Tige			
31	1	9747-1231-02 cliquez ici	Ecrou			
32	1	112521370/0 cliquez ici	Rondelle			
33	1	118830444/0 cliquez ici	Ressort			
34	1	9987-5364-12 cliquez ici	Vis			
35	1	118830477/0 cliquez ici	Pivot			
36	1	118830365/0 cliquez ici	Douille			
37	1	112521380/0 cliquez ici	Rondelle			
38	3	112156603/0 cliquez ici	Écrou autobloquant - M12			
39	1	118830476/0 cliquez ici	Tirant			
40	1	118830423/0 cliquez ici	Entretoise			
41	2	118830523/0 cliquez ici	Douille			
42	1	118830437/0 cliquez ici	Pivot			
43	1	112645705/0 cliquez ici	Goupille Élastique			
44	1	112379511/0 cliquez ici	Graisseur			
47	1	118830436/0 cliquez ici	Arbre			

Copyright ST. S.P.A.

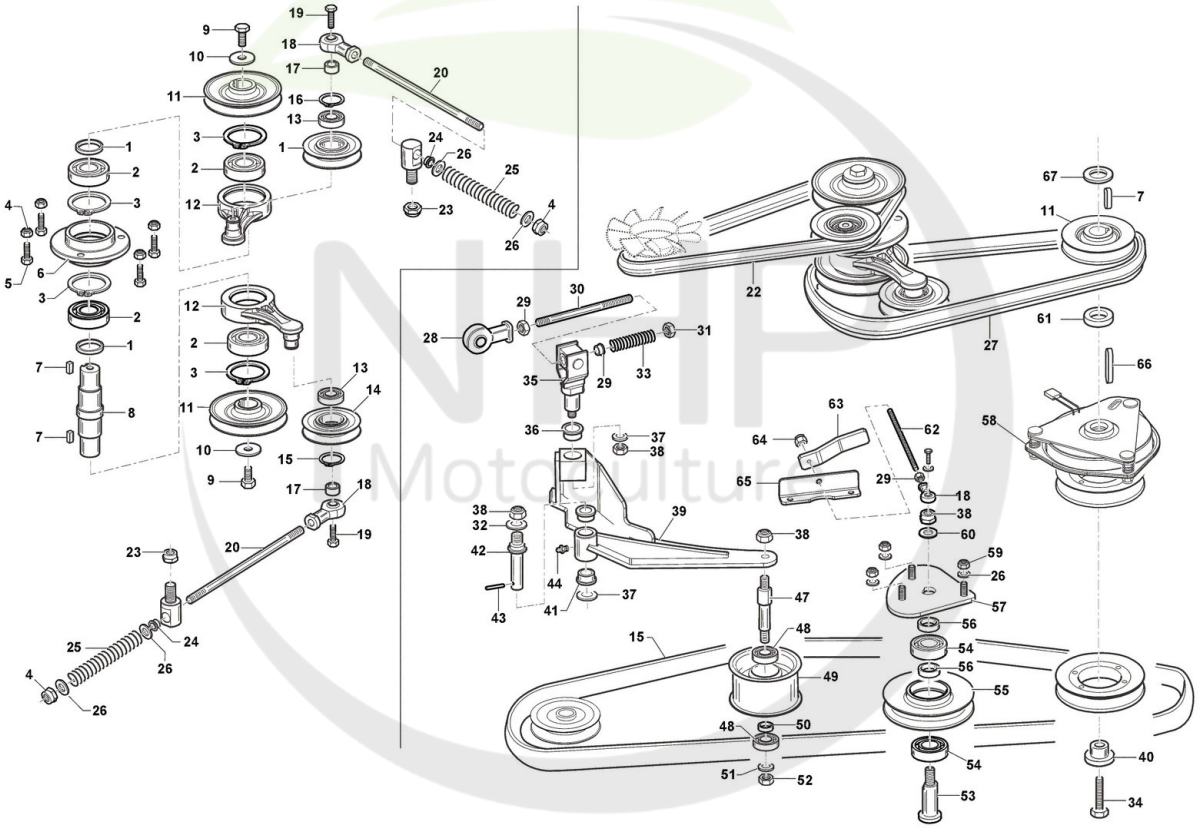

Copyright ST. S.P.A.

Réf. N°	Q.té :	Code article	Description	Articles	De	Jusqu'à
48	2	119216048/0 cliquez ici	Roulement			
49	1	118830525/0 cliquez ici	Poulie			
50	1	118830526/0 cliquez ici	Entretoise			
51	1	112521360/0 cliquez ici	Rondelle			
52	1	9747-1031-02 cliquez ici	Ecrou Auto-Freinés			
53	1	118830421/0 cliquez ici	Pivot			
54	2	118830372/0 cliquez ici	Roulement À Billes			
55	1	118830424/0 cliquez ici	Poulie			
56	2	118830407/0 cliquez ici	Entretoise			
57	1	118830474/0 cliquez ici	Plaque			
58	1	118830398/0 cliquez ici	Embrajage			
59	3	112155000/0 cliquez ici	Écrou autobloquant - M8			
60	1	112521370/0 cliquez ici	Rondelle			
61	1	118830422/0 cliquez ici	Entretoise			
62	1	118830449/0 cliquez ici	Tirant			
63	1	118830450/0 cliquez ici	Poignèe			
64	1	112154510/0 cliquez ici	Écrou autobloquant - M6			
65	1	118830448/0 cliquez ici	Etrier			
66	1	118830716/0 cliquez ici	Languette			
67	1	118830442/0 cliquez ici	Entretoise			

NHP Motoculture
Cultivez votre univers

Copyright ST. S.P.A.

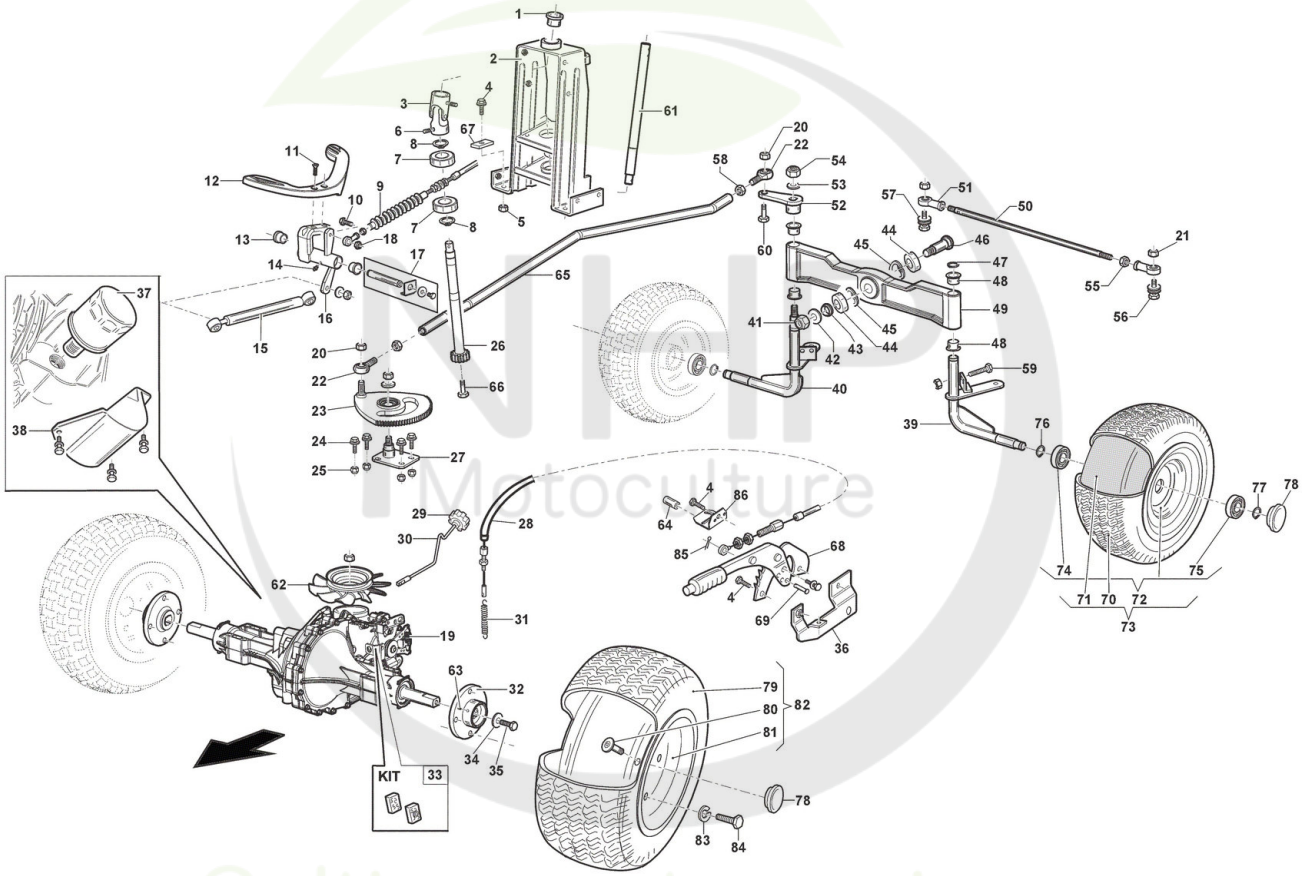

Copyright ST. S.P.A.

Groupe Hydrostatique - Essieu Avant

Réf. N°	Q.té :	Code article	Description	Articles	De	Jusqu'à
1	1	118830532/0 cliquez ici	Douille			
2	1	118830519/0 cliquez ici	Support Tube De Direction			
3	1	118830376/0 cliquez ici	Jointe			
4	6	9959-0820-16 cliquez ici	Vis à tête hexagonale à bride M8x20			
5	4	112293200/0 cliquez ici	Ecrou			
6	2	118830697/0 cliquez ici	Goupille Élastique			
7	2	119216040/0 cliquez ici	Roulement			
8	2	112609260/0 cliquez ici	Seeger			
9	1	118830510/0 cliquez ici	Câble, Commande Traction			
10	1	112791500/0 cliquez ici	Vis - HEX M6x25			
11	2	9924-0830-16 cliquez ici	Vis			
12	1	118830534/0 cliquez ici	Pedale Transmission			
13	2	118830523/0 cliquez ici	Douille			
14	1	112379511/0 cliquez ici	Graisseur			
15	1	118830388/0 cliquez ici	Amortisseur			
16	1	118830498/0 cliquez ici	Support			
17	1	118830535/0 cliquez ici	Pivot			
18	1	112154510/0 cliquez ici	Écrou autobloquant - M6			
19	1	118830414/0 cliquez ici	Antriebsgrouppe (HydroGear G700)			
20	2	112156603/0 cliquez ici	Écrou autobloquant - M12			
21	2	112156602/0 cliquez ici	Écrou autobloquant - M10			
22	2	118830380/0 cliquez ici	Joint			
23	1	118830461/0 cliquez ici	Couronne			
24	4	112793102/0 cliquez ici	Vis - HEX M8x20			
25	4	112155000/0 cliquez ici	Écrou autobloquant - M8			
26	1	118830431/0 cliquez ici	Arbre			
27	1	118830462/0 cliquez ici	Support			
28	1	118830487/0 cliquez ici	Cable Frein Stationnement			
29	1	118830350/0 cliquez ici	Pommeau			
30	1	118830443/0 cliquez ici	Levier			
31	1	118830488/0 cliquez ici	Ressort			
32	2	118830415/0 cliquez ici	Moyeu de roue			
33	1	118830537/0 cliquez ici	Pastille Frein			
34	2	118830709/0 cliquez ici	Rondelle			
35	2	120001042/0 cliquez ici	Vis			
36	1	118830540/0 cliquez ici	Support			
37	1	118830389/0 cliquez ici	Filtre À Huile			
38	1	118830539/0 cliquez ici	Carter			
39	1	118830459/0 cliquez ici	Support			
40	1	118830458/0 cliquez ici	Support			
41	1	112154520/0 cliquez ici	Ecrou			
42	1	112521390/0 cliquez ici	Rondelle			
43	1	118830426/0 cliquez ici	Entretoise			
44	2	118830370/0 cliquez ici	Roulement À Billes			
45	2	112611000/0 cliquez ici	Circlip			
46	1	118830425/0 cliquez ici	Pivot			
47	1	112609260/0 cliquez ici	Seeger			

Copyright ST. S.P.A.

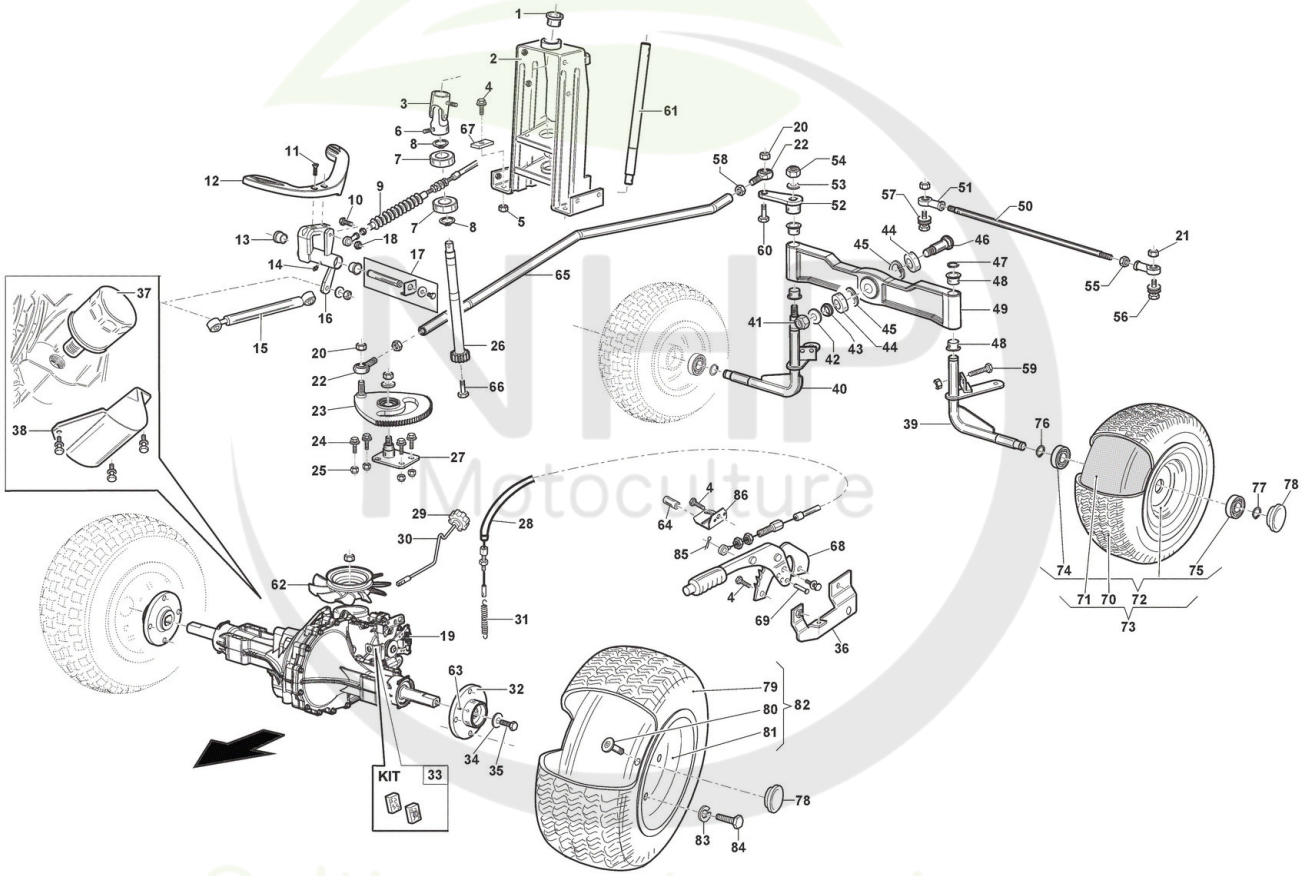

Copyright ST. S.P.A.

Groupe Hydrostatique - Essieu Avant

Réf. N°	Q.té :	Code article	Description	Articles	De	Jusqu'à
48	4	118830365/0 cliquez ici	Douille			
49	1	118830410/0 cliquez ici	Axe Roues			
50	1	118830438/0 cliquez ici	Tirant			
51	2	118830381/0 cliquez ici	Joint			
52	1	118830457/0 cliquez ici	Levier			
53	1	112521370/0 cliquez ici	Rondelle			
54	1	112156603/0 cliquez ici	Écrou autobloquant - M12			
55	2	112156602/0 cliquez ici	Écrou autobloquant - M10			
56	2	112794400/0 cliquez ici	Vis			
57	4	112521360/0 cliquez ici	Rondelle			
58	2	112171502/0 cliquez ici	Ecrou			
59	1	112793500/0 cliquez ici	Vis			
60	1	9997-1240-16 cliquez ici	Vis			
61	1	137520065/0 cliquez ici	Tube De Direction			
62	62	118830538/0 cliquez ici	Fan Kit			
63	2	112716100/0 cliquez ici	Vis sans tête			
64	1	118830524/0 cliquez ici	Pivot			
65	1	118830430/0 cliquez ici	Barre De Direction			
66	1	112691200/0 cliquez ici	Vis			
67	1	118830401/0 cliquez ici	Plaquette			
68	1	118830724/0 cliquez ici	Levier			
69	1	118830725/0 cliquez ici	Pivot			
70	2	118830354/0 cliquez ici	Pneu			
71	2	118830352/0 cliquez ici	Chambra à Air			
72	2	118830689/0 cliquez ici	Rim			
73	2	118830688/0 cliquez ici	Roue Arriere			
74	2	119216040/0 cliquez ici	Roulement			
75	2	118830373/0 cliquez ici	Roulement À Billes			
76	2	112609260/0 cliquez ici	Seeger			
77	2	112609100/0 cliquez ici	Circlip			
78	4	118830363/0 cliquez ici	Bouchon			
79	2	118830355/0 cliquez ici	Pneu			
80	2	118830353/0 cliquez ici	Vanne			
81	2	118830692/0 cliquez ici	Rim			
82	2	118830683/0 cliquez ici	Roue Avant			
83	2	118830707/0 cliquez ici	Rondelle			
84	2	118830702/0 cliquez ici	Vis			
85	1	124487997/0 cliquez ici	Goupille			
86	1	118830726/0 cliquez ici	Support			

NHP Motoculture
Cultivez votre univers

Copyright ST. S.P.A.

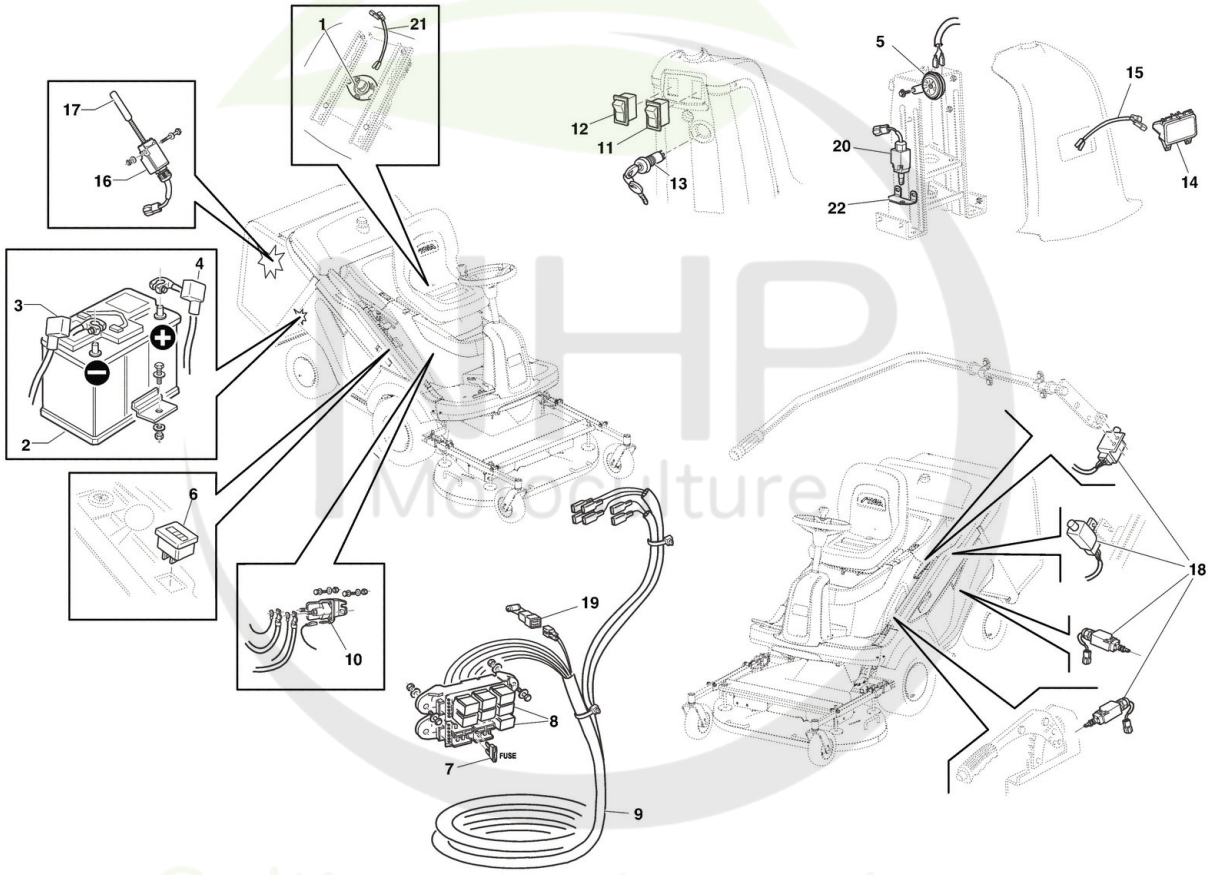

Cultivez votre univers

Copyright ST. S.P.A.

Réf. N°	Q.té :	Code article	Description	Articles	De	Jusqu'à
1	1	119410621/0 cliquez ici	Microinterrupteur			
2	1	118830009/0 cliquez ici	Batterie			
3	1	118830501/0 cliquez ici	Câble De Batterie (-)			
4	1	118830465/0 cliquez ici	Câble De Batterie (+)			
5	1	118830390/0 cliquez ici	Horn			
6	1	118830392/0 cliquez ici	Hour Counter			
8	2	118830391/0 cliquez ici	Microinterrupteur			
9	1	187040319/0 cliquez ici	Faisceau De Câbles			
11	1	118830396/0 cliquez ici	Interupteur			
12	1	118830397/0 cliquez ici	Headlight Interrupt.			
13	1	118830393/0 cliquez ici	Interrupteur Demarrage			
14	1	387184250/0 cliquez ici	Led-Lamp			
15	1	118830399/0 cliquez ici	Cable			
16	1	118830505/0 cliquez ici	Microinterrupteur			
17	1	118830358/0 cliquez ici	Tube			
18	4	118830394/0 cliquez ici	Microinterrupteur			
19	1	118830395/0 cliquez ici	Diode			
20	1	118830530/0 cliquez ici	Microinterrupteur			
21	1	137065306/0 cliquez ici	Cable			
22	1	118830511/0 cliquez ici	Support			

NHP Motoculture
Cultivez votre univers

Copyright ST. S.P.A.

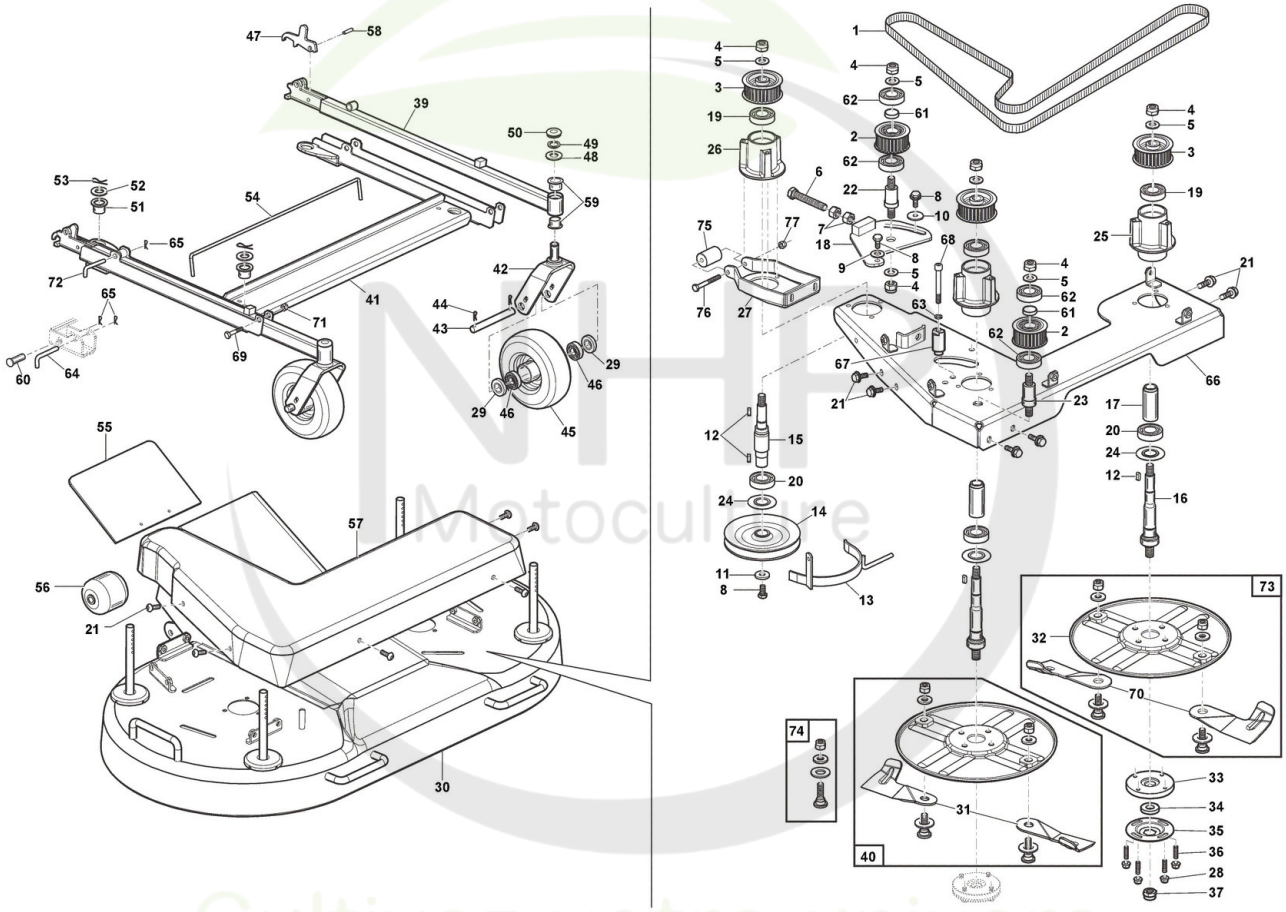

Cultivez votre univers

Copyright ST. S.P.A.

Plaque de coupe

Réf. N°	Q.té :	Code article	Description	Articles	De	Jusqu'à
1	1	1134-9205-01 cliquez ici	Courroie			
1	1	118830013/0 cliquez ici	Courroie	Replaced by Service Code: 1134-9205-01		
2	2	118830456/0 cliquez ici	Poulie			
3	3	118830479/0 cliquez ici	Poulie			
4	7	118830696/0 cliquez ici	Ecrou			
5	5	112522050/0 cliquez ici	Rondelle			
6	1	118830703/0 cliquez ici	Vis			
7	2	112295401/0 cliquez ici	Ecrou			
8	2	118830695/0 cliquez ici	Vis			
9	1	118830708/0 cliquez ici	Rondelle			
10	1	118830709/0 cliquez ici	Rondelle			
11	1	112523080/0 cliquez ici	Rondelle			
12	2	118830714/0 cliquez ici	Languette			
13	1	387603363/0 cliquez ici	Carter Protection Courroie			
14	1	118830440/0 cliquez ici	Poulie			
15	1	118830406/0 cliquez ici	Arbre			
16	2	118830408/0 cliquez ici	Arbre Lame			
17	2	118830409/0 cliquez ici	Entretoise			
18	1	118830455/0 cliquez ici	Plaque			
19	3	118830372/0 cliquez ici	Roulement À Billes			
20	3	118830369/0 cliquez ici	Roulement À Billes			
21	11	9959-0820-16 cliquez ici	Vis à tête hexagonale à bride M8x20			
22	1	118830412/0 cliquez ici	Pivot			
23	1	118830411/0 cliquez ici	Pivot			
24	3	118830497/0 cliquez ici	Couvercle Pare-Poussières			
25	2	118830404/0 cliquez ici	Support			
26	1	118830405/0 cliquez ici	Support			
27	1	118830441/0 cliquez ici	Support			
28	8	118830701/0 cliquez ici	Ecrou			
29	4	118830504/0 cliquez ici	Entretoise			
30	1	118830684/0 cliquez ici	Ens. Plateau De Coupe			
31	1	1134-9201-01 cliquez ici	Lame			
32	2	118830516/0 cliquez ici	Support De Lame			
33	2	118830514/0 cliquez ici	Support			
34	2	118830513/0 cliquez ici	Entretoise			
35	2	118830515/0 cliquez ici	Couvercle			
36	8	118830704/0 cliquez ici	Prisonnier			
37	2	118830700/0 cliquez ici	Ecrou			
39	2	118830685/0 cliquez ici	Chassis			
40	1	118830481/0 cliquez ici	Ens. Lame			
41	1	118830686/0 cliquez ici	Chassis			
42	2	118830690/0 cliquez ici	Fork			
43	2	118830529/0 cliquez ici	Pivot			
44	4	118830681/0 cliquez ici	Goupille			
45	2	118830402/0 cliquez ici	Roulettes			
46	4	119216047/0 cliquez ici	Roulement			
47	2	118830480/0 cliquez ici	Accrochage			

Copyright ST. S.P.A.

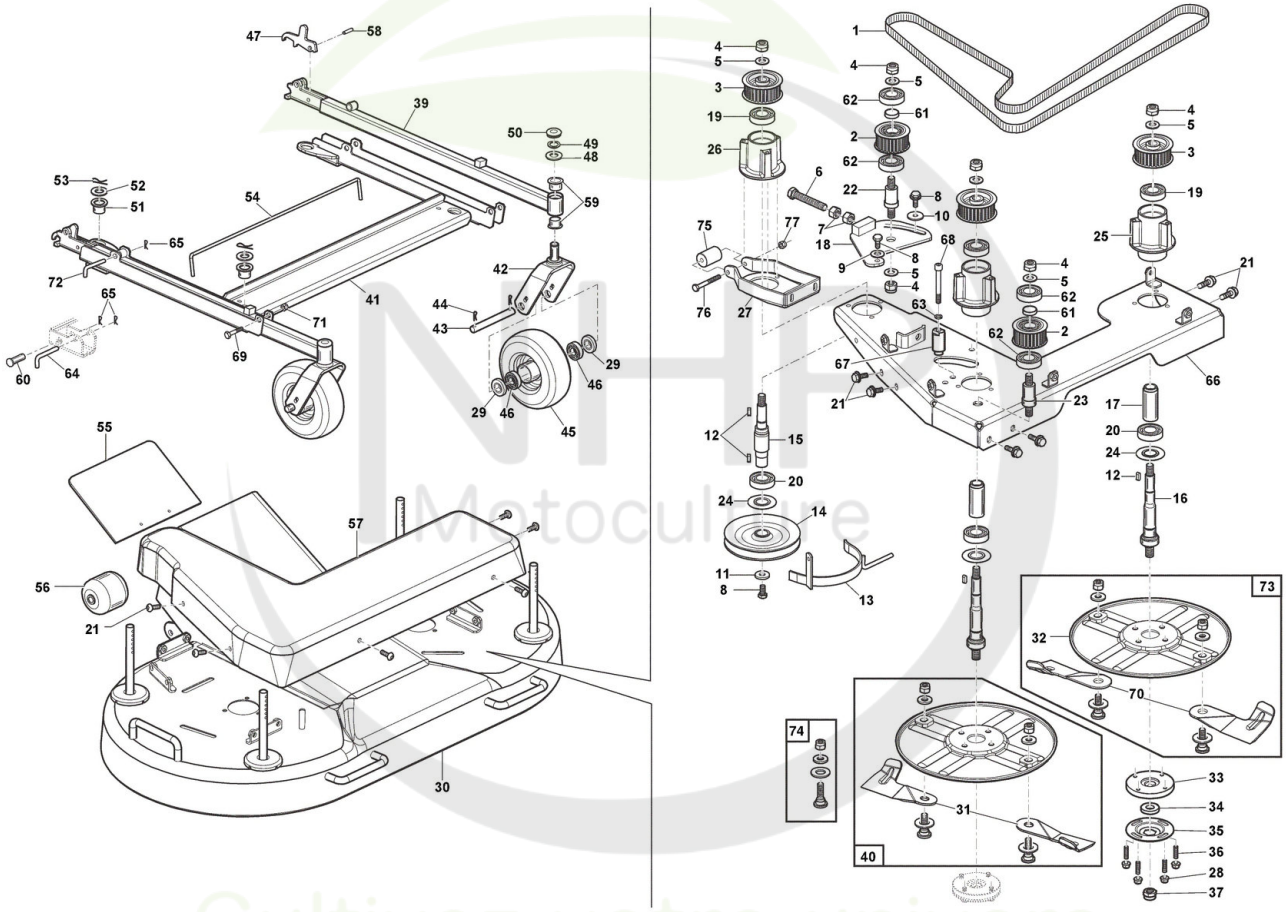

Cultivez votre univers

Copyright ST. S.P.A.

Plaque de coupe

Réf. N°	Q.té :	Code article	Description	Articles	De	Jusqu'à
48	2	118830705/0 cliquez ici	Rondelle			
49	2	112609260/0 cliquez ici	Seeger			
50	2	118830383/0 cliquez ici	Bouchon			
51	4	118830503/0 cliquez ici	Douille			
52	4	112521395/0 cliquez ici	Rondelle			
53	4	125110804/0 cliquez ici	Goupille			
54	1	118830506/0 cliquez ici	Accrochage			
55	1	118830427/0 cliquez ici	Deflecteur			
56	2	118830356/0 cliquez ici	Roulettes Antiscalp			
57	1	118830691/0 cliquez ici	Protection			
58	2	118830711/0 cliquez ici	Goupille Élastique			
59	4	118830365/0 cliquez ici	Douille			
60	2	118830433/0 cliquez ici	Pivot			
61	1	118830413/0 cliquez ici	Entretoise			
62	4	118830374/0 cliquez ici	Roulement À Billes			
63	1	112585100/0 cliquez ici	Grower - M10			
64	2	118830527/0 cliquez ici	Pivot			
65	6	118830712/0 cliquez ici	Goupille			
66	1	118830403/0 cliquez ici	Plaque			
67	1	118830454/0 cliquez ici	Pivot			
68	1	118830698/0 cliquez ici	Vis			
69	2	112692330/0 cliquez ici	Vis			
70	1	1134-9200-01 cliquez ici	Lame			
71	2	112156602/0 cliquez ici	Écrou autobloquant - M10			
72	2	118830512/0 cliquez ici	Pivot			
73	1	118830482/0 cliquez ici	Ens. Lame			
74	4	118830536/0 cliquez ici	Vis			
75	1	118830400/0 cliquez ici	Rouleau			
76	1	112691600/0 cliquez ici	Vis			
77	1	112155000/0 cliquez ici	Écrou autobloquant - M8			

Copyright ST. S.P.A.