Retrouvez cette pièce sur nhp-motoculture.fr en cliquant sur le numéro de référence

STIGA

SAB 80 AE (2018)

275020088/S16



Spare parts list
Reservdelar
Repuestos
Ersatzteile
Pièces détachées
Reserve onderdelen
Catalogo ricambi

NHP Motoculture
Cultivez votre univers

- Use ST. S.p.A. Genuine Spare Parts specified in the parts list for repair and/or replacement.
- The contents described in the parts list may change due to improvement.
- The drawings of the spare parts are only indicative And might Not represent the part in question exactly.
- The indications "right" - "left" - "front" - "rear" refer to the position of the operator when using the machine.
- When placing orders of parts for repair And/Or replacement, make sure that the illustrated parts list Is the one applying to the machine's year of manufacture, as shown on the identification plate attached to the machine.

All rights reserved. No part Of this material may be reproduced Or transmitted, in any form Or by any means, electronic Or mechanical, including photocopying, recording Or by any information storage And retrieval system, without permision in writing from ST. S.p.A.

Copyright ST. S.P.A.

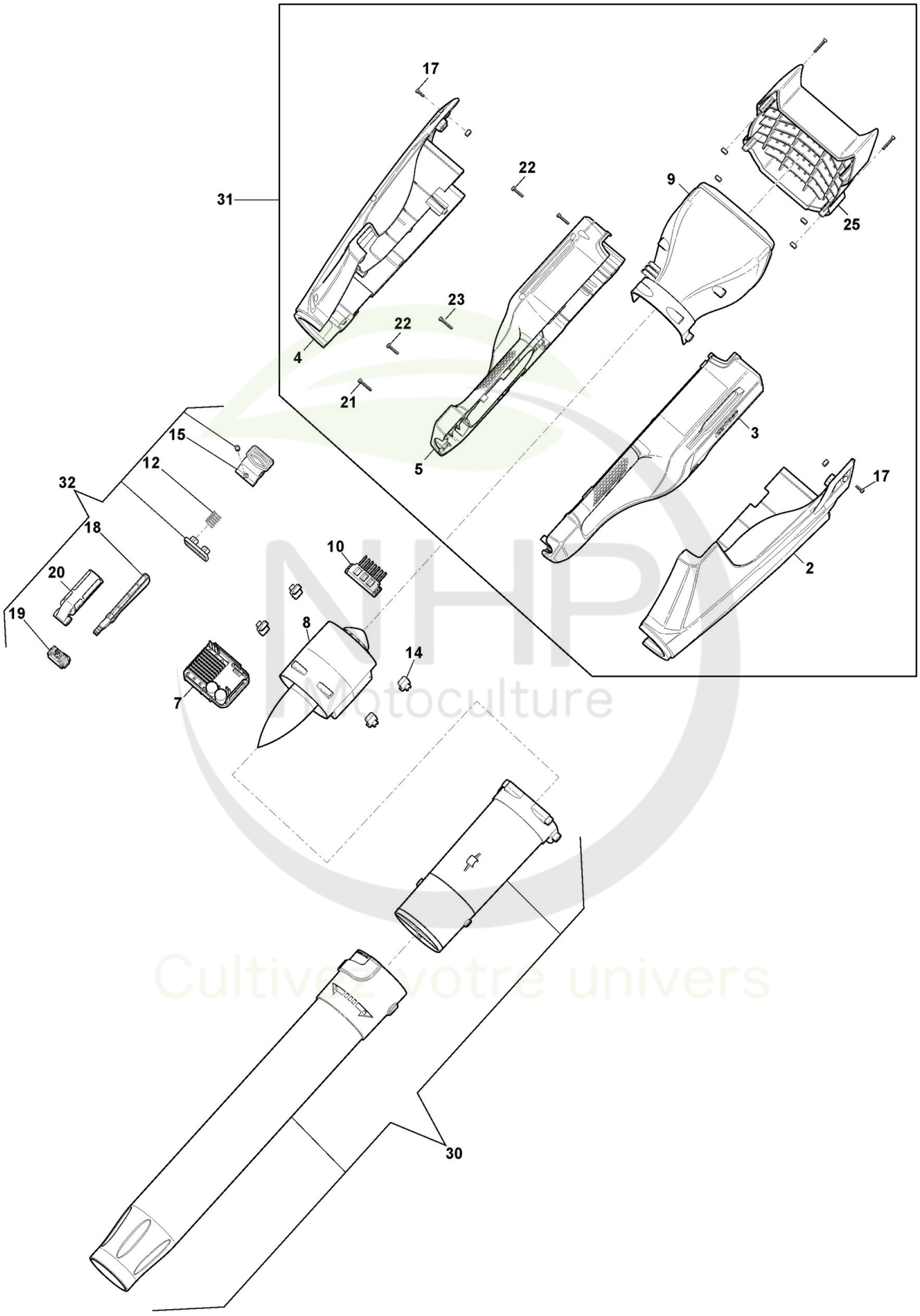

Copyright ST. S.P.A.

Souffleur a Batterie

Réf. N°	Q.té :	Code article	Description	Articles	De	Jusqu'à
2	1	118810439/0 cliquez ici	Carter Gauche	Yellow		
3	1	118810443/0 cliquez ici	Poignée Gauche	Grey		
4	1	118810440/0 cliquez ici	Branche Droit	Yellow		
5	1	118810444/0 cliquez ici	Carter Droit	Grey		
7	1	118810447/0 cliquez ici	PCB components	80V		
8	1	118810446/0 cliquez ici	Moteur Électrique			
9	1	118810434/0 cliquez ici	Tuyau aspirateur			
10	1	118810438/0 cliquez ici	Chargeur De Batteries			
12	2	118810432/0 cliquez ici	Ressort			
14	4	118810437/0 cliquez ici	Protection			
15	1	118810380/0 cliquez ici	Bouton	Yellow		
17	2	112726388/0 cliquez ici	Vis - à tête cylindrique - M4x12			
18	1	118810445/0 cliquez ici	Levier Commande Interrup.	Possible colour different from the original		
19	1	118810448/0 cliquez ici	Microinterrupteur			
20	1	118810436/0 cliquez ici	Connection head			
21	7	112728099/1 cliquez ici	Vis			
22	6	112728525/0 cliquez ici	Vis			
23	1	112728525/0 cliquez ici	Vis			
25	1	118810442/0 cliquez ici	Grille D'Aspiration	Black		
27	1	112769100/0 cliquez ici	Vis			
28	10	118803229/0 cliquez ici	Terminal			
30	1	118810760/0 cliquez ici	Tube Set			
31	1	118810761/0 cliquez ici	Carter Set	Grey/Yellow		
32	1	118810762/0 cliquez ici	Levier Set	Possible colour different from the original		

NHP Motoculture
Cultivez votre univers

Copyright ST. S.P.A.

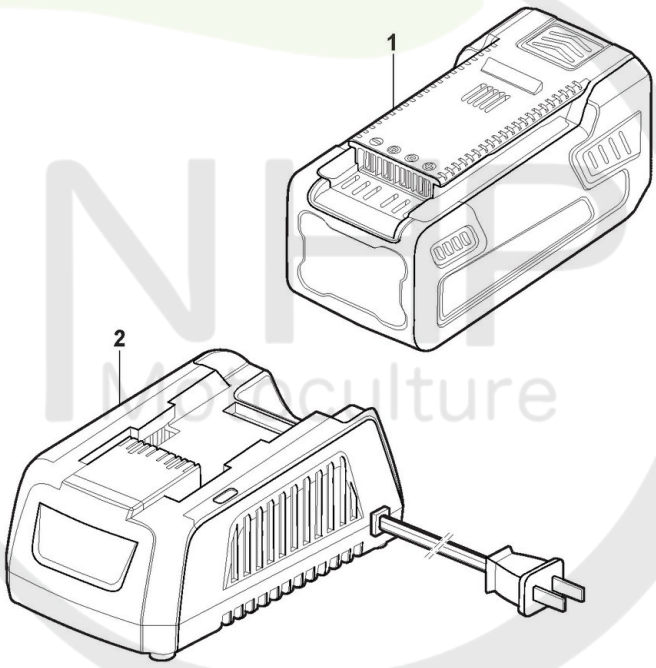

Please Note: These images are for illustrative purposes only.
For more info see descriptions.

Cultivez votre univers

Copyright ST. S.P.A.

Batterie

Réf. N°	Q.té :	Code article	Description	Articles	De	Jusqu'à
1	1	1111-9309-01 cliquez ici	Batterie 80V - 4Ah	Stiga vers. - Replace 270401088/S16		
1	1	1111-9310-01 cliquez ici	Batterie 80V - 5Ah	Stiga vers. - Replace 270501088/S16		
1	1	1111-9318-01 cliquez ici	Batterie 80V - 2.5Ah	Stiga vers. - Replace 270251088/S16		
1	1	270251088/S16	Batterie 80V - 2.5Ah	Stiga vers. - Replaced by 1111-9318-01		
1	1	270401088/S16	Batterie 80V - 4Ah	Stiga vers. - Replaced by 1111-9309-01		
1	1	270501088/S16	Batterie 80V - 5Ah	Stiga vers. - Replaced by 1111-9310-01		
2	1	1111-9311-01 cliquez ici	80V Chargeur Rapide - EU prise	Replace 270012088/S16		
2	1	270012088/S16	80V Chargeur Rapide - EU prise	Replaced by 1111-9311-01		
2	1	270013088/S16	80V Chargeur Rapide - BS prise			

NHP Motoculture
Cultivez votre univers

Copyright ST. S.P.A.