Retrouvez cette pièce sur nhp-motoculture.fr en cliquant sur le numéro de référence

STIGA

SBL 24 AE (2018)

275000321/S17



Spare parts list
Reservdelar
Repuestos
Ersatzteile
Pièces détachées
Reserve onderdelen
Catalogo ricambi

NHP Motoculture
Cultivez votre univers

- Use ST. S.p.A. Genuine Spare Parts specified in the parts list for repair and/or replacement.
- The contents described in the parts list may change due to improvement.
- The drawings of the spare parts are only indicative And might Not represent the part in question exactly.
- The indications "right" - "left" - "front" - "rear" refer to the position of the operator when using the machine.
- When placing orders of parts for repair And/Or replacement, make sure that the illustrated parts list Is the one applying to the machine's year of manufacture, as shown on the identification plate attached to the machine.

All rights reserved. No part Of this material may be reproduced Or transmitted, in any form Or by any means, electronic Or mechanical, including photocopying, recording Or by any information storage And retrieval system, without permision in writing from ST. S.p.A.

Copyright ST. S.P.A.

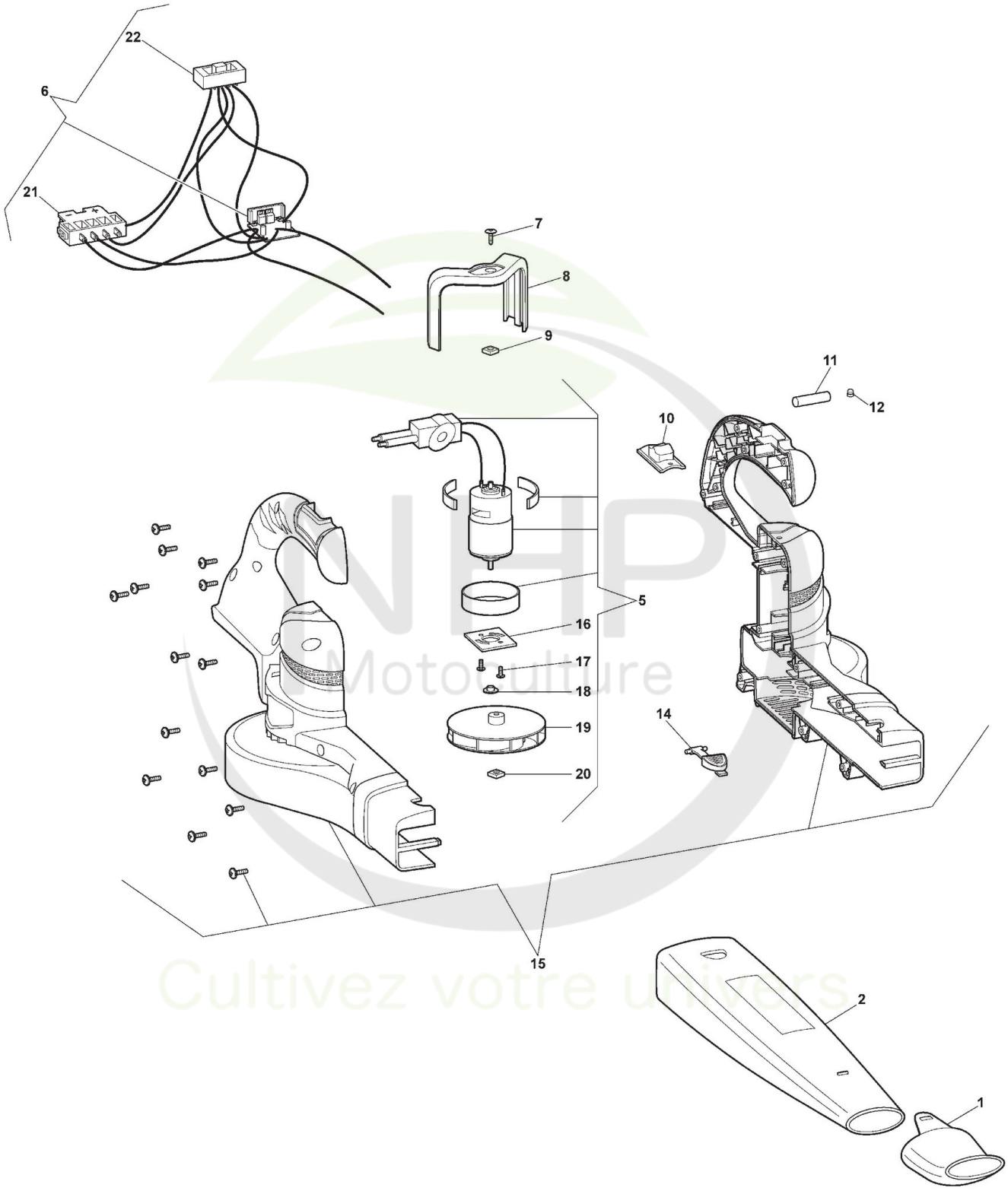

Copyright ST. S.P.A.

Souffleur 24V

Réf. N°	Q.té :	Code article	Description	Articles	De	Jusqu'à
1	1	118810542/0 cliquez ici	Injecteur			
2	1	118810538/0 cliquez ici	Tuyau aspirateur			
5	1	118810691/0 cliquez ici	Ens. Moteur			
6	1	118810692/0 cliquez ici	PCB components			
7	1	1126-1021-01 cliquez ici	Vis			
8	1	118810553/0 cliquez ici	Yellow Decorate Plate			
9	1	118810527/0 cliquez ici	Ecrou			
10	1	118810515/0 cliquez ici	Levier Commande Interrup.			
11	1	118804114/0 cliquez ici	Tube thermorétractable	6cm		
12	2	118803229/0 cliquez ici	Terminal			
14	1	118810569/0 cliquez ici	Bouton			
15	1	118810543/1 cliquez ici	Ens. Carter - Jaune			
16	1	118810534/0 cliquez ici	Plaque de moteur			
17	2	118810355/0 cliquez ici	Vis			
18	1	118803252/0 cliquez ici	Interrupteur			
19	1	118803231/0 cliquez ici	Bouton			
20	1	118804188/0 cliquez ici	Ecrou			
21	1	118810517/0 cliquez ici	Connecteur			
22	1	118810492/0 cliquez ici	Interrupteur			

NHP Motoculture
Cultivez votre univers

Copyright ST. S.P.A.

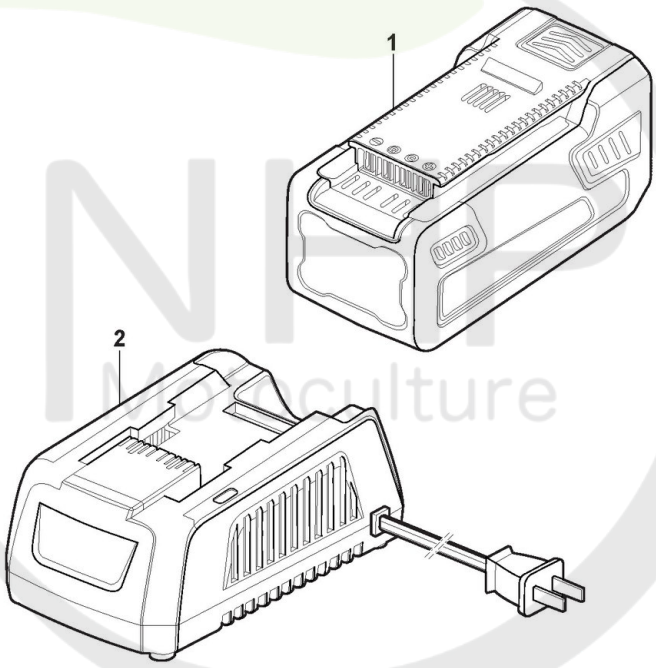

Please Note: These images are for illustrative purposes only.
For more info see descriptions.

Cultivez votre univers

Copyright ST. S.P.A.

Batterie

Réf. N°	Q.té :	Code article	Description	Articles	De	Jusqu'à
1	1	270201020/17	Batterie 24V - 2Ah			
1	1	270401020/17	Batterie 24V - 4Ah			
2	1	270012020/17	24V Chargeur - EU+BS prise			

NHP Motoculture
Cultivez votre univers

Copyright ST. S.P.A.