Retrouvez cette pièce sur nhp-motoculture.fr en cliquant sur le numéro de référence

STIGA

SBL 250 H (2012)

255025002/06

Spare parts list
Reservdelar
Repuestos
Ersatzteile
Pièces détachées
Reserve onderdelen
Catalogo ricambi

NHP Motoculture
Cultivez votre univers

● Use ST. S.p.A. Genuine Spare Parts specified in the parts list for repair and/or replacement.
● The contents described in the parts list may change due to improvement.
● The drawings of the spare parts are only indicative And might Not represent the part in question exactly.
● The indications "right" - "left" - "front" - "rear" refer to the position of the operator when using the machine.
● When placing orders of parts for repair And/Or replacement, make sure that the illustrated parts list Is the one applying to the machine's year of manufacture, as shown on the identification plate attached to the machine.

All rights reserved. No part Of this material may be reproduced Or transmitted, in any form Or by any means, electronic Or mechanical, including photocopying, recording Or by any information storage And retrieval system, without permision in writing from ST. S.p.A.

Copyright ST. S.P.A.

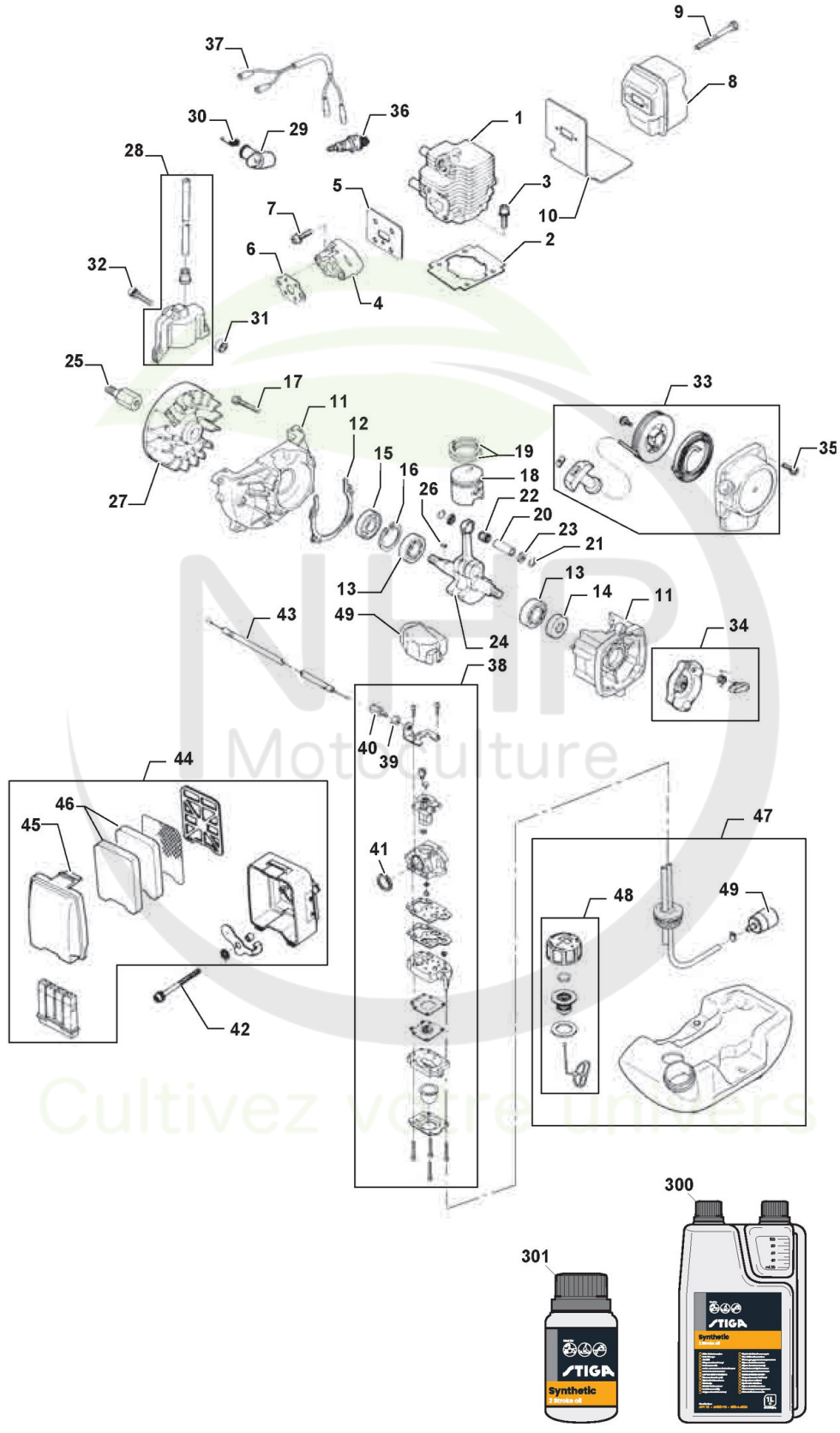

Copyright ST. S.P.A.

Moteur

Réf. N°	Q.té :	Code article	Description	Articles	De	Jusqu'à
1	1	123071007/0 cliquez ici	Ens.Cylindre			
2	1	123280021/0 cliquez ici	Joint Cylindre			
3	1	123878046/0 cliquez ici	Vis			
4	1	123073507/0 cliquez ici	Collecteur D'Aspiration			
5	1	123280017/0 cliquez ici	Joint Collecteur-Cylindre			
6	1	123280018/0 cliquez ici	Joint Collecteur-Carburateur			
7	1	123878043/0 cliquez ici	Vis			
8	1	183740003/0 cliquez ici	Silencieux			
9	1	123878048/0 cliquez ici	Vis			
10	1	123280020/0 cliquez ici	Garniture Silencieux			
11	1	183057005/0 cliquez ici	Carter Moteur			
12	1	123280019/0 cliquez ici	Garniture Carter			
13	1	114215214/0 cliquez ici	Coussinet			
14	1	6995257	Anneau De Tenue			
15	1	119035157/0 cliquez ici	Anneau De Tenue			
16	1	112610001/0 cliquez ici	Circlip			
17	1	123878045/0 cliquez ici	Vis			
18	1	123590002/0 cliquez ici	Piston			
19	1	123204002/0 cliquez ici	Collier Élastique			
20	1	123760000/0 cliquez ici	Pointeau Piston			
21	1	6995171	Circlip Pointeau			
22	1	6995237	Roulement À Aiguilles			
23	1	6995169	Rondelle			
24	1	123020017/0 cliquez ici	Arbre Moteur			
25	1	123867011/0 cliquez ici	Tubes			
26	1	6995018	Languette Volant			
27	1	123880004/0 cliquez ici	Volant Aimant			
28	1	123044005/0 cliquez ici	Bobine Électronique			
29	1	123053001/0 cliquez ici	Capuchon Bougie			
30	1	123430576/0 cliquez ici	Ressort			
31	1	123160052/0 cliquez ici	Entretoise			
32	1	123878047/0 cliquez ici	Vis			
33	1	183058014/0 cliquez ici	Ens. Démarreur			
34	1	183082001/0 cliquez ici	Ens.Coupe Démarreur			
35	1	123878042/0 cliquez ici	Vis			
36	1	3210024	Bougie			
37	1	183065011/0 cliquez ici	Câble Masse			
38	1	123054019/0 cliquez ici	Carburateur			
39	1	123120002/0 cliquez ici	Ecrou			
40	1	123653000/0 cliquez ici	Vis			
41	1	123044215/0 cliquez ici	Joint Or			
42	1	123878044/0 cliquez ici	Vis			
43	1	123066011/0 cliquez ici	Câble Accélérateur			
44	1	183220001/0 cliquez ici	Filtre À Air			
45	1	123109531/0 cliquez ici	Couvre-Filtre À Air			
46	1	123220007/0 cliquez ici	Filtre À Air			
47	1	183733003/0 cliquez ici	Ens.Réservoir Mélange			
48	1	183790006/0 cliquez ici	Bouchon Mélange			

Copyright ST. S.P.A.

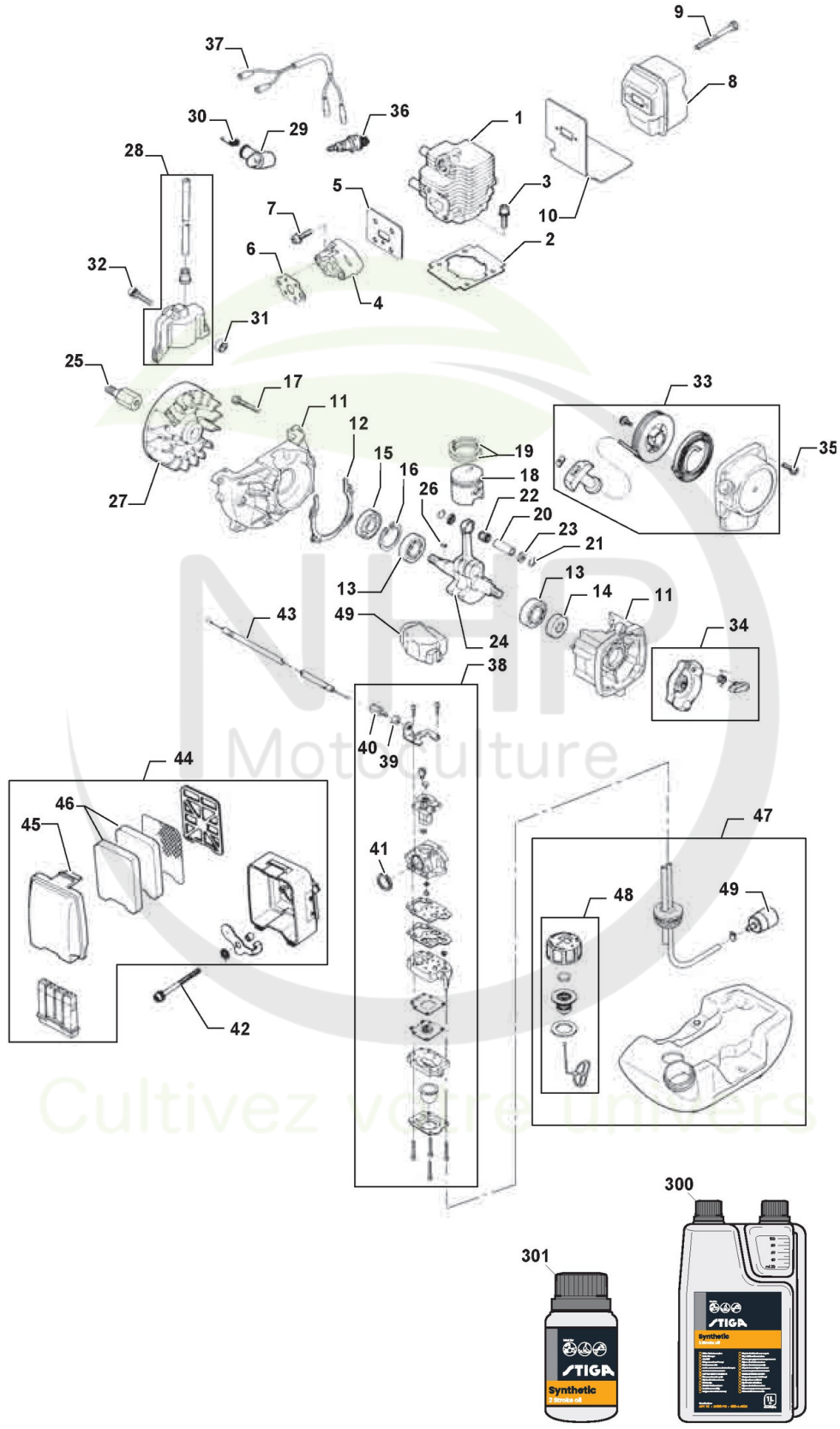

Copyright ST. S.P.A.

Moteur

Réf. N°	Q.té :	Code article	Description	Articles	De	Jusqu'à
49	1	183520002/0 cliquez ici	Plongeur Mélange			
300	1	1111-9230-01 cliquez ici	Huile moteur synthétique 2 temps 1 Lt, Dozer			
300	1	1111-9243-01 cliquez ici	Only for Italian Market	Solo per mercato Italiano/Only Italian Market		
301	1	1111-9231-01 cliquez ici	Huile moteur synthétique 2 temps 0,1 Lt			
301	1	1111-9269-01 cliquez ici	Only for Italian Market	Solo per mercato Italiano/Only Italian Market		

NHP Motoculture
Cultivez votre univers

Copyright ST. S.P.A.

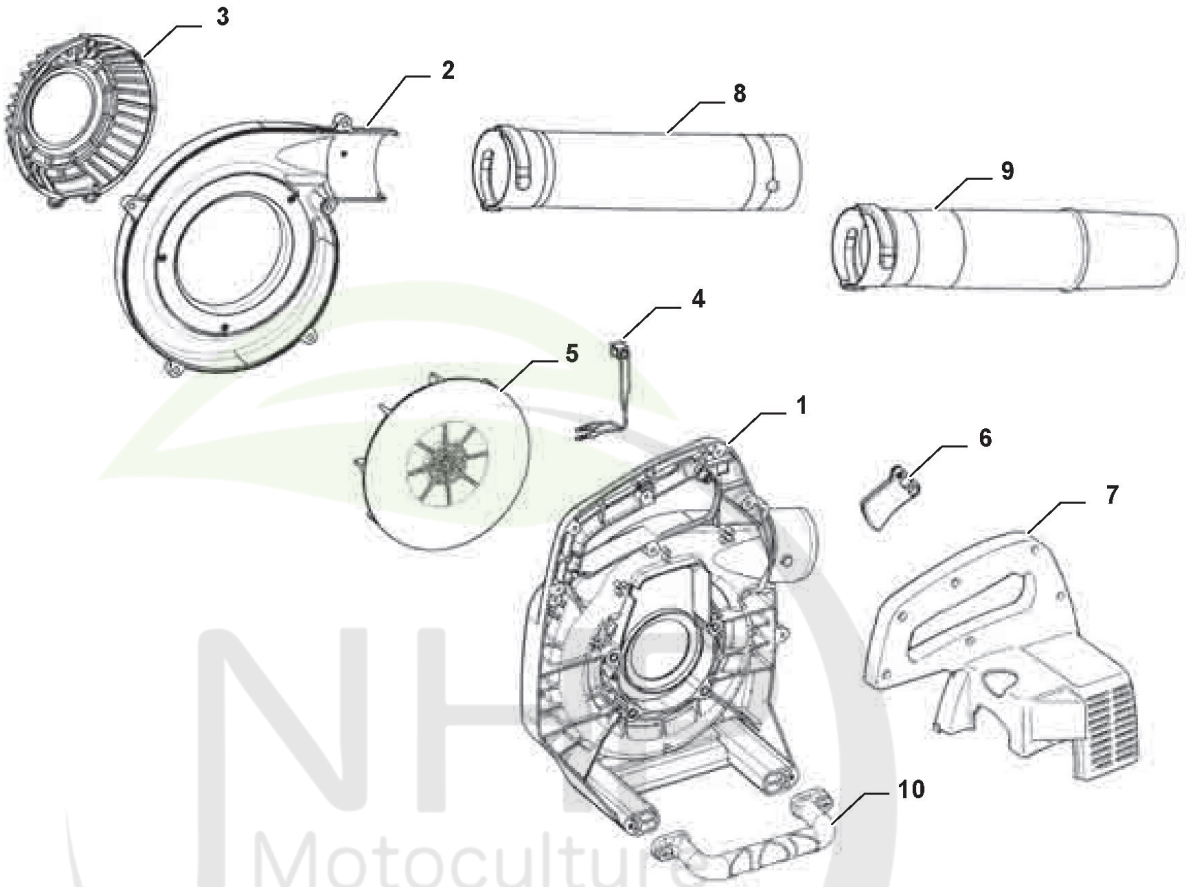

Cultivez votre univers

Copyright ST. S.P.A.

Carter

Réf. N°	Q.té :	Code article	Description	Articles	De	Jusqu'à
1	1	123700050/0 cliquez ici	Demi-Poignées Jaunes, Gauche			
2	1	123109532/0 cliquez ici	Convoyeur Air Jaune			
3	1	123109534/0 cliquez ici	Couvercle			
4	1	123303002/0 cliquez ici	Interrupteur			
5	1	123876001/0 cliquez ici	Ventilateur			
6	1	123315073/0 cliquez ici	Levier Accélérateur			
7	1	123700048/0 cliquez ici	Demi-Poignées Jaunes, Droit			
8	1	123867012/0 cliquez ici	Tube			
9	1	123867013/0 cliquez ici	Tube			
10	1	123300005/0 cliquez ici	Poignée			

NHP Motoculture
Cultivez votre univers

Copyright ST. S.P.A.