Retrouvez cette pièce sur nhp-motoculture.fr en cliquant sur le numéro de référence

# STIGA

## SBL 260 H (2010)

255026002/10



## Spare parts list
## Reservdelar
## Repuestos
## Ersatzteile
## Pièces détachées
## Reserve onderdelen
## Catalogo ricambi

NHP Motoculture
Cultivez votre univers

- Use ST. S.p.A.  Genuine Spare Parts specified in the parts list for repair and/or replacement.
- The contents described in the parts list may change due to improvement.
- The drawings of the spare parts are only indicative And might Not represent the part in question exactly.
- The indications "right" - "left" - "front" - "rear" refer to the position of the operator when using the machine.
- When placing orders of parts for repair And/Or replacement, make sure that the illustrated parts list Is the one applying to the machine's year of manufacture, as shown on the identification plate attached to the machine.

All rights reserved. No part Of this material may be reproduced Or transmitted, in any form Or by any means, electronic Or mechanical, including photocopying, recording Or by any information storage And retrieval system, without permision in writing from ST. S.p.A.



Copyright ST. S.P.A.

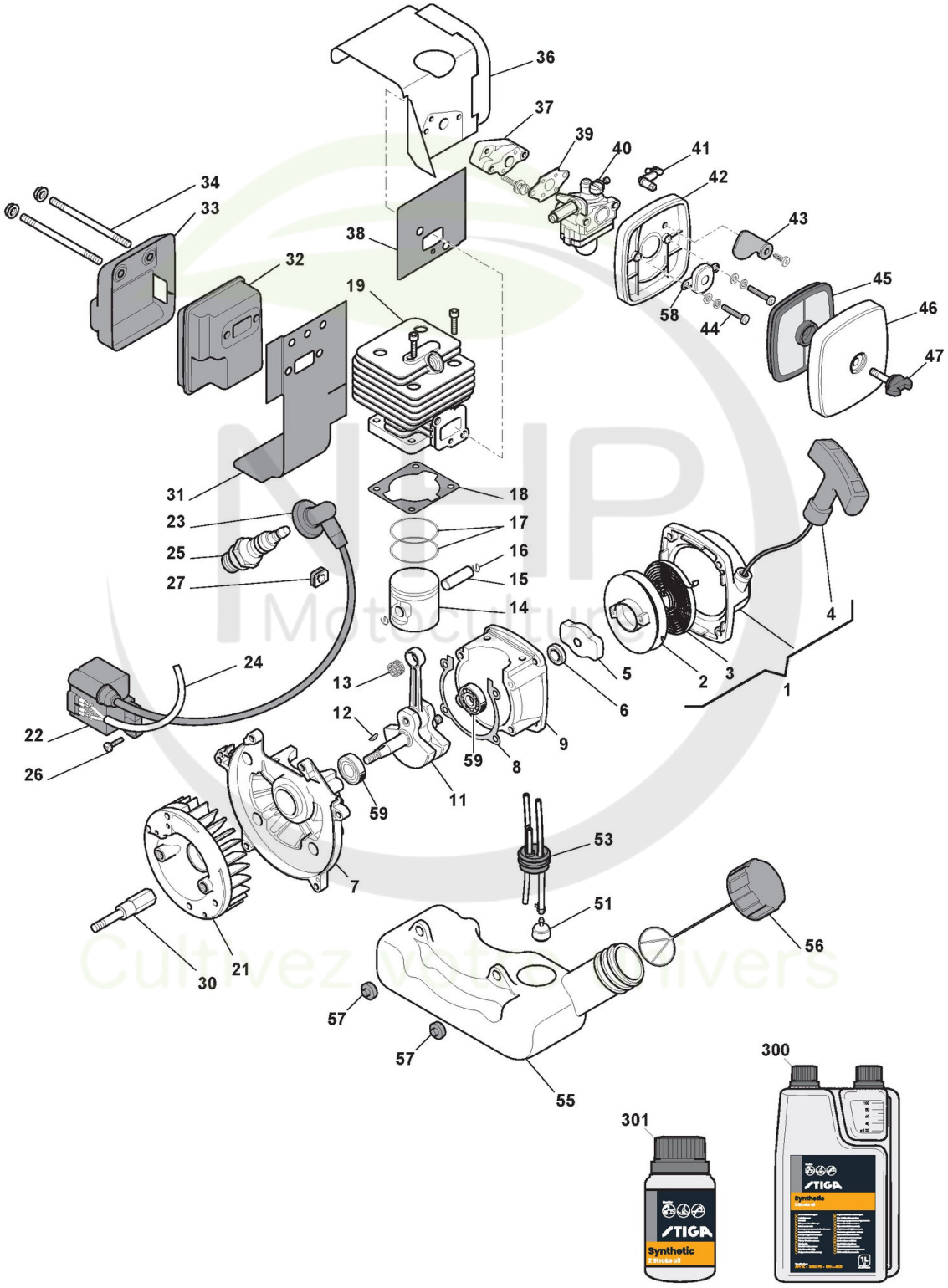



Copyright ST. S.P.A.

# Moteur

| Réf. N° | Q.té : | Code article | Description | Articles | De | Jusqu'à |
|---|---|---|---|---|---|---|
| 1 | 1 | 183058031/0 cliquez ici | Ens. Démarreur | | | |
| 2 | 1 | 123604006/0 cliquez ici | Poulie Démarrage | | | |
| 3 | 1 | 123430584/0 cliquez ici | Ressort | | | |
| 4 | 1 | 123300012/0 cliquez ici | Poignée Démarrage | | | |
| 5 | 1 | 183082002/0 cliquez ici | Ens.Coupe Démarreur | | | |
| 6 | 2 | 119035159/0 cliquez ici | Anneau De Tenue | | | |
| 7 | 1 | 123685025/0 cliquez ici | Motorabdeckung | | | |
| 8 | 1 | 123280046/0 cliquez ici | Garniture Carter | | | |
| 9 | 1 | 123685024/0 cliquez ici | Motorabdeckung | | | |
| 11 | 1 | 123020024/0 cliquez ici | Arbre Moteur | | | |
| 12 | 1 | 123072004/0 cliquez ici | Languette Volant | | | |
| 13 | 1 | 123235006/0 cliquez ici | Cage À Roulements | | | |
| 14 | 1 | 123590007/0 cliquez ici | Piston | | | |
| 15 | 1 | 123760005/0 cliquez ici | Pointeau Piston | | | |
| 16 | 2 | 123202005/0 cliquez ici | Circlip Pointeau | | | |
| 17 | 2 | 123204009/0 cliquez ici | Collier Élastique | | | |
| 18 | 1 | 123280044/0 cliquez ici | Dichtung Basis Zylinder | | | |
| 19 | 1 | 123071021/0 cliquez ici | Cylindre | | | |
| 21 | 1 | 123880010/0 cliquez ici | Ens. Volant | | | |
| 22 | 1 | 118801574/0 cliquez ici | Bobine Électronique | | | |
| 23 | 1 | 123053004/0 cliquez ici | Capuchon Bougie | | | |
| 24 | 1 | 123065040/0 cliquez ici | Câble Masse | | | |
| 25 | 1 | 3210024 | Bougie | | | |
| 26 | 2 | 123878070/0 cliquez ici | Vis | | | |
| 27 | 1 | 123275023/0 cliquez ici | Lippklampe | | | |
| 30 | 1 | 123020029/0 cliquez ici | Arbre | | | |
| 31 | 1 | 123280057/0 cliquez ici | Garniture Silencieux | | | |
| 32 | 1 | 183740016/0 cliquez ici | Silencieux | | | |
| 33 | 1 | 123600068/0 cliquez ici | Protection Silencieux | | | |
| 34 | 2 | 123878071/0 cliquez ici | Vis | | | |
| 36 | 1 | 123600069/0 cliquez ici | Protection | | | |
| 37 | 1 | 123073508/0 cliquez ici | Collecteur D'Aspiration | | | |
| 38 | 1 | 123280058/0 cliquez ici | Joint Collecteur-Cylindre | | | |
| 39 | 1 | 123280059/0 cliquez ici | Joint Collecteur-Carburateur | | | |
| 40 | 1 | 123054033/0 cliquez ici | Carburateur | | | |
| 41 | 1 | 123315090/0 cliquez ici | Levier Air | | | |
| 42 | 1 | 123040003/0 cliquez ici | Support Filtre À Air | | | |
| 43 | 1 | 123190001/0 cliquez ici | Vanne Starter | | | |
| 44 | 2 | 123878072/0 cliquez ici | Vis | | | |
| 45 | 1 | 123220012/0 cliquez ici | Filtre À Air | | | |
| 46 | 1 | 123090031/0 cliquez ici | Couvre-Filtre À Air | | | |
| 47 | 1 | 123878073/0 cliquez ici | Vis | | | |
| 51 | 1 | 183520006/0 cliquez ici | Plongeur Mélange | | | |
| 53 | 1 | 123275021/0 cliquez ici | Caoutchouc Passe-Câble | | | |
| 55 | 1 | 123733004/0 cliquez ici | Réservoir à carburant | | | |
| 56 | 1 | 183790009/0 cliquez ici | Bouchon Mélange | | | |
| 57 | 2 | 123280060/0 cliquez ici | Joint d'étanchéité | | | |
| 58 | 1 | 118802269/0 cliquez ici | Bride | | | |


Copyright ST. S.P.A.

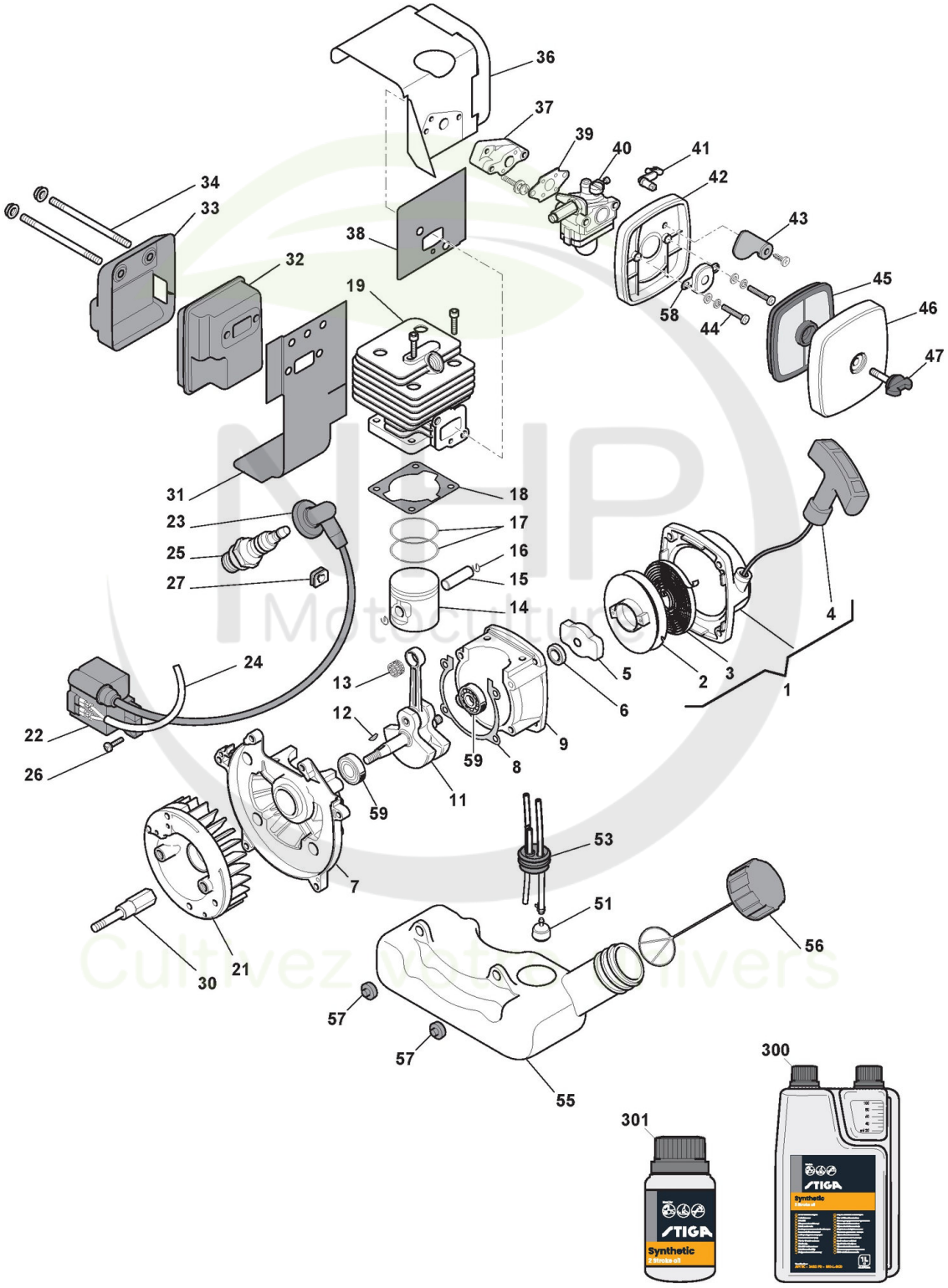



Copyright ST. S.P.A.

| Réf. N° | Q.té : | Code article | Description | Articles | De | Jusqu'à |
|---|---|---|---|---|---|---|
| 59 | 2 | 6981110 | Roulement À Aiguilles | | | |
| 300 | 1 | 1111-9230-01 cliquez ici | Huile moteur synthétique 2 temps 1 Lt, Dozer | | | |
| 300 | 1 | 1111-9243-01 cliquez ici | Only for Italian Market | Solo per mercato Italiano/Only Italian Market | | |
| 301 | 1 | 1111-9231-01 cliquez ici | Huile moteur synthétique 2 temps 0,1 Lt | | | |
| 301 | 1 | 1111-9269-01 cliquez ici | Only for Italian Market | Solo per mercato Italiano/Only Italian Market | | |

NHP Motoculture
Cultivez votre univers


Copyright ST. S.P.A.

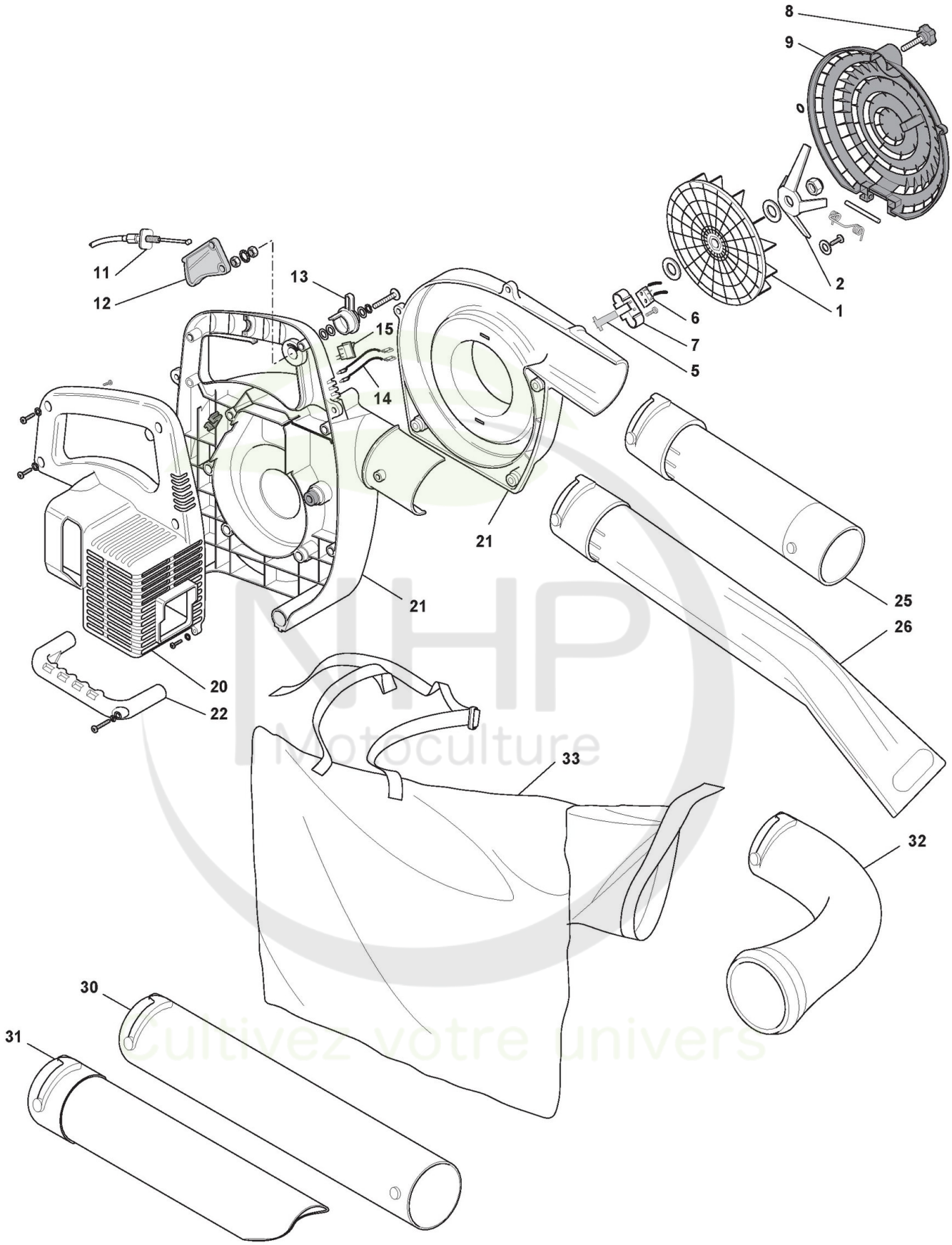



Copyright ST. S.P.A.

# Carter

| Réf. N° | Q.té : | Code article | Description | Articles | De | Jusqu'à |
|---|---|---|---|---|---|---|
| 1 | 1 | 123876002/0 cliquez ici | Ventilateur | | | |
| 2 | 1 | 123305003/0 cliquez ici | Lame | | | |
| 5 | 1 | 123606004/0 cliquez ici | Plaque D'Arrêt | | | |
| 6 | 1 | 123303005/0 cliquez ici | Interrupteur | | | |
| 7 | 1 | 123671500/0 cliquez ici | Plaque D'Arrêt | | | |
| 8 | 1 | 123593506/0 cliquez ici | Pommeau | | | |
| 9 | 1 | 123109575/0 cliquez ici | Grille D'Aspiration | | | |
| 11 | 1 | 123065042/0 cliquez ici | Câble Accélérateur | | | |
| 12 | 1 | 123315091/0 cliquez ici | Levier Accélérateur | | | |
| 13 | 1 | 123315092/0 cliquez ici | Blocage De L'Accélérateur | | | |
| 14 | 1 | 123065041/0 cliquez ici | Câble Arrêt | | | |
| 15 | 1 | 123303004/0 cliquez ici | Interrupteur | | | |
| 20 | 1 | 123600070/0 cliquez ici | Demi-Poignées Jaunes | | | |
| 21 | 1 | 183107500/0 cliquez ici | Convoyeur Air Jaune | | | |
| 22 | 1 | 123700064/0 cliquez ici | Poignée Inférieure | | | |
| 25 | 1 | 123867016/0 cliquez ici | Premier Tuyau Souffleur | | | |
| 26 | 1 | 123867015/0 cliquez ici | Deuxième Tuyau Souffleur | | | |
| 30 | 1 | 183869071/1 cliquez ici | Premier Tuyau Aspirateur | | | |
| 31 | 1 | 118800595/0 cliquez ici | Deuxième Tuyau Aspirateur | | | |
| 32 | 1 | 123867017/0 cliquez ici | Tuyau Raccord Sac | | | |
| 33 | 1 | 123666000/0 cliquez ici | Sac De Ramassage | | | |

NHP Motoculture
Cultivez votre univers


Copyright ST. S.P.A.