Retrouvez cette pièce sur nhp-motoculture.fr en cliquant sur le numéro de référence

STIGA

SBL 260 H (2012)

255026002/10



Spare parts list
Reservdelar
Repuestos
Ersatzteile
Pièces détachées
Reserve onderdelen
Catalogo ricambi

NHP Motoculture
Cultivez votre univers

- Use ST. S.p.A. Genuine Spare Parts specified in the parts list for repair and/or replacement.
- The contents described in the parts list may change due to improvement.
- The drawings of the spare parts are only indicative And might Not represent the part in question exactly.
- The indications "right" - "left" - "front" - "rear" refer to the position of the operator when using the machine.
- When placing orders of parts for repair And/Or replacement, make sure that the illustrated parts list Is the one applying to the machine's year of manufacture, as shown on the identification plate attached to the machine.

All rights reserved. No part Of this material may be reproduced Or transmitted, in any form Or by any means, electronic Or mechanical, including photocopying, recording Or by any information storage And retrieval system, without permision in writing from ST. S.p.A.

Copyright ST. S.P.A.

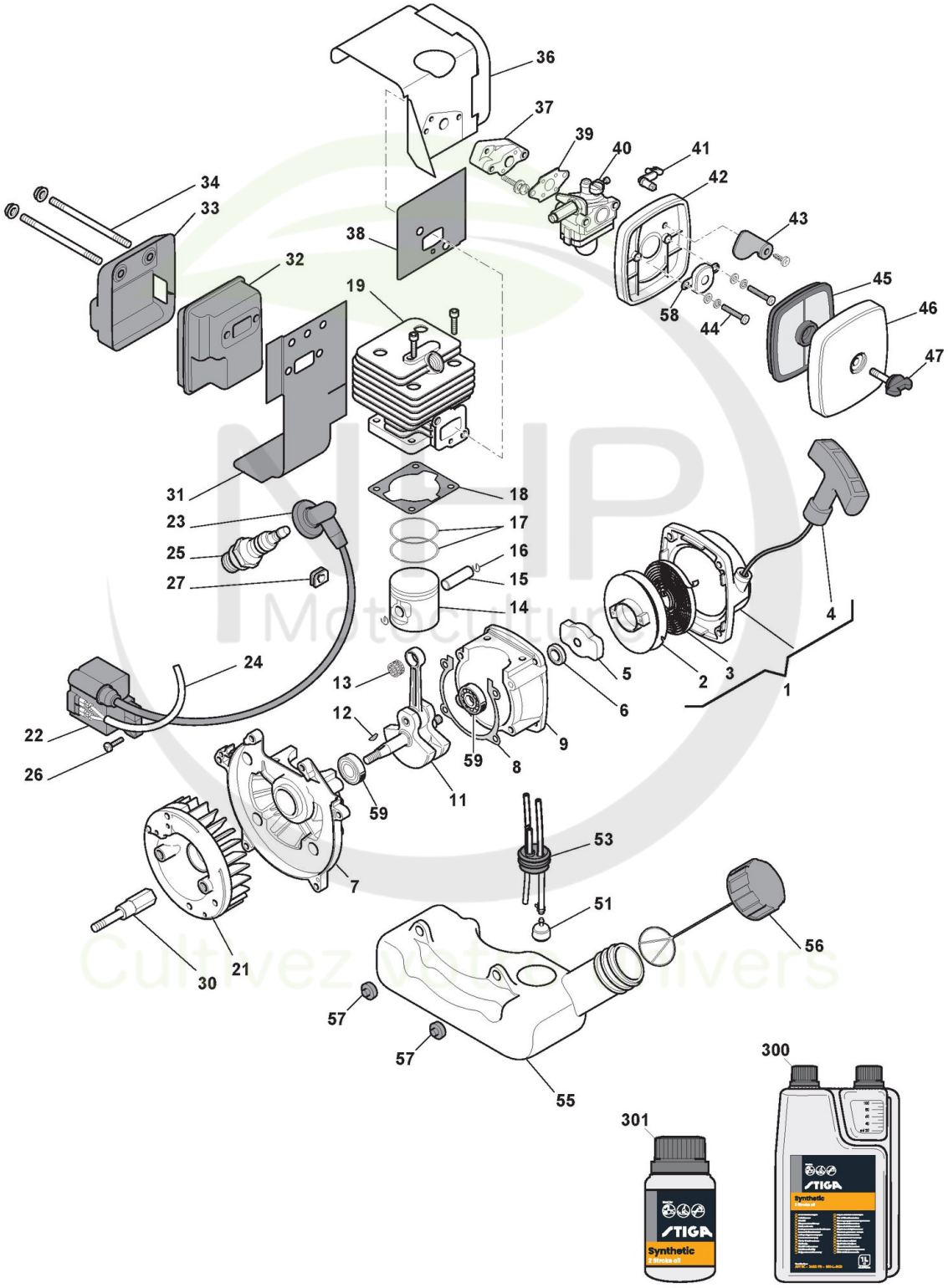

Copyright ST. S.P.A.

Moteur

Réf. N°	Q.té :	Code article	Description	Articles	De	Jusqu'à
1	1	183058031/0 cliquez ici	Ens. Démarreur			
2	1	123604006/0 cliquez ici	Poulie Démarrage			
3	1	123430584/0 cliquez ici	Ressort			
4	1	123300012/0 cliquez ici	Poignée Démarrage			
5	1	183082002/0 cliquez ici	Ens.Coupe Démarreur			
6	2	119035159/0 cliquez ici	Anneau De Tenue			
7	1	123685025/0 cliquez ici	Motorabdeckung			
8	1	123280046/0 cliquez ici	Garniture Carter			
9	1	123685024/0 cliquez ici	Motorabdeckung			
11	1	123020024/0 cliquez ici	Arbre Moteur			
12	1	123072004/0 cliquez ici	Languette Volant			
13	1	123235006/0 cliquez ici	Cage À Roulements			
14	1	123590007/0 cliquez ici	Piston			
15	1	123760005/0 cliquez ici	Pointeau Piston			
16	2	123202005/0 cliquez ici	Circlip Pointeau			
17	2	123204009/0 cliquez ici	Collier Élastique			
18	1	123280044/0 cliquez ici	Dichtung Basis Zylinder			
19	1	123071021/0 cliquez ici	Cylindre			
21	1	123880010/0 cliquez ici	Ens. Volant			
22	1	118801574/0 cliquez ici	Bobine Électronique			
23	1	123053004/0 cliquez ici	Capuchon Bougie			
24	1	123065040/0 cliquez ici	Câble Masse			
25	1	3210024	Bougie			
26	2	123878070/0 cliquez ici	Vis			
27	1	123275023/0 cliquez ici	Lippklampe			
30	1	123020029/0 cliquez ici	Arbre			
31	1	123280057/0 cliquez ici	Garniture Silencieux			
32	1	183740016/0 cliquez ici	Silencieux			
33	1	123600068/0 cliquez ici	Protection Silencieux			
34	2	123878071/0 cliquez ici	Vis			
36	1	123600069/0 cliquez ici	Protection			
37	1	123073508/0 cliquez ici	Collecteur D'Aspiration			
38	1	123280058/0 cliquez ici	Joint Collecteur-Cylindre			
39	1	123280059/0 cliquez ici	Joint Collecteur-Carburateur			
40	1	123054033/0 cliquez ici	Carburateur			
41	1	123315090/0 cliquez ici	Levier Air			
42	1	123040003/0 cliquez ici	Support Filtre À Air			
43	1	123190001/0 cliquez ici	Vanne Starter			
44	2	123878072/0 cliquez ici	Vis			
45	1	123220012/0 cliquez ici	Filtre À Air			
46	1	123090031/0 cliquez ici	Couvre-Filtre À Air			
47	1	123878073/0 cliquez ici	Vis			
51	1	183520006/0 cliquez ici	Plongeur Mélange			
53	1	123275021/0 cliquez ici	Caoutchouc Passe-Câble			
55	1	123733004/0 cliquez ici	Réservoir à carburant			
56	1	183790009/0 cliquez ici	Bouchon Mélange			
57	2	123280060/0 cliquez ici	Joint d'étanchéité			
58	1	118802269/0 cliquez ici	Bride			

Copyright ST. S.P.A.

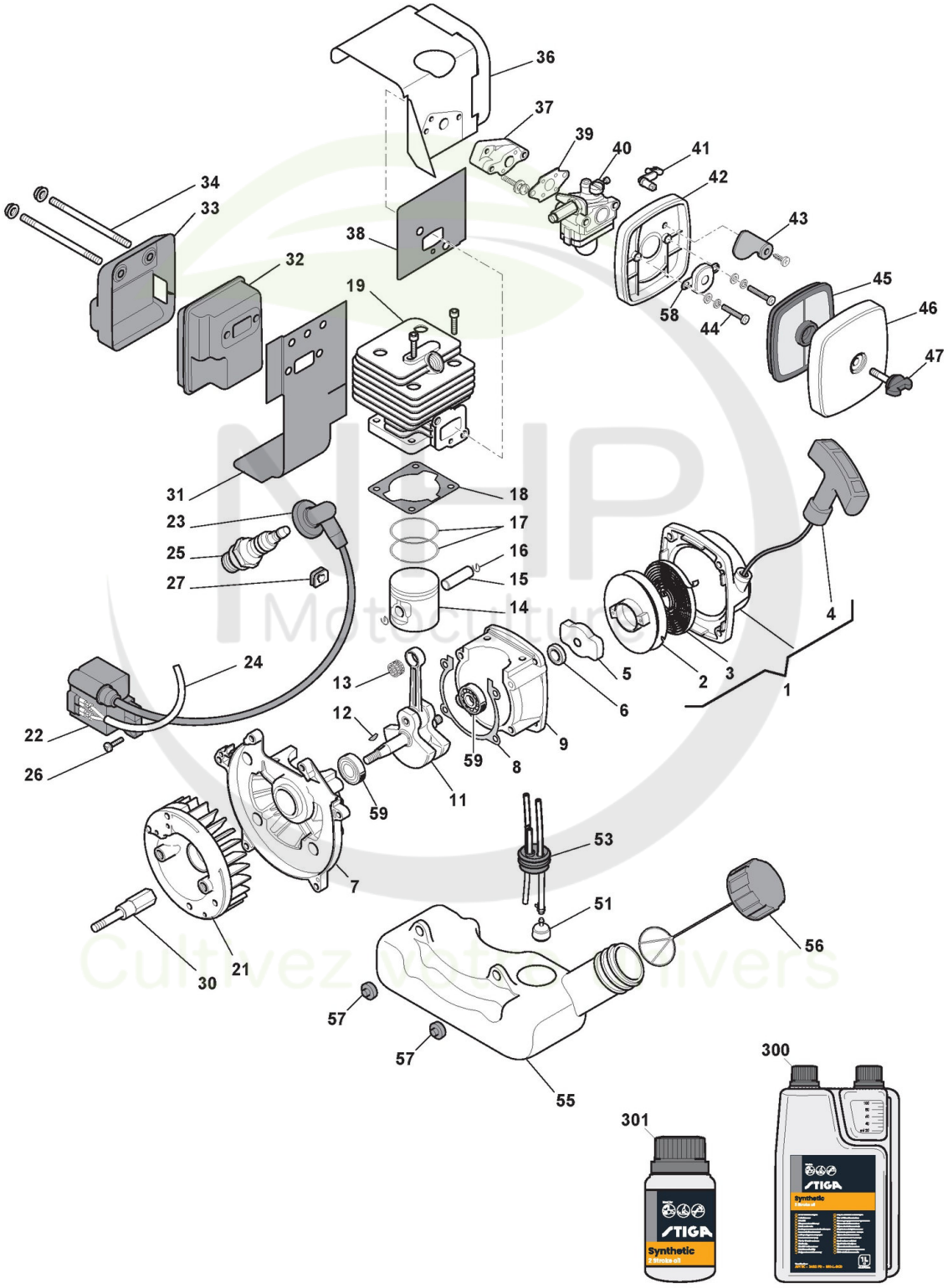

Copyright ST. S.P.A.

Réf. N°	Q.té :	Code article	Description	Articles	De	Jusqu'à
59	2	6981110	Roulement À Aiguilles			
300	1	1111-9230-01 cliquez ici	Huile moteur synthétique 2 temps 1 Lt, Dozer			
300	1	1111-9243-01 cliquez ici	Only for Italian Market	Solo per mercato Italiano/Only Italian Market		
301	1	1111-9231-01 cliquez ici	Huile moteur synthétique 2 temps 0,1 Lt			
301	1	1111-9269-01 cliquez ici	Only for Italian Market	Solo per mercato Italiano/Only Italian Market		

NHP Motoculture
Cultivez votre univers

Copyright ST. S.P.A.

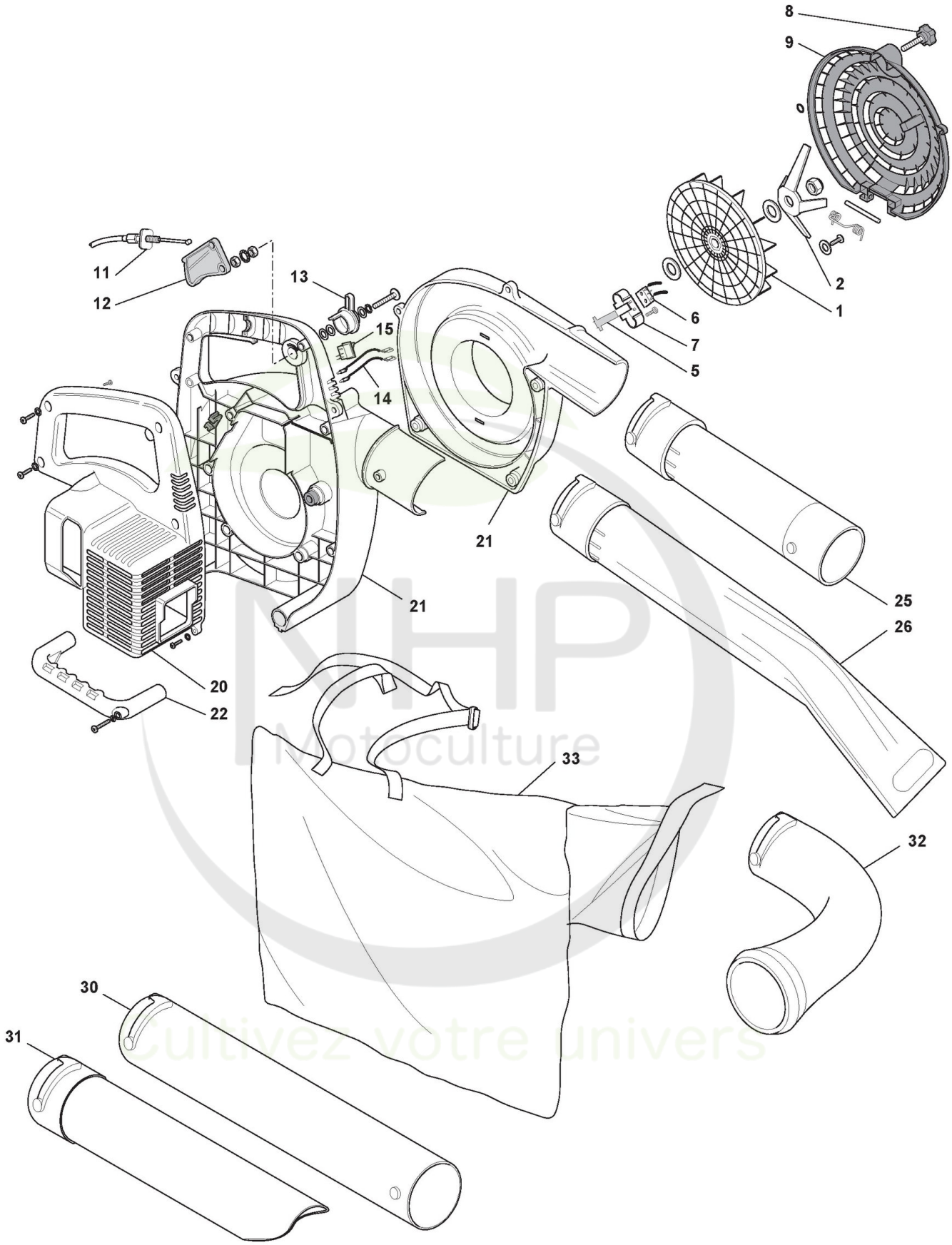

Copyright ST. S.P.A.

Carter

Réf. N°	Q.té :	Code article	Description	Articles	De	Jusqu'à
1	1	123876002/0 cliquez ici	Ventilateur			
2	1	123305003/0 cliquez ici	Lame			
5	1	123606004/0 cliquez ici	Plaque D'Arrêt			
6	1	123303005/0 cliquez ici	Interrupteur			
7	1	123671500/0 cliquez ici	Plaque D'Arrêt			
8	1	123593506/0 cliquez ici	Pommeau			
9	1	123109575/0 cliquez ici	Grille D'Aspiration			
11	1	123065042/0 cliquez ici	Câble Accélérateur			
12	1	123315091/0 cliquez ici	Levier Accélérateur			
13	1	123315092/0 cliquez ici	Blocage De L'Accélérateur			
14	1	123065041/0 cliquez ici	Câble Arrêt			
15	1	123303004/0 cliquez ici	Interrupteur			
20	1	123600070/0 cliquez ici	Demi-Poignées Jaunes			
21	1	183107500/0 cliquez ici	Convoyeur Air Jaune			
22	1	123700064/0 cliquez ici	Poignée Inférieure			
25	1	123867016/0 cliquez ici	Premier Tuyau Souffleur			
26	1	123867015/0 cliquez ici	Deuxième Tuyau Souffleur			
30	1	183869071/1 cliquez ici	Premier Tuyau Aspirateur			
31	1	118800595/0 cliquez ici	Deuxième Tuyau Aspirateur			
32	1	123867017/0 cliquez ici	Tuyau Raccord Sac			
33	1	123666000/0 cliquez ici	Sac De Ramassage			

NHP Motoculture
Cultivez votre univers

Copyright ST. S.P.A.