Retrouvez cette pièce sur nhp-motoculture.fr en cliquant sur le numéro de référence

STIGA

SBL 327 V (2019)

255127002/15



Spare parts list
Reservdelar
Repuestos
Ersatzteile
Pièces détachées
Reserve onderdelen
Catalogo ricambi

NHP Motoculture
Cultivez votre univers

- Use ST. S.p.A. Genuine Spare Parts specified in the parts list for repair and/or replacement.
- The contents described in the parts list may change due to improvement.
- The drawings of the spare parts are only indicative And might Not represent the part in question exactly.
- The indications "right" - "left" - "front" - "rear" refer to the position of the operator when using the machine.
- When placing orders of parts for repair And/Or replacement, make sure that the illustrated parts list Is the one applying to the machine's year of manufacture, as shown on the identification plate attached to the machine.

All rights reserved. No part Of this material may be reproduced Or transmitted, in any form Or by any means, electronic Or mechanical, including photocopying, recording Or by any information storage And retrieval system, without permision in writing from ST. S.p.A.

Copyright ST. S.P.A.

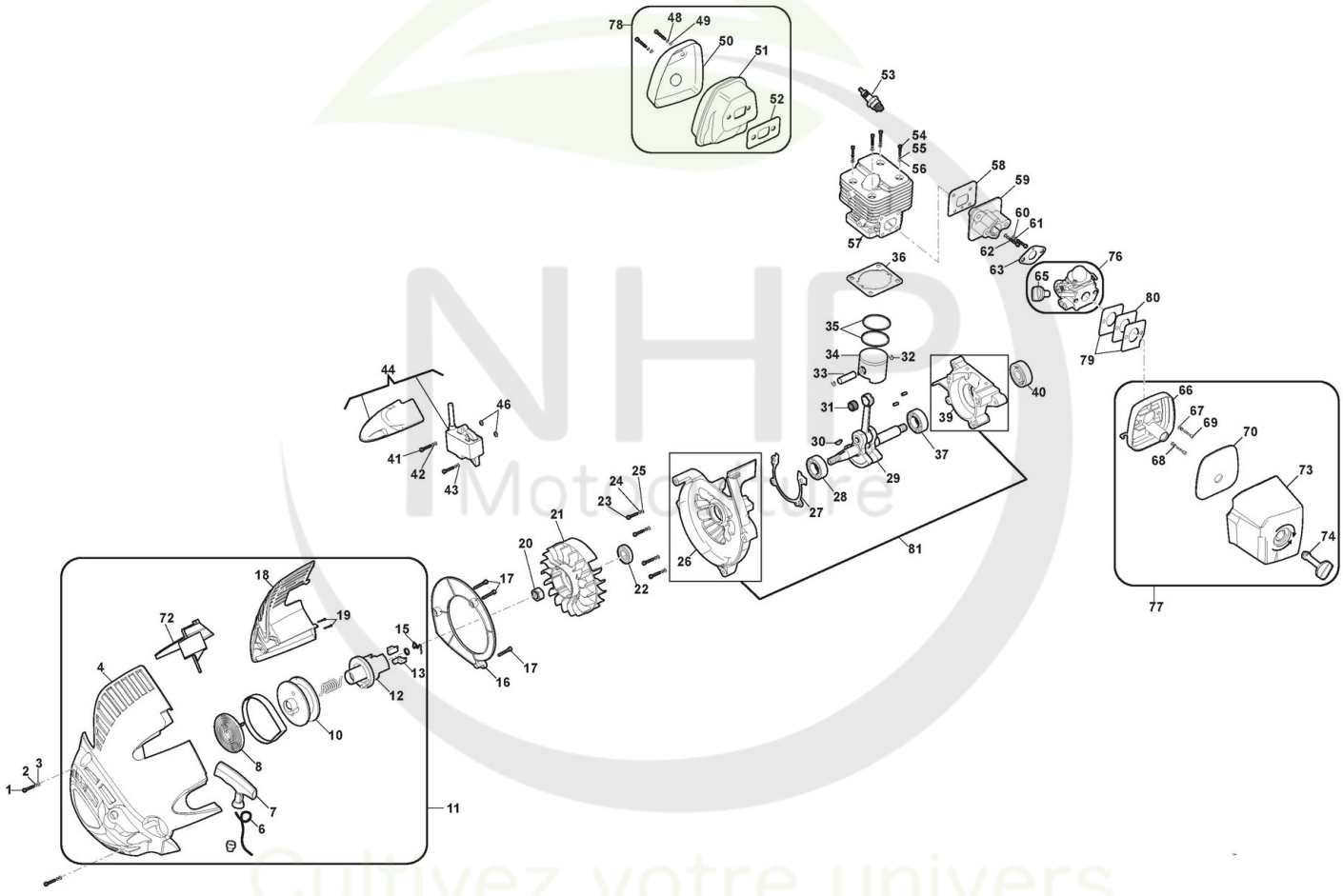

NHP Motoculture
Cultivez votre univers

Copyright ST. S.P.A.

Moteur

Réf. N°	Q.té :	Code article	Description	Articles	De	Jusqu'à
1	3	2132550	Vis			
2	3	112581500/0 cliquez ici	Grower			
3	3	112521320/0 cliquez ici	Rondelle			
4	1	322055259/0 cliquez ici	Carter Démarrage, Jaune			
6	1	123234005/0 cliquez ici	Câble Démarrage			
7	1	118803135/0 cliquez ici	Poignée Démarrage			
8	1	118803058/0 cliquez ici	Ressort Démarrage			
10	1	118803060/0 cliquez ici	Poulie Démarrage			
11	1	118803134/0 cliquez ici	Démarreur, Jaune			
12	1	118803061/0 cliquez ici	Engrenage			
13	2	118803062/0 cliquez ici	Cliquet De Lanceur			
15	1	118806309/0 cliquez ici	Pawl Circlip			
16	1	118803063/0 cliquez ici	Deflecteur			
17	3	112726389/0 cliquez ici	Vis			
18	1	118803064/0 cliquez ici	Couvercle Silencieux			
19	2	112727810/0 cliquez ici	Vis			
20	1	123120008/0 cliquez ici	Ecrou			
21	1	118803065/0 cliquez ici	Volant Aimant			
22	1	118550599/0 cliquez ici	Anneau De Tenue			
23	4	2132550	Vis			
24	4	112581500/0 cliquez ici	Grower			
25	4	112521320/0 cliquez ici	Rondelle			
26	1	118803066/0 cliquez ici	Motorabdeckung			
27	1	118803067/0 cliquez ici	Joint d'étanchéité			
28	1	3112030	Roulement À Billes			
29	1	118803068/0 cliquez ici	Arbre Moteur			
30	1	3151050	Languette Volant			
31	1	118803069/0 cliquez ici	Cage À Roulements			
32	2	123202006/0 cliquez ici	Circlip Pointeau			
33	1	118803070/0 cliquez ici	Pointeau Piston			
34	1	118803071/0 cliquez ici	Piston			
35	2	118803072/0 cliquez ici	Collier Élastique			
36	1	118803073/0 cliquez ici	Garniture Cylindre			
37	1	3112030	Roulement À Billes			
39	1	118803075/0 cliquez ici	Motorabdeckung			
40	1	118550599/0 cliquez ici	Anneau De Tenue			
41	2	2132510	Vis			
42	2	112581200/0 cliquez ici	Grower			
43	2	112523000/1 cliquez ici	Rondelle			
44	1	118803076/0 cliquez ici	Bobine Électronique			
46	2	118804612/0 cliquez ici	Protection thermique			
48	2	112581500/0 cliquez ici	Grower			
49	2	112521320/0 cliquez ici	Rondelle			
50	1	118803079/0 cliquez ici	Couvercle Silencieux			
51	1	118803080/0 cliquez ici	Silencieux			
52	1	118803081/0 cliquez ici	Garniture Silencieux			
53	1	3210024	Bougie			
54	4	2132550	Vis			

Copyright ST. S.P.A.

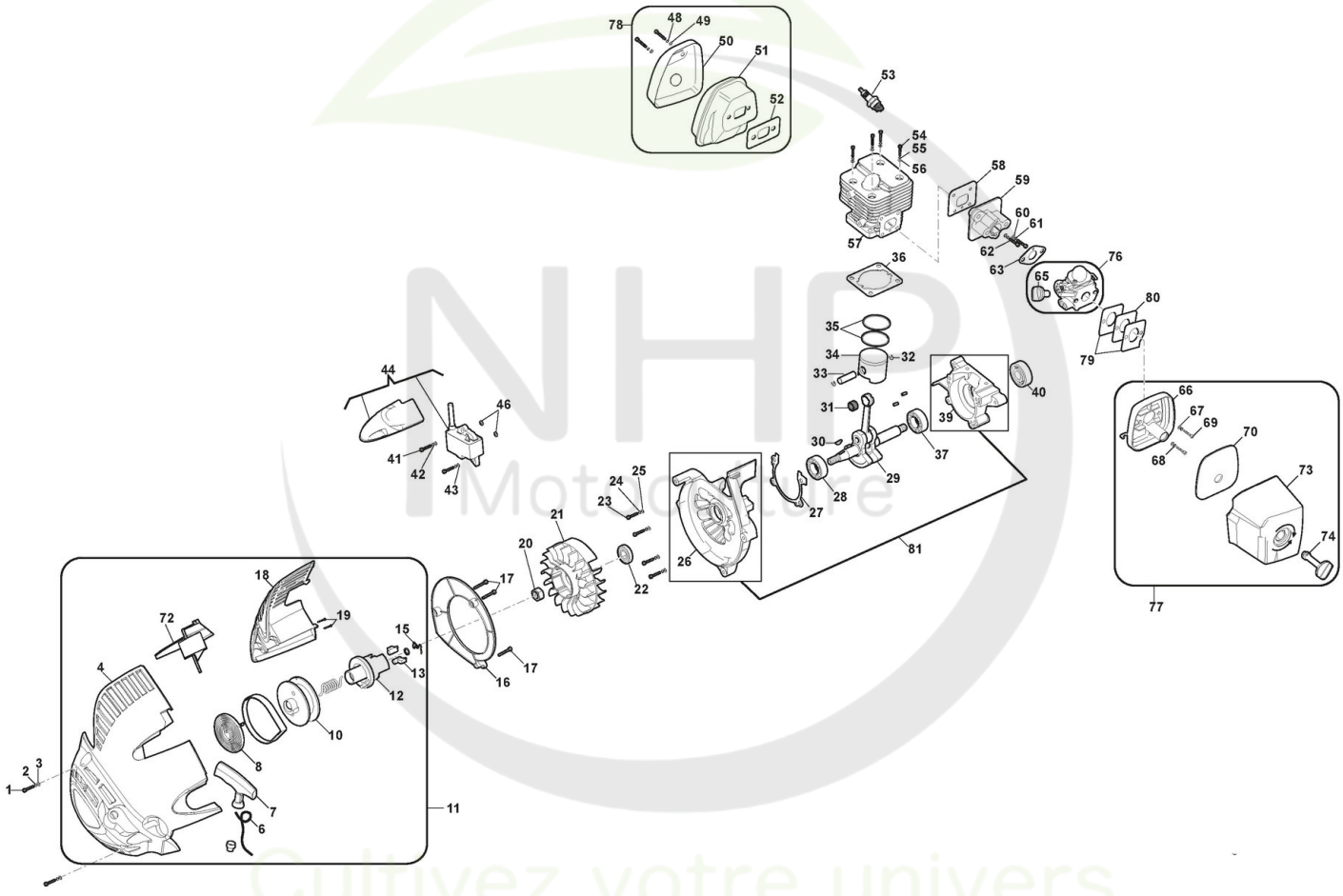

NHP Motoculture
Cultivez votre univers

Copyright ST. S.P.A.

Moteur

Réf. N°	Q.té :	Code article	Description	Articles	De	Jusqu'à
55	4	112581500/0 cliquez ici	Grower			
56	4	112521320/0 cliquez ici	Rondelle			
57	1	118803082/0 cliquez ici	Cylindre			
58	1	118803083/0 cliquez ici	Joint d'étanchéité			
59	1	118803084/0 cliquez ici	Collecteur D'Aspiration			
60	2	112521320/0 cliquez ici	Rondelle			
61	2	112581500/0 cliquez ici	Grower			
62	2	2132550	Vis			
63	1	118803085/0 cliquez ici	Garnitures Carburateur			
65	1	118803087/0 cliquez ici	Poignèe			
66	1	118803088/0 cliquez ici	Base Filter Air			
67	2	112521320/0 cliquez ici	Rondelle			
68	2	112581500/0 cliquez ici	Grower			
69	2	6981104	Dotation Visserie			
70	1	118803089/0 cliquez ici	Filtre À Air			
72	1	118804611/0 cliquez ici	Caoutchouc			
73	1	322055261/0 cliquez ici	Couvre-Filtre	Yellow		
74	1	118803090/0 cliquez ici	Poignèe	Black		
76	1	118804969/0 cliquez ici	Ens. Carburateur			
77	1	118804970/0 cliquez ici	Ens. Filtre À Air	Yellow		
78	1	118804971/0 cliquez ici	Ens. Silencieux			
79	2	118805290/0 cliquez ici	Joint d'étanchéité		S/N	
80	1	118805291/0 cliquez ici	Joint d'étanchéité		S/N	
81	1	118803075/1 cliquez ici	Couple Carter Moteur		S/N 20CC1BLO 000181	

NHP Motoculture
Cultivez votre univers

Copyright ST. S.P.A.

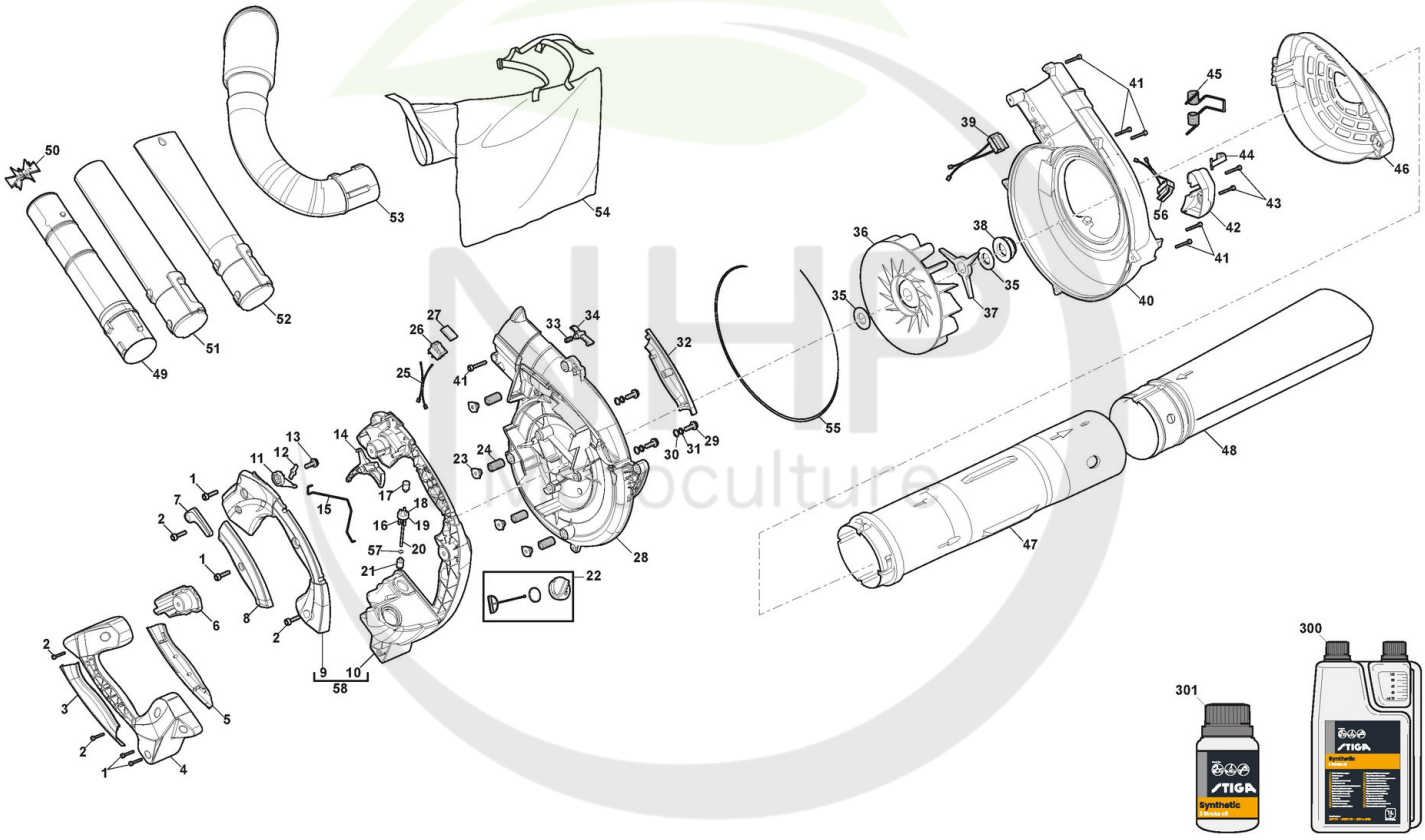

Copyright ST. S.P.A.

Carter

Réf. N°	Q.té :	Code article	Description	Articles	De	Jusqu'à
1	4	112728099/1 cliquez ici	Vis			
2	4	112727795/0 cliquez ici	Vis			
3	1	118803091/0 cliquez ici	Couvercle Poignée			
4	1	118803092/0 cliquez ici	Poignée			
5	1	118803093/0 cliquez ici	Couvercle Poignée			
6	1	118803094/0 cliquez ici	Support			
7	1	118803095/0 cliquez ici	Poignèe			
8	1	118803096/0 cliquez ici	Griffkappe, Linke			
9	1	118803097/0 cliquez ici	Branche Gauche			
10	1	118803098/0 cliquez ici	Branche Droit			
11	1	118803099/0 cliquez ici	Levier			
12	1	118803100/0 cliquez ici	Reed			
13	1	112735404/0 cliquez ici	Vis			
14	1	118803101/0 cliquez ici	Levier Accélérateur Rouge			
15	1	118803102/0 cliquez ici	Tige			
16	1	118803103/0 cliquez ici	Tuyau Aspiration Carburant			
17	1	118803104/0 cliquez ici	Balancier			
18	1	118803105/0 cliquez ici	Tuyau Refoul. Huile			
19	1	118803106/0 cliquez ici	Butée			
20	1	118803107/0 cliquez ici	Tube Essence			
21	1	118800199/0 cliquez ici	Filtre Carburant			
22	1	118800241/0 cliquez ici	Bouhcon Mélange			
23	4	118803108/0 cliquez ici	Fixation Block			
24	4	118803109/0 cliquez ici	Ressort			
25	1	118803110/0 cliquez ici	Cable			
26	1	118803111/0 cliquez ici	Interrupteur			
27	1	118803112/0 cliquez ici	Bouchon			
28	1	118803113/0 cliquez ici	Convoyeur Air			
29	3	2132550	Vis			
30	3	112521320/0 cliquez ici	Rondelle			
31	3	112581500/0 cliquez ici	Grower			
32	1	118803114/0 cliquez ici	Griffkappe, Renchte			
33	1	118803115/0 cliquez ici	Ressort			
34	1	118803116/0 cliquez ici	Fixed link			
35	2	118803117/0 cliquez ici	Rondelle			
36	1	118803118/0 cliquez ici	Fan			
37	1	118803119/0 cliquez ici	Lame			
38	1	118803120/0 cliquez ici	Ecrou			
39	1	118803121/0 cliquez ici	Interrupteur			
40	1	118803122/0 cliquez ici	Convoyeur Air			
41	6	112728099/1 cliquez ici	Vis			
42	1	118803123/0 cliquez ici	Couvercle Protection			
43	2	112726389/0 cliquez ici	Vis			
44	1	118803124/0 cliquez ici	Levier			
45	1	118803125/0 cliquez ici	Ressort			
46	1	322055260/0 cliquez ici	Grille D'Aspiration, Jaune			
47	1	118803126/0 cliquez ici	Tuyau aspirateur			
48	1	118803127/0 cliquez ici	Tuyau aspirateur			

Copyright ST. S.P.A.

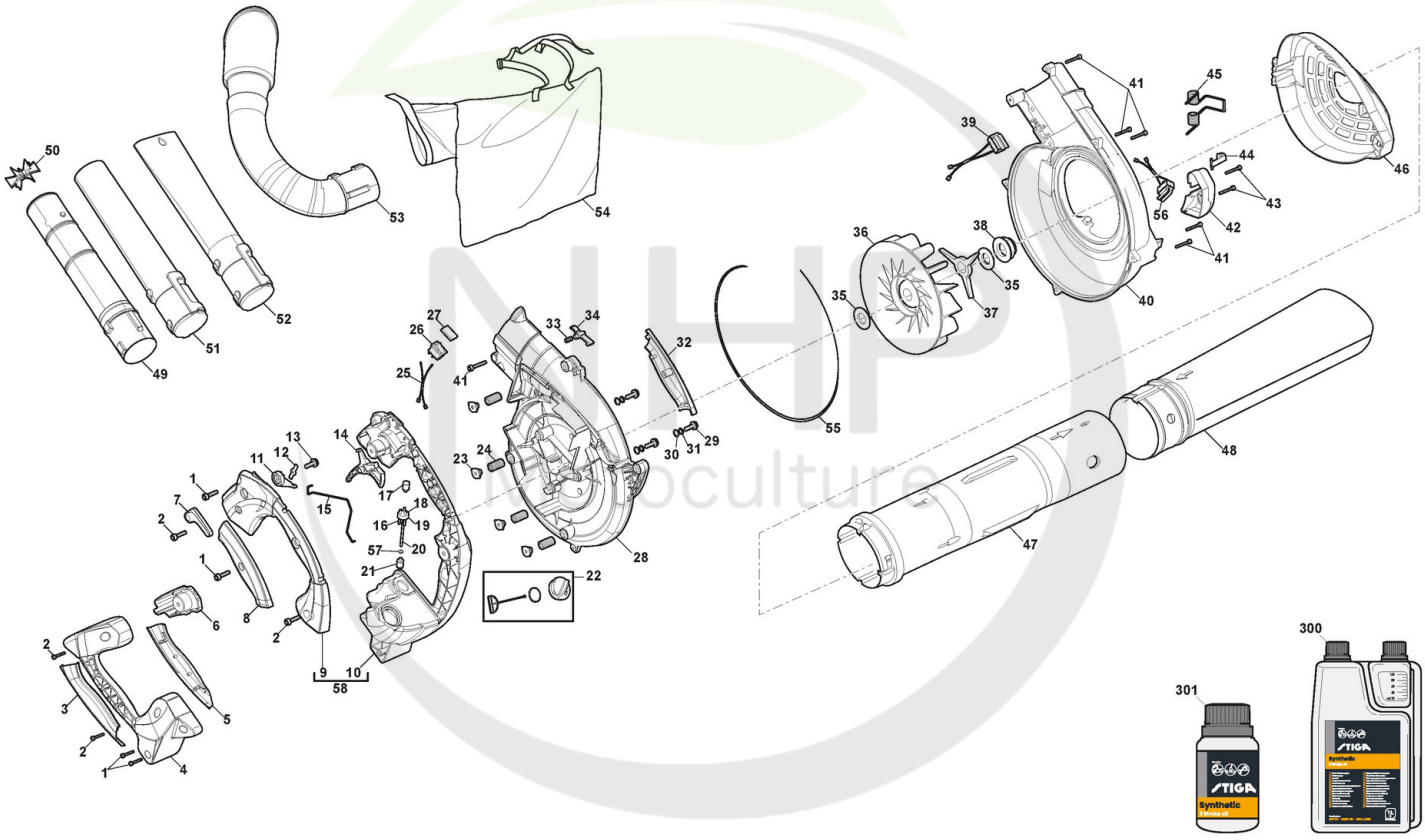

Cultivez votre univers

Copyright ST. S.P.A.

Carter

Réf. N°	Q.té :	Code article	Description	Articles	De	Jusqu'à
49	1	118803128/0 cliquez ici	Premier Tuyau Souffleur			
50	1	118803129/0 cliquez ici	Shredder			
51	1	118803130/0 cliquez ici	Troisième Tuyau Souffleur			
52	1	118803131/0 cliquez ici	Deuxième Tuyau Souffleur			
53	1	118803132/0 cliquez ici	Tuyau Raccord Sac			
54	1	118803133/0 cliquez ici	Sac De Ramassage			
55	1	118804610/0 cliquez ici	Garniture			
56	1	118804609/0 cliquez ici	Interrupteur			
57	1	118804613/0 cliquez ici	Anneau Élastique			
58	1	118803098/1 cliquez ici	Kit de couvercle de poignée			
300	1	1111-9230-01 cliquez ici	Huile moteur synthétique 2 temps 1 Lt, Dozer			
300	1	1111-9243-01 cliquez ici	Only for Italian Market	Solo per mercato Italiano/Only Italian Market		
301	1	1111-9231-01 cliquez ici	Huile moteur synthétique 2 temps 0,1 Lt			
301	1	1111-9269-01 cliquez ici	Only for Italian Market	Solo per mercato Italiano/Only Italian Market		

NHP Motoculture
Cultivez votre univers

Copyright ST. S.P.A.