Retrouvez cette pièce sur nhp-motoculture.fr en cliquant sur le numéro de référence

STIGA

SBL 620 B (2007)

255062002/06

Spare parts list
Reservdelar
Repuestos
Ersatzteile
Pièces détachées
Reserve onderdelen
Catalogo ricambi

NHP Motoculture
Cultivez votre univers

● Use ST. S.p.A. Genuine Spare Parts specified in the parts list for repair and/or replacement.
● The contents described in the parts list may change due to improvement.
● The drawings of the spare parts are only indicative And might Not represent the part in question exactly.
● The indications "right" - "left" - "front" - "rear" refer to the position of the operator when using the machine.
● When placing orders of parts for repair And/Or replacement, make sure that the illustrated parts list Is the one applying to the machine's year of manufacture, as shown on the identification plate attached to the machine.

All rights reserved. No part Of this material may be reproduced Or transmitted, in any form Or by any means, electronic Or mechanical, including photocopying, recording Or by any information storage And retrieval system, without permision in writing from ST. S.p.A.

Copyright ST. S.P.A.

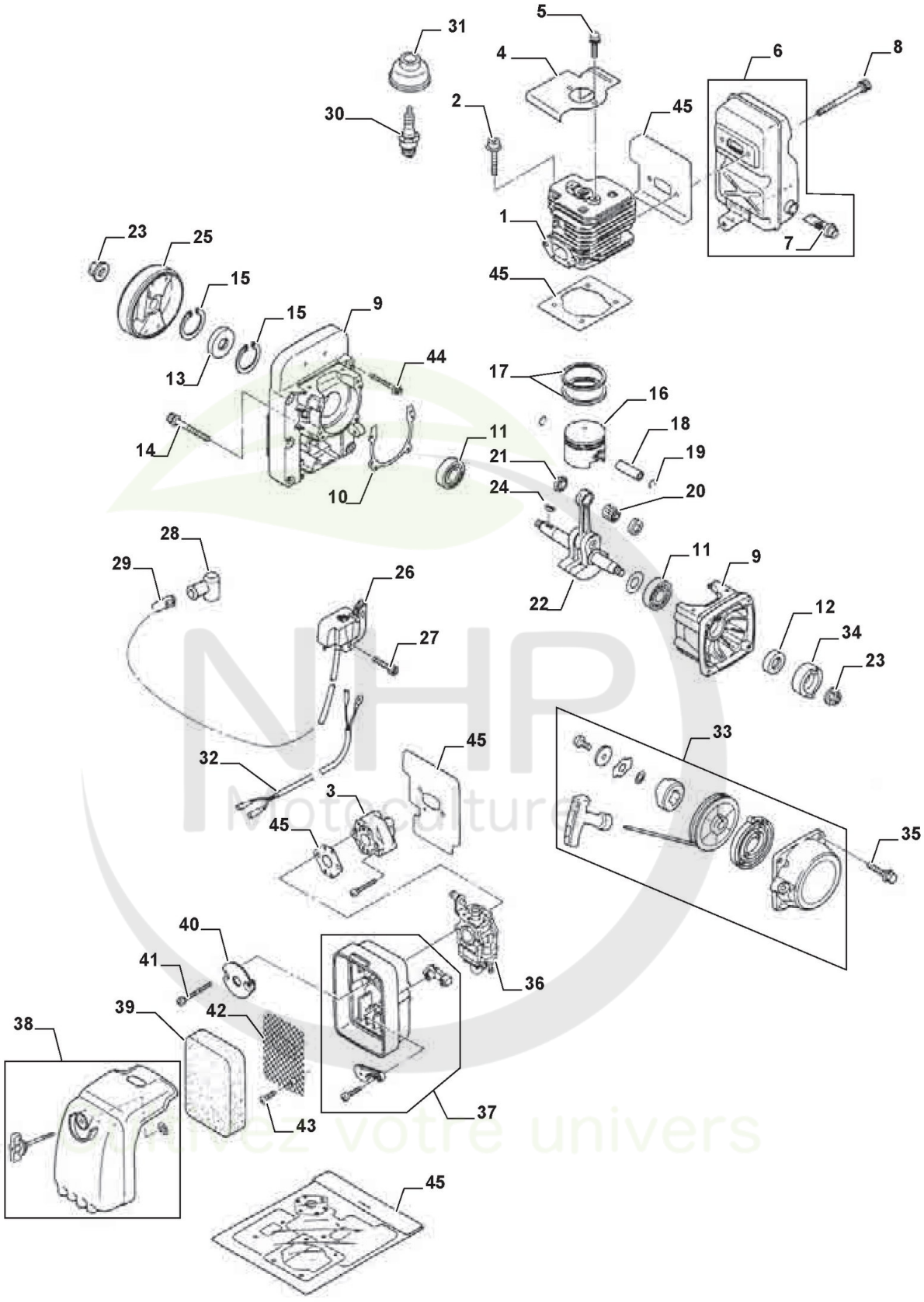

Copyright ST. S.P.A.

Moteur

Réf. N°	Q.té :	Code article	Description	Articles	De	Jusqu'à
1	1	123071006/0 cliquez ici	Ens.Cylindre			
2	1	123878046/0 cliquez ici	Vis			
3	1	123073506/0 cliquez ici	Collecteur D'Aspiration			
4	1	123208404/0 cliquez ici	Bride			
4	1	123878035/0 cliquez ici	Vis			
5	1	123878037/0 cliquez ici	Vis			
6	1	183740002/0 cliquez ici	Silencieux			
7	1	123220005/0 cliquez ici	Arrester			
8	1	123878038/0 cliquez ici	Vis			
9	1	183057004/0 cliquez ici	Carter Moteur			
10	1	123280016/0 cliquez ici	Garniture Carter			
11	1	114215213/0 cliquez ici	Coussinet			
12	1	119035158/0 cliquez ici	Anneau De Tenue			
13	1	119035156/0 cliquez ici	Anneau De Tenue			
14	1	123878045/0 cliquez ici	Vis			
15	1	112610000/0 cliquez ici	Circlip			
16	1	123590001/0 cliquez ici	Piston			
17	2	123204001/0 cliquez ici	Collier Élastique			
18	1	6995129	Pointeau Piston			
19	1	6995093	Circlip Pointeau			
20	1	6995021	Roulement			
21	1	6995041	Rondelle			
22	1	123020016/0 cliquez ici	Arbre Moteur			
23	1	123120003/0 cliquez ici	Ecrou			
24	1	6995018	Languette Volant			
25	1	123880003/0 cliquez ici	Volant Aimant			
26	1	123044004/0 cliquez ici	Bobine Électronique			
27	1	6995234	Vis			
28	1	123053000/0 cliquez ici	Capuchon Bougie			
29	1	123430576/0 cliquez ici	Ressort			
30	1	3210024	Bougie			
31	1	123109529/0 cliquez ici	Capuchon Bougie			
32	1	183065009/0 cliquez ici	Câble Masse			
33	1	183058013/0 cliquez ici	Ens. Démarreur			
34	1	123604004/0 cliquez ici	Poulie Démarrage			
35	1	123878041/0 cliquez ici	Vis			
36	1	123054018/0 cliquez ici	Carburateur			
37	1	183781000/0 cliquez ici	Support Filtre À Air			
38	1	183090002/0 cliquez ici	Couvre-Filtre À Air			
39	1	123220006/0 cliquez ici	Filtre À Air			
40	1	123208403/0 cliquez ici	Bride			
41	1	123878034/0 cliquez ici	Vis			
42	1	123654000/0 cliquez ici	Protection			
43	1	123878036/0 cliquez ici	Vis			
44	1	123878039/0 cliquez ici	Vis			
45	1	183303507/0 cliquez ici	Kit joint d'étanchéité			

Copyright ST. S.P.A.

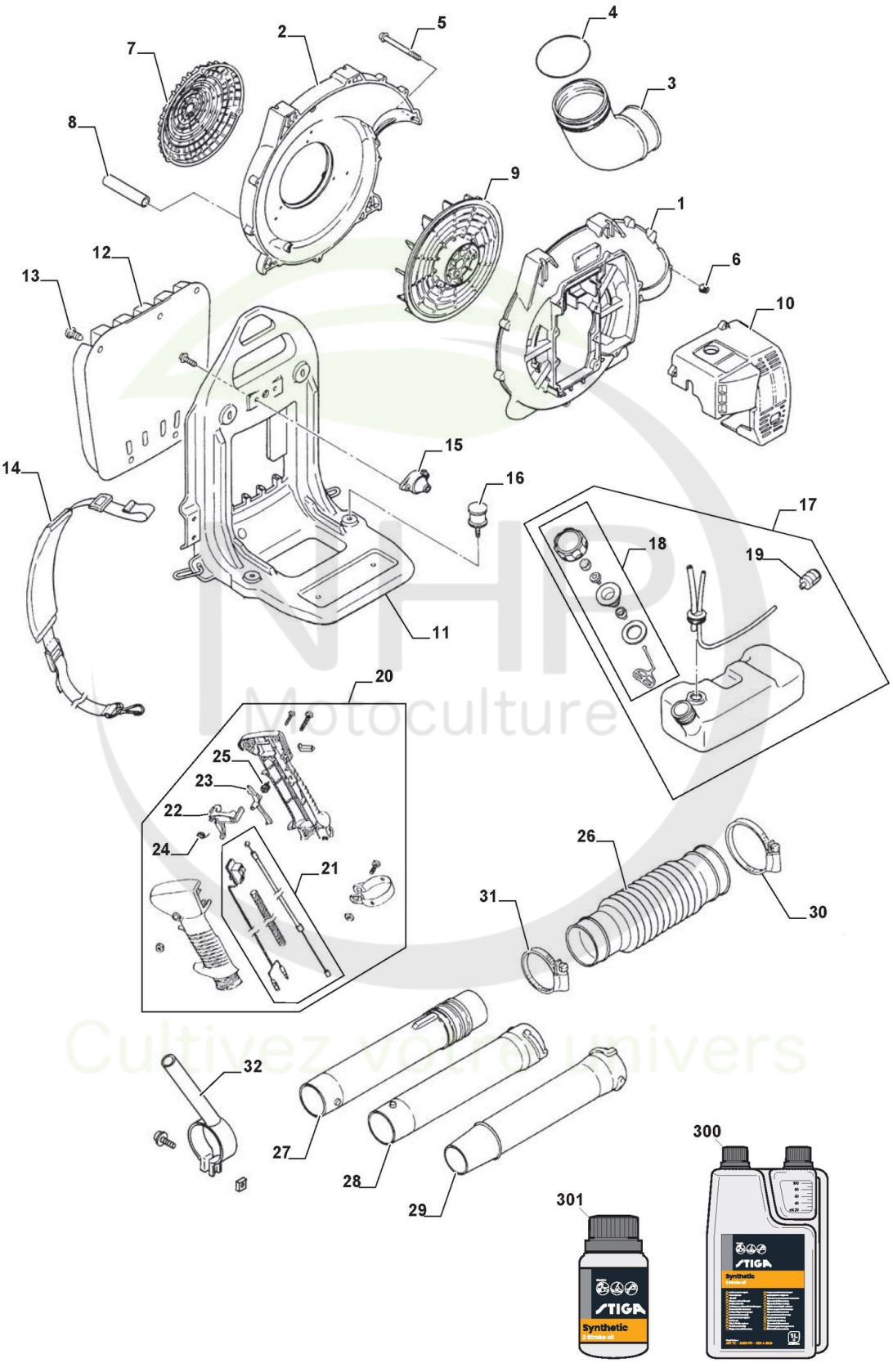

Copyright ST. S.P.A.

Carter

Réf. N°	Q.té :	Code article	Description	Articles	De	Jusqu'à
1	1	123690002/0 cliquez ici	Convoyeur Air			
2	1	123690003/0 cliquez ici	Convoyeur Air			
3	1	123650003/0 cliquez ici	Connexion Tube			
4	1	112020000/0 cliquez ici	Joint Or			
5	1	123878040/0 cliquez ici	Vis			
6	1	123120000/0 cliquez ici	Ecrou			
7	1	123109530/0 cliquez ici	Couvercle			
8	1	123867007/0 cliquez ici	Tube			
9	1	123876000/0 cliquez ici	Ventilateur			
10	1	123106016/0 cliquez ici	Couvre-Cylindre Jaune			
11	1	123890000/0 cliquez ici	Sac À Dos			
12	1	123669000/0 cliquez ici	Dossier			
13	1	112500095/0 cliquez ici	Rivet			
14	1	123046001/0 cliquez ici	Harnais			
15	1	123275016/0 cliquez ici	Caoutchouc			
16	1	123275017/0 cliquez ici	Caoutchouc			
17	1	183733002/0 cliquez ici	Ens.Réservoir Mélange			
18	1	183790007/0 cliquez ici	Bouchon Mélange			
19	1	6995069	Plongeur Mélange			
20	1	183300013/0 cliquez ici	Ens. Poignée			
21	1	183065010/0 cliquez ici	Câble Arrêt			
22	1	123315071/0 cliquez ici	Levier Accélérateur			
23	1	123315072/0 cliquez ici	Levier De Sécurité			
24	1	123430574/0 cliquez ici	Ressort			
25	1	123430575/0 cliquez ici	Ressort			
26	1	123867010/0 cliquez ici	Tube			
27	1	123867008/0 cliquez ici	Tube			
28	1	123867012/0 cliquez ici	Tube			
29	1	123867009/0 cliquez ici	Tube			
30	1	123206850/0 cliquez ici	Collier			
31	1	123206851/0 cliquez ici	Collier			
32	1	183780000/0 cliquez ici	Ens.Support Guidon			
300	1	1111-9230-01 cliquez ici	Huile moteur synthétique 2 temps 1 Lt, Dozer			
300	1	1111-9243-01 cliquez ici	Only for Italian Market	Solo per mercato Italiano/Only Italian Market		
301	1	1111-9231-01 cliquez ici	Huile moteur synthétique 2 temps 0,1 Lt			
301	1	1111-9269-01 cliquez ici	Only for Italian Market	Solo per mercato Italiano/Only Italian Market		

Copyright ST. S.P.A.