Retrouvez cette pièce sur nhp-motoculture.fr en cliquant sur le numéro de référence

# STIGA

## SBL 620 B (2010)

255062002/06

# Spare parts list
# Reservdelar
# Repuestos
# Ersatzteile
# Pièces détachées
# Reserve onderdelen
# Catalogo ricambi

NHP Motoculture
Cultivez votre univers

● Use ST. S.p.A.  Genuine Spare Parts specified in the parts list for repair and/or replacement.
● The contents described in the parts list may change due to improvement.
● The drawings of the spare parts are only indicative And might Not represent the part in question exactly.
● The indications "right" - "left" - "front" - "rear" refer to the position of the operator when using the machine.
● When placing orders of parts for repair And/Or replacement, make sure that the illustrated parts list Is the one applying to the machine's year of manufacture, as shown on the identification plate attached to the machine.

All rights reserved. No part Of this material may be reproduced Or transmitted, in any form Or by any means, electronic Or mechanical, including photocopying, recording Or by any information storage And retrieval system, without permision in writing from ST. S.p.A.



Copyright ST. S.P.A.

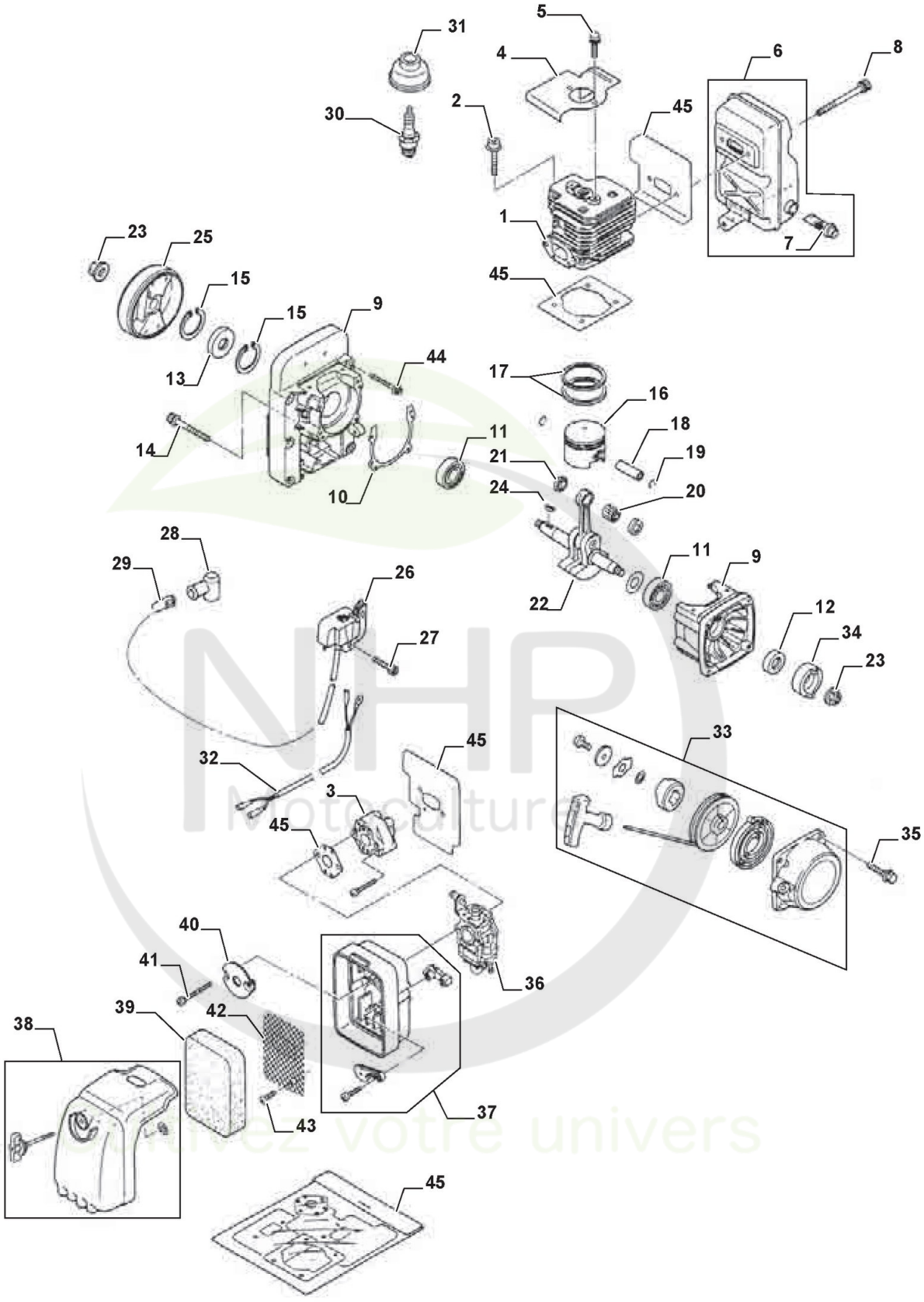



Copyright ST. S.P.A.

# Moteur

| Réf. N° | Q.té : | Code article | Description | Articles | De | Jusqu'à |
|---|---|---|---|---|---|---|
| 1 | 1 | 123071006/0 cliquez ici | Ens.Cylindre | | | |
| 2 | 1 | 123878046/0 cliquez ici | Vis | | | |
| 3 | 1 | 123073506/0 cliquez ici | Collecteur D'Aspiration | | | |
| 4 | 1 | 123208404/0 cliquez ici | Bride | | | |
| 4 | 1 | 123878035/0 cliquez ici | Vis | | | |
| 5 | 1 | 123878037/0 cliquez ici | Vis | | | |
| 6 | 1 | 183740002/0 cliquez ici | Silencieux | | | |
| 7 | 1 | 123220005/0 cliquez ici | Arrester | | | |
| 8 | 1 | 123878038/0 cliquez ici | Vis | | | |
| 9 | 1 | 183057004/0 cliquez ici | Carter Moteur | | | |
| 10 | 1 | 123280016/0 cliquez ici | Garniture Carter | | | |
| 11 | 1 | 114215213/0 cliquez ici | Coussinet | | | |
| 12 | 1 | 119035158/0 cliquez ici | Anneau De Tenue | | | |
| 13 | 1 | 119035156/0 cliquez ici | Anneau De Tenue | | | |
| 14 | 1 | 123878045/0 cliquez ici | Vis | | | |
| 15 | 1 | 112610000/0 cliquez ici | Circlip | | | |
| 16 | 1 | 123590001/0 cliquez ici | Piston | | | |
| 17 | 2 | 123204001/0 cliquez ici | Collier Élastique | | | |
| 18 | 1 | 6995129 | Pointeau Piston | | | |
| 19 | 1 | 6995093 | Circlip Pointeau | | | |
| 20 | 1 | 6995021 | Roulement | | | |
| 21 | 1 | 6995041 | Rondelle | | | |
| 22 | 1 | 123020016/0 cliquez ici | Arbre Moteur | | | |
| 23 | 1 | 123120003/0 cliquez ici | Ecrou | | | |
| 24 | 1 | 6995018 | Languette Volant | | | |
| 25 | 1 | 123880003/0 cliquez ici | Volant Aimant | | | |
| 26 | 1 | 123044004/0 cliquez ici | Bobine Électronique | | | |
| 27 | 1 | 6995234 | Vis | | | |
| 28 | 1 | 123053000/0 cliquez ici | Capuchon Bougie | | | |
| 29 | 1 | 123430576/0 cliquez ici | Ressort | | | |
| 30 | 1 | 3210024 | Bougie | | | |
| 31 | 1 | 123109529/0 cliquez ici | Capuchon Bougie | | | |
| 32 | 1 | 183065009/0 cliquez ici | Câble Masse | | | |
| 33 | 1 | 183058013/0 cliquez ici | Ens. Démarreur | | | |
| 34 | 1 | 123604004/0 cliquez ici | Poulie Démarrage | | | |
| 35 | 1 | 123878041/0 cliquez ici | Vis | | | |
| 36 | 1 | 123054018/0 cliquez ici | Carburateur | | | |
| 37 | 1 | 183781000/0 cliquez ici | Support Filtre À Air | | | |
| 38 | 1 | 183090002/0 cliquez ici | Couvre-Filtre À Air | | | |
| 39 | 1 | 123220006/0 cliquez ici | Filtre À Air | | | |
| 40 | 1 | 123208403/0 cliquez ici | Bride | | | |
| 41 | 1 | 123878034/0 cliquez ici | Vis | | | |
| 42 | 1 | 123654000/0 cliquez ici | Protection | | | |
| 43 | 1 | 123878036/0 cliquez ici | Vis | | | |
| 44 | 1 | 123878039/0 cliquez ici | Vis | | | |
| 45 | 1 | 183303507/0 cliquez ici | Kit joint d'étanchéité | | | |

NHP Motoculture
Cultivez votre univers


Copyright ST. S.P.A.

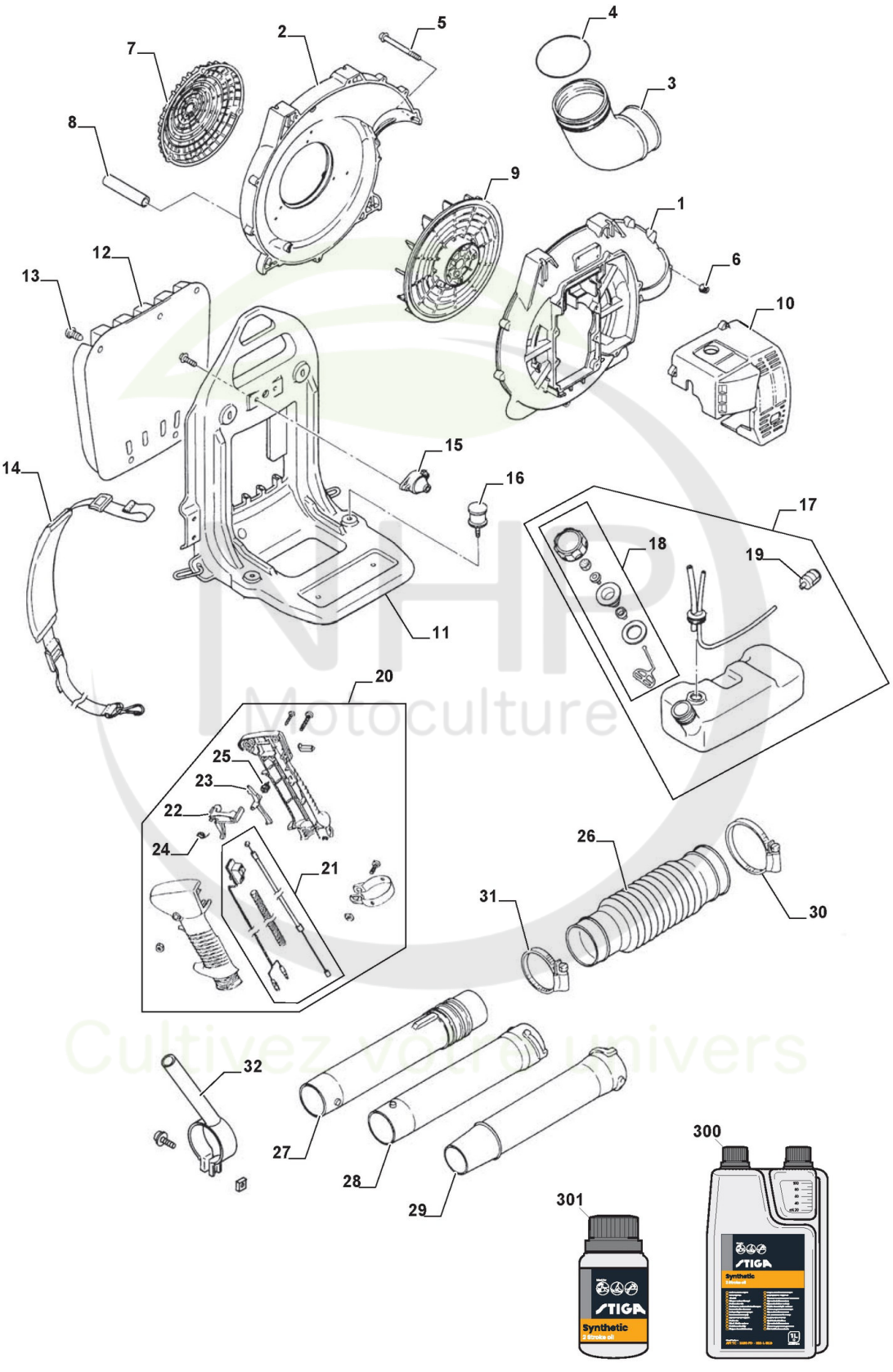



Copyright ST. S.P.A.

# Carter

| Réf. N° | Q.té : | Code article | Description | Articles | De | Jusqu'à |
|---|---|---|---|---|---|---|
| 1 | 1 | 123690002/0 cliquez ici | Convoyeur Air | | | |
| 2 | 1 | 123690003/0 cliquez ici | Convoyeur Air | | | |
| 3 | 1 | 123650003/0 cliquez ici | Connexion Tube | | | |
| 4 | 1 | 112020000/0 cliquez ici | Joint Or | | | |
| 5 | 1 | 123878040/0 cliquez ici | Vis | | | |
| 6 | 1 | 123120000/0 cliquez ici | Ecrou | | | |
| 7 | 1 | 123109530/0 cliquez ici | Couvercle | | | |
| 8 | 1 | 123867007/0 cliquez ici | Tube | | | |
| 9 | 1 | 123876000/0 cliquez ici | Ventilateur | | | |
| 10 | 1 | 123106016/0 cliquez ici | Couvre-Cylindre Jaune | | | |
| 11 | 1 | 123890000/0 cliquez ici | Sac À Dos | | | |
| 12 | 1 | 123669000/0 cliquez ici | Dossier | | | |
| 13 | 1 | 112500095/0 cliquez ici | Rivet | | | |
| 14 | 1 | 123046001/0 cliquez ici | Harnais | | | |
| 15 | 1 | 123275016/0 cliquez ici | Caoutchouc | | | |
| 16 | 1 | 123275017/0 cliquez ici | Caoutchouc | | | |
| 17 | 1 | 183733002/0 cliquez ici | Ens.Réservoir Mélange | | | |
| 18 | 1 | 183790007/0 cliquez ici | Bouchon Mélange | | | |
| 19 | 1 | 6995069 | Plongeur Mélange | | | |
| 20 | 1 | 183300013/0 cliquez ici | Ens. Poignée | | | |
| 21 | 1 | 183065010/0 cliquez ici | Câble Arrêt | | | |
| 22 | 1 | 123315071/0 cliquez ici | Levier Accélérateur | | | |
| 23 | 1 | 123315072/0 cliquez ici | Levier De Sécurité | | | |
| 24 | 1 | 123430574/0 cliquez ici | Ressort | | | |
| 25 | 1 | 123430575/0 cliquez ici | Ressort | | | |
| 26 | 1 | 123867010/0 cliquez ici | Tube | | | |
| 27 | 1 | 123867008/0 cliquez ici | Tube | | | |
| 28 | 1 | 123867012/0 cliquez ici | Tube | | | |
| 29 | 1 | 123867009/0 cliquez ici | Tube | | | |
| 30 | 1 | 123206850/0 cliquez ici | Collier | | | |
| 31 | 1 | 123206851/0 cliquez ici | Collier | | | |
| 32 | 1 | 183780000/0 cliquez ici | Ens.Support Guidon | | | |
| 300 | 1 | 1111-9230-01 cliquez ici | Huile moteur synthétique 2 temps 1 Lt, Dozer | | | |
| 300 | 1 | 1111-9243-01 cliquez ici | Only for Italian Market | Solo per mercato Italiano/Only Italian Market | | |
| 301 | 1 | 1111-9231-01 cliquez ici | Huile moteur synthétique 2 temps 0,1 Lt | | | |
| 301 | 1 | 1111-9269-01 cliquez ici | Only for Italian Market | Solo per mercato Italiano/Only Italian Market | | |


Copyright ST. S.P.A.