Retrouvez cette pièce sur nhp-motoculture.fr en cliquant sur le numéro de référence

# STIGA

## SBP 375 (2017)

255175102/S17



# Spare parts list
# Reservdelar
# Repuestos
# Ersatzteile
# Pièces détachées
# Reserve onderdelen
# Catalogo ricambi

NHP Motoculture
Cultivez votre univers

- Use ST. S.p.A.  Genuine Spare Parts specified in the parts list for repair and/or replacement.
- The contents described in the parts list may change due to improvement.
- The drawings of the spare parts are only indicative And might Not represent the part in question exactly.
- The indications "right" - "left" - "front" - "rear" refer to the position of the operator when using the machine.
- When placing orders of parts for repair And/Or replacement, make sure that the illustrated parts list Is the one applying to the machine's year of manufacture, as shown on the identification plate attached to the machine.

All rights reserved. No part Of this material may be reproduced Or transmitted, in any form Or by any means, electronic Or mechanical, including photocopying, recording Or by any information storage And retrieval system, without permision in writing from ST. S.p.A.



Copyright ST. S.P.A.

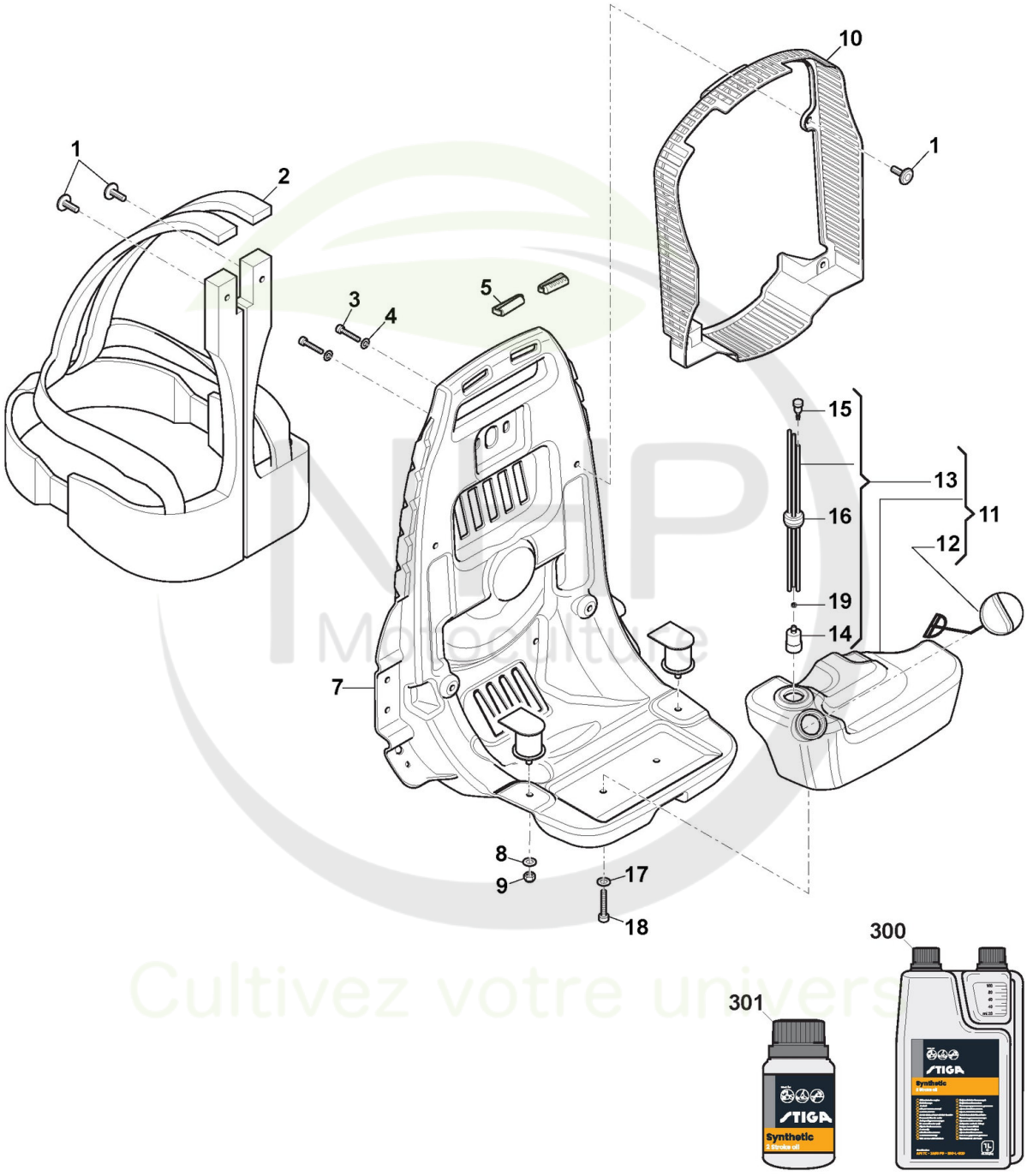



Copyright ST. S.P.A.

# Struct. Sac À Dos, Harnais, Réservoir Mélange

| Réf. N° | Q.té : | Code article | Description | Articles | De | Jusqu'à |
|---|---|---|---|---|---|---|
| 1 | 1 | 118804500/0 cliquez ici | Rivet | | | |
| 2 | 1 | 118804501/0 cliquez ici | Harnais | | | |
| 3 | 2 | 112760475/0 cliquez ici | Vis | | | |
| 4 | 2 | 112523020/0 cliquez ici | Rondelle | | | |
| 5 | 2 | 118804499/0 cliquez ici | Harness retainer | | | |
| 7 | 1 | 118804497/0 cliquez ici | Struct. Sac À Dos | | | |
| 8 | 2 | 112523040/0 cliquez ici | Rondelle - M6 | | | |
| 9 | 2 | 112154510/0 cliquez ici | Écrou autobloquant - M6 | | | |
| 10 | 1 | 118804498/0 cliquez ici | Protection | | | |
| 11 | 1 | 118804508/0 cliquez ici | Ens.Réservoir Mélange | | | |
| 12 | 1 | 118804510/0 cliquez ici | Bouchon Reservoir | | | |
| 13 | 1 | 118804509/0 cliquez ici | Ens.Rondelle Caoutchouc | | | |
| 14 | 1 | 118804414/0 cliquez ici | Filtre D'Aspiration | | | |
| 15 | 1 | 118804415/0 cliquez ici | Vanne Évent Réservoir | | | |
| 16 | 1 | 118803106/0 cliquez ici | Butée | | | |
| 17 | 2 | 112523020/0 cliquez ici | Rondelle | | | |
| 18 | 2 | 2135180 | Vis | | | |
| 19 | 1 | 118804613/0 cliquez ici | Anneau Élastique | | | |
| 300 | 1 | 1111-9230-01 cliquez ici | Huile moteur synthétique 2 temps 1 Lt, Dozer | | | |
| 300 | 1 | 1111-9243-01 cliquez ici | Only for Italian Market | Solo per mercato Italiano/Only Italian Market | | |
| 301 | 1 | 1111-9231-01 cliquez ici | Huile moteur synthétique 2 temps 0,1 Lt | | | |
| 301 | 1 | 1111-9269-01 cliquez ici | Only for Italian Market | Solo per mercato Italiano/Only Italian Market | | |

NHP Motoculture
Cultivez votre univers


Copyright ST. S.P.A.

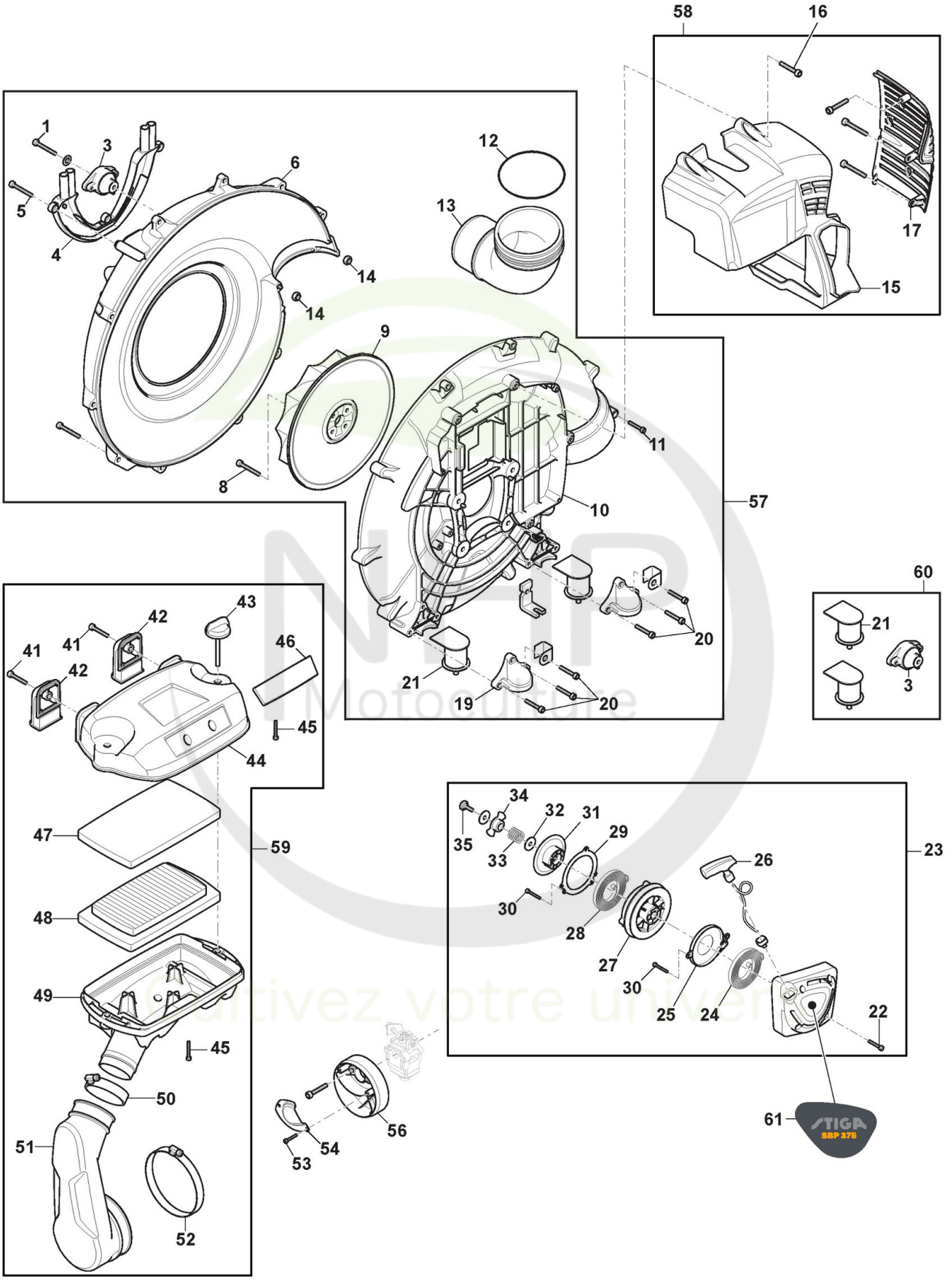



Copyright ST. S.P.A.

# Carter De Ventilateur, Filtre À Air, Ens. Démarreur

| Réf. N° | Q.té : | Code article | Description | Articles | De | Jusqu'à |
|---|---|---|---|---|---|---|
| 1 | 1 | 2135130 | Vis | | | |
| 3 | 1 | 118804472/0 cliquez ici | Caoutchouc Anti-Vibrations | | | |
| 4 | 1 | 118804476/0 cliquez ici | Couvre | | | |
| 5 | 3 | 112728522/0 cliquez ici | Vis | | | |
| 6 | 1 | 118804471/0 cliquez ici | Carter De Ventilateur 1 | | | |
| 8 | 4 | 2132550 | Vis | | | |
| 9 | 1 | 118804477/0 cliquez ici | Roue De Ventilateur | | | |
| 10 | 1 | 118804474/0 cliquez ici | Carter De Ventilateur 2 | | | |
| 11 | 2 | 2135220 | Vis | | | |
| 12 | 1 | 118804502/0 cliquez ici | O-Ring | | | |
| 13 | 1 | 118804469/0 cliquez ici | Coude De Tuyau | | | |
| 14 | 2 | 112154330/0 cliquez ici | Ecrou | | | |
| 15 | 1 | 118804428/0 cliquez ici | Carter Moteur, Jaune | | | |
| 16 | 7 | 112728522/0 cliquez ici | Vis | | | |
| 17 | 1 | 118804429/0 cliquez ici | Protection Silencieux | | | |
| 19 | 2 | 118804468/0 cliquez ici | Couvercle | | | |
| 20 | 6 | 112728522/0 cliquez ici | Vis | | | |
| 21 | 2 | 118804475/0 cliquez ici | Caoutchouc Anti-Vibrations | | | |
| 22 | 4 | 2132180 | Vis | | | |
| 23 | 1 | 118804505/1 cliquez ici | Ens. Démarreur | | | |
| 24 | 1 | 118804467/0 cliquez ici | Ressort Démarrage | | | |
| 25 | 1 | 118804461/0 cliquez ici | Couvercle Ressort | | | |
| 26 | 1 | 118804416/0 cliquez ici | Poignée Démarrage, Jaune | | | |
| 27 | 1 | 118804459/0 cliquez ici | Poulie Démarrage | | | |
| 28 | 1 | 118804466/0 cliquez ici | Ressort | | | |
| 29 | 1 | 118804464/0 cliquez ici | Couvercle Ressort | | | |
| 30 | 3 | 112735106/0 cliquez ici | Vis | | | |
| 31 | 1 | 118804460/0 cliquez ici | Roue Déclencher | | | |
| 32 | 1 | 112523030/0 cliquez ici | Rondelle | | | |
| 33 | 1 | 118804462/0 cliquez ici | Ressort | | | |
| 34 | 1 | 118804463/0 cliquez ici | Plaquette | | | |
| 35 | 1 | 118804465/0 cliquez ici | Vis | | | |
| 41 | 2 | 112728522/0 cliquez ici | Vis | | | |
| 42 | 2 | 118804447/0 cliquez ici | Couvercle, Jaune | | | |
| 43 | 2 | 118804453/0 cliquez ici | Bouton De Verrouillage | | | |
| 44 | 1 | 118804446/0 cliquez ici | Couvercle Filtre Air, Jaune | | | |
| 45 | 2 | 112735106/0 cliquez ici | Vis | | | |
| 46 | 1 | 118804448/0 cliquez ici | Plaque De Marquage (STIGA) | | | |
| 47 | 1 | 118804445/0 cliquez ici | Filtre Éponge | | | |
| 48 | 1 | 118804444/0 cliquez ici | Filtre À Air | | | |
| 49 | 1 | 118804452/0 cliquez ici | Base Filter Air | | | |
| 50 | 1 | 118804449/0 cliquez ici | Collier | | | |
| 51 | 1 | 118804443/0 cliquez ici | Guide D' Air | | | |
| 52 | 1 | 118804450/0 cliquez ici | Collier | | | |
| 53 | 2 | 112735106/0 cliquez ici | Vis | | | |
| 54 | 1 | 118804442/0 cliquez ici | Orifice D'Admission | | | |
| 56 | 1 | 118804451/0 cliquez ici | Boîtier D'Aspiration | | | |
| 57 | 1 | 118804972/0 cliquez ici | Semi-Volute Assy | | | |


Copyright ST. S.P.A.

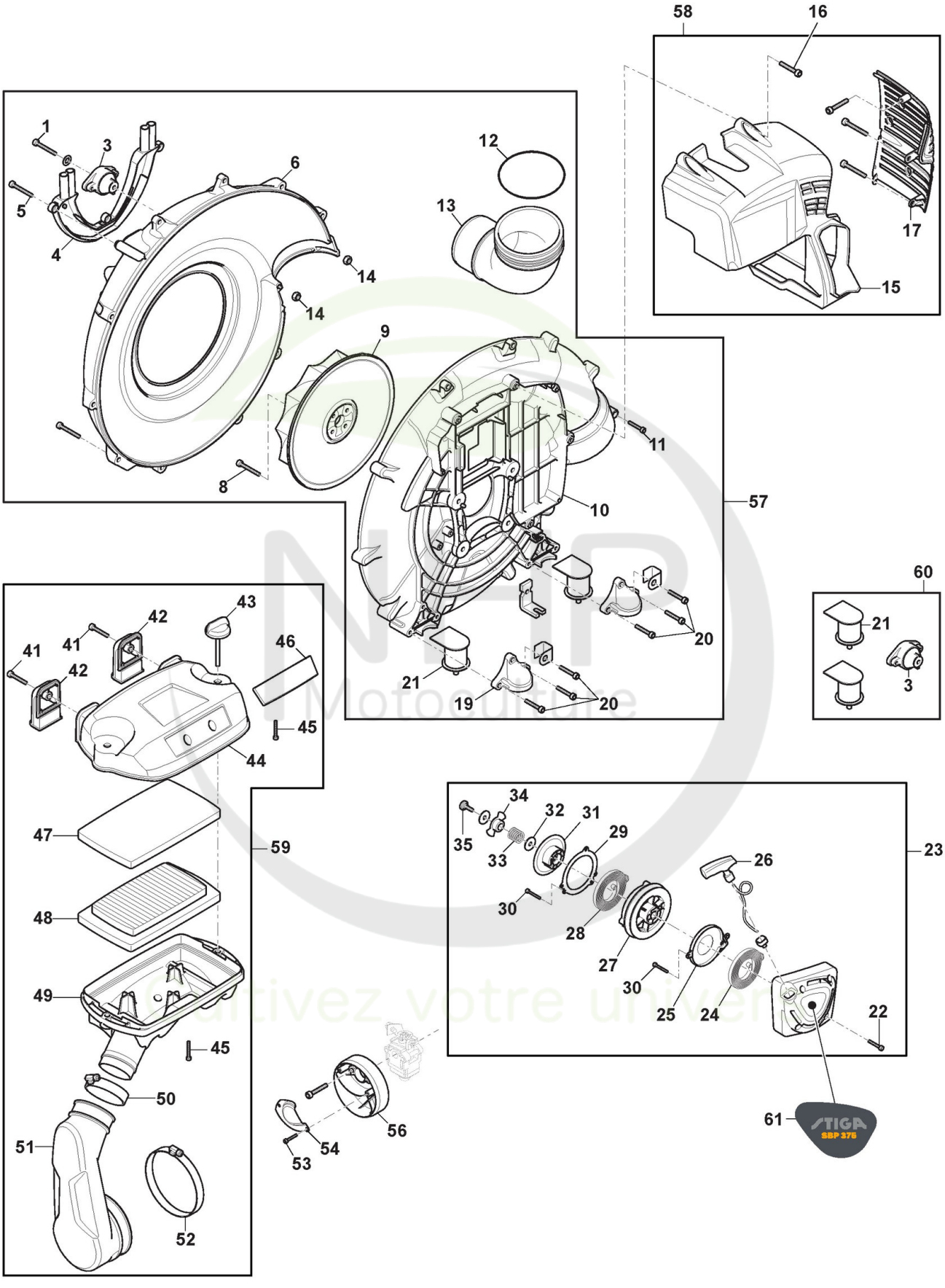



Copyright ST. S.P.A.

# Carter De Ventilateur, Filtre À Air, Ens. Démarreur

| Réf. N° | Q.té : | Code article | Description | Articles | De | Jusqu'à |
|---|---|---|---|---|---|---|
| 58 | 1 | 118804973/0 cliquez ici | Couvre-Cylindre | | | |
| 59 | 1 | 118804975/0 cliquez ici | Ens. Filtre A Air | | | |
| 60 | 1 | 118805077/0 cliquez ici | Anti-Vibration Kit | | | |
| 61 | 1 | 114369819/0 cliquez ici | Etiquette | SBP 375 | | |

NHP Motoculture
Cultivez votre univers


Copyright ST. S.P.A.

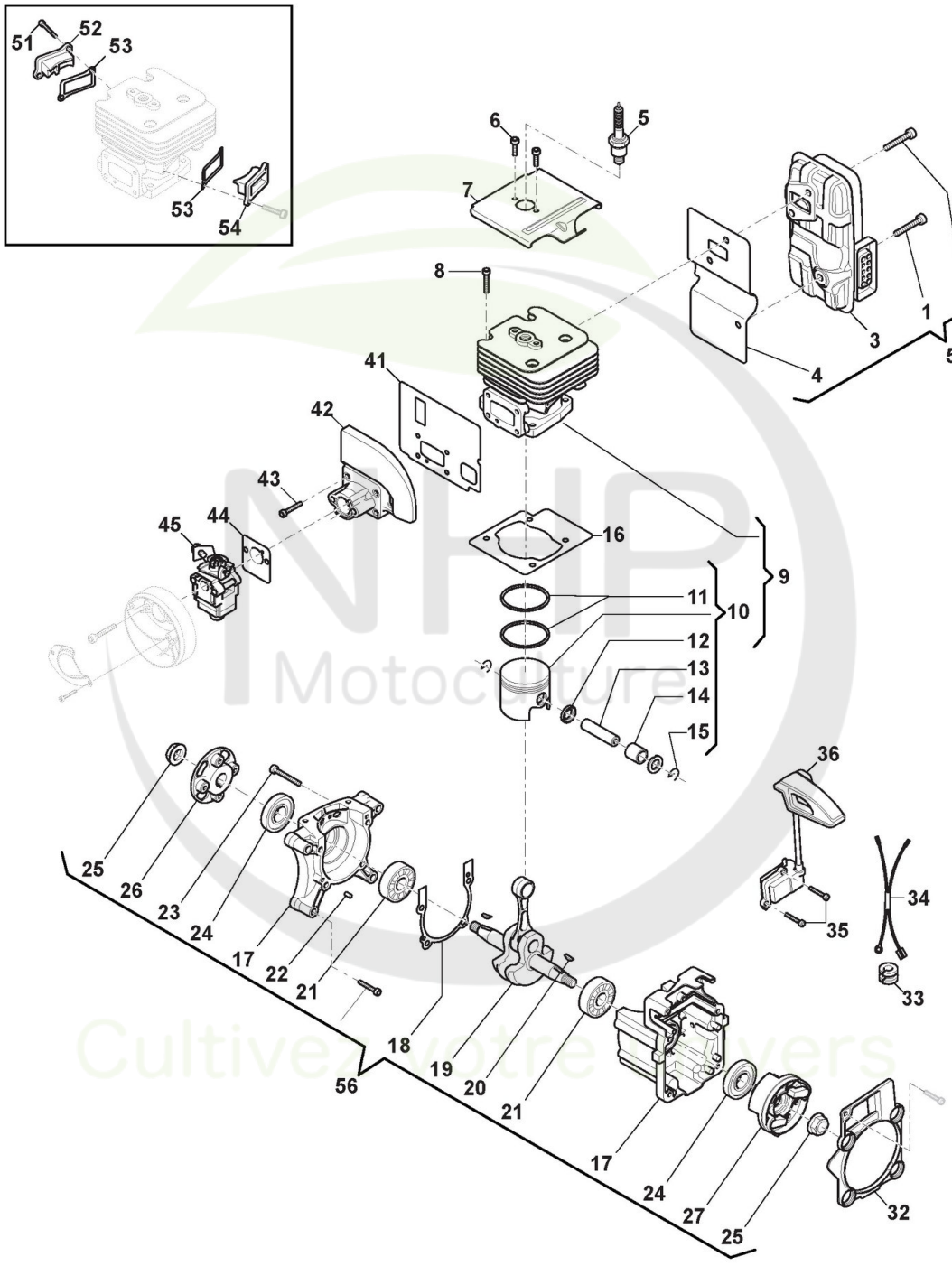



Copyright ST. S.P.A.

# Arbre Moteur, Cylindre Piston, Carburateur

| Réf. N° | Q.té : | Code article | Description | Articles | De | Jusqu'à |
|---|---|---|---|---|---|---|
| 1 | 1 | 2132550 | Vis | | | |
| 2 | 2 | 2132180 | Vis | | | |
| 3 | 1 | 118804454/0 cliquez ici | Silencieux | | | |
| 4 | 1 | 118804426/0 cliquez ici | Garniture Silencieux | | | |
| 5 | 1 | 123051000/0 cliquez ici | Bougie | | | |
| 6 | 2 | 2653090 | Vis | | | |
| 7 | 1 | 118804423/0 cliquez ici | Plaquette | | | |
| 8 | 4 | 2132550 | Vis | | | |
| 9 | 1 | 118804507/0 cliquez ici | Ens.Cylindre-Piston | | | |
| 10 | 1 | 118804506/0 cliquez ici | Ens.Piston | piston ring on assy with thick 1,5mm | | |
| 11 | 2 | 118804436/0 cliquez ici | Collier Élastique | thick 1,2mm | | |
| 12 | 2 | 118804439/0 cliquez ici | Rondelle | | | |
| 13 | 1 | 118804437/0 cliquez ici | Pointeau Piston | | | |
| 14 | 1 | 118804440/0 cliquez ici | Roulement À Aiguilles | | | |
| 15 | 2 | 118804438/0 cliquez ici | Circlip Pointeau | | | |
| 16 | 1 | 118804422/0 cliquez ici | Garniture Cylindre | | | |
| 17 | 1 | 118804504/0 cliquez ici | Couple Carter Moteur | | | |
| 18 | 1 | 118804435/0 cliquez ici | Garniture Carter | | | |
| 19 | 1 | 118804441/0 cliquez ici | Arbre Moteur | | | |
| 20 | 2 | 3151050 | Languette Volant | | | |
| 21 | 2 | 118800368/0 cliquez ici | Roulement | | | |
| 22 | 2 | 118801158/0 cliquez ici | Goupille | | | |
| 23 | 4 | 2135130 | Vis | | | |
| 24 | 2 | 118804418/0 cliquez ici | Anneau De Tenue | | | |
| 25 | 2 | 9739-1031-22 cliquez ici | Ecrou | | | |
| 26 | 1 | 118804427/0 cliquez ici | Couplage | | | |
| 27 | 1 | 118804458/0 cliquez ici | Volant Aimant | | | |
| 32 | 1 | 118804431/0 cliquez ici | Couvercle | | | |
| 33 | 1 | 118804456/0 cliquez ici | Lippklampe | | | |
| 34 | 1 | 118804457/0 cliquez ici | Câble Bobine | | | |
| 35 | 2 | 123878021/0 cliquez ici | Vis | | | |
| 36 | 1 | 118804455/0 cliquez ici | Bobine Électronique | | | |
| 41 | 1 | 118804424/0 cliquez ici | Joint Collecteur-Cylindre | | | |
| 42 | 1 | 118804433/0 cliquez ici | Collecteur D'Aspiration | | | |
| 43 | 4 | 2135050 | Vis | | | |
| 44 | 1 | 118804425/0 cliquez ici | Garniture Carburateur | | | |
| 45 | 1 | 118804434/0 cliquez ici | Carburateur | | | |
| 51 | 5 | 123878021/0 cliquez ici | Vis | | | |
| 52 | 1 | 118804420/0 cliquez ici | Bonde arrière Cylindre | | | |
| 53 | 2 | 118804421/0 cliquez ici | Joint d'étanchéité | | | |
| 54 | 1 | 118804419/0 cliquez ici | Bonde avant Cylindre | | | |
| 55 | 1 | 118804974/0 cliquez ici | Ens. Silencieux | | | |
| 56 | 1 | 118804976/0 cliquez ici | Ens. Bloc Moteur | | | |


Copyright ST. S.P.A.

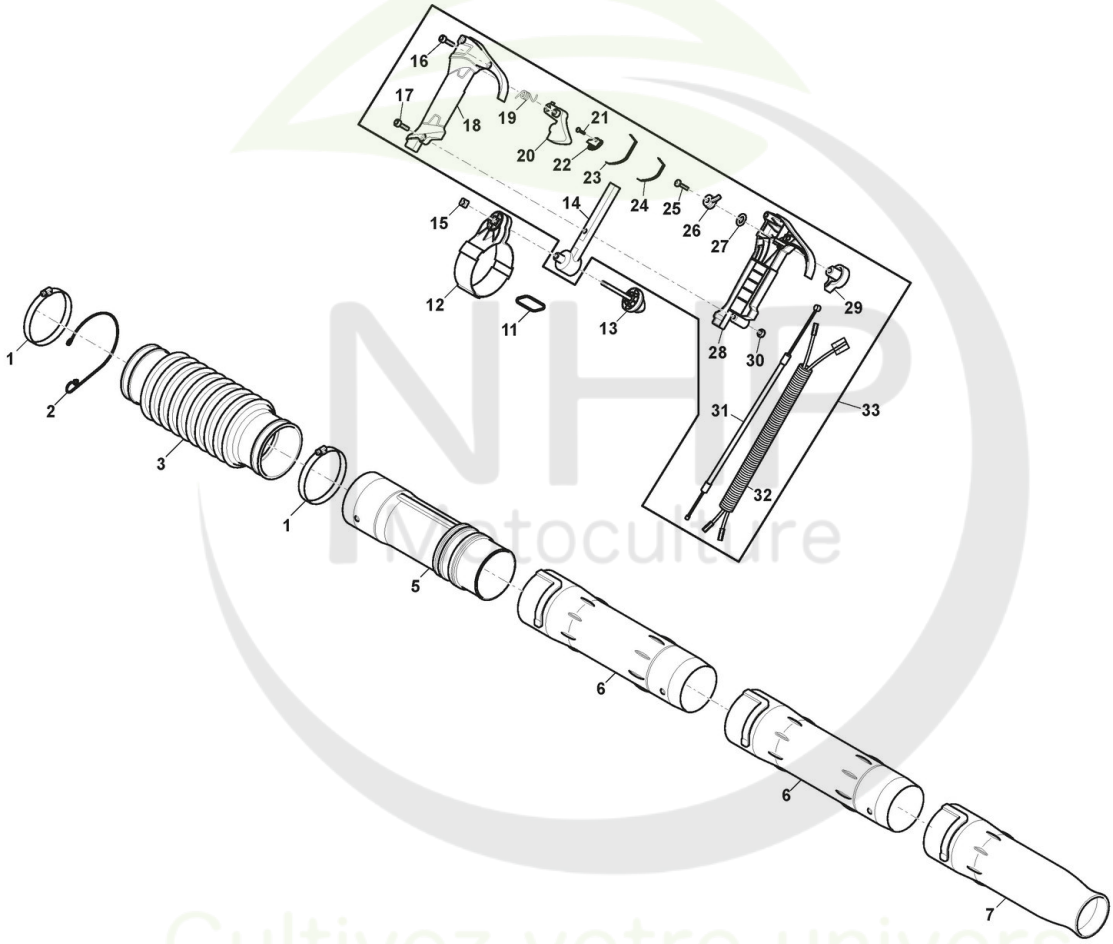


NHP Motoculture
Cultivez votre univers


Copyright ST. S.P.A.

# Tubes, Contrôles Accélérateur

| Réf. N° | Q.té : | Code article | Description | Articles | De | Jusqu'à |
|---|---|---|---|---|---|---|
| 1 | 2 | 118804495/0 cliquez ici | Collier | | | |
| 2 | 1 | 118804432/0 cliquez ici | Clip | | | |
| 3 | 1 | 118804492/0 cliquez ici | Tuyau | | | |
| 5 | 1 | 118804496/0 cliquez ici | Tube Arrière | | | |
| 6 | 2 | 118804493/0 cliquez ici | Tube Intermédiaire | | | |
| 7 | 1 | 118804494/0 cliquez ici | Buse Ronde | | | |
| 11 | 1 | 118804480/0 cliquez ici | Accrochage | | | |
| 12 | 1 | 118804479/0 cliquez ici | Poignée Porte | | | |
| 13 | 1 | 118804453/0 cliquez ici | Bouton De Verrouillage | | | |
| 14 | 1 | 118804478/0 cliquez ici | Support | | | |
| 15 | 1 | 2461030 | Ecrou | | | |
| 16 | 2 | 112728518/0 cliquez ici | Vis | | | |
| 17 | 1 | 9947-0540-19 cliquez ici | Vis | | | |
| 18 | 1 | 118804489/0 cliquez ici | Branche Droit | | | |
| 19 | 1 | 118804487/0 cliquez ici | Ressort Levier Accél. | | | |
| 20 | 1 | 118804483/0 cliquez ici | Levier Accélérateur | | | |
| 21 | 1 | 112728099/1 cliquez ici | Vis | | | |
| 22 | 1 | 118804484/0 cliquez ici | Plaque | | | |
| 23 | 1 | 118804486/1 cliquez ici | Ressort | | | |
| 24 | 1 | 118804485/0 cliquez ici | Ressort | | | |
| 25 | 1 | 112728099/1 cliquez ici | Vis | | | |
| 26 | 1 | 118804481/0 cliquez ici | Levier Accélérateur | | | |
| 27 | 1 | 118804503/0 cliquez ici | Rondelle | | | |
| 28 | 1 | 118804488/0 cliquez ici | Branche Gauche | | | |
| 29 | 1 | 118804482/0 cliquez ici | Poignèe | | | |
| 30 | 1 | 112291000/0 cliquez ici | Ecrou | | | |
| 31 | 1 | 118804491/0 cliquez ici | Câble Accélérateur | | | |
| 32 | 1 | 118804490/0 cliquez ici | Ens. Câble Démarrage | | | |
| 33 | 1 | 118804977/1 cliquez ici | Ens. Poignée | | | |

NHP Motoculture
Cultivez votre univers


Copyright ST. S.P.A.