Retrouvez cette pièce sur nhp-motoculture.fr en cliquant sur le numéro de référence

STIGA

SBP 375 (2022)

255175102/S17

Spare parts list
Reservdelar
Repuestos
Ersatzteile
Pièces détachées
Reserve onderdelen
Catalogo ricambi

NHP Motoculture
Cultivez votre univers

● Use ST. S.p.A. Genuine Spare Parts specified in the parts list for repair and/or replacement.
● The contents described in the parts list may change due to improvement.
● The drawings of the spare parts are only indicative And might Not represent the part in question exactly.
● The indications "right" - "left" - "front" - "rear" refer to the position of the operator when using the machine.
● When placing orders of parts for repair And/Or replacement, make sure that the illustrated parts list Is the one applying to the machine's year of manufacture, as shown on the identification plate attached to the machine.

All rights reserved. No part Of this material may be reproduced Or transmitted, in any form Or by any means, electronic Or mechanical, including photocopying, recording Or by any information storage And retrieval system, without permision in writing from ST. S.p.A.

Copyright ST. S.P.A.

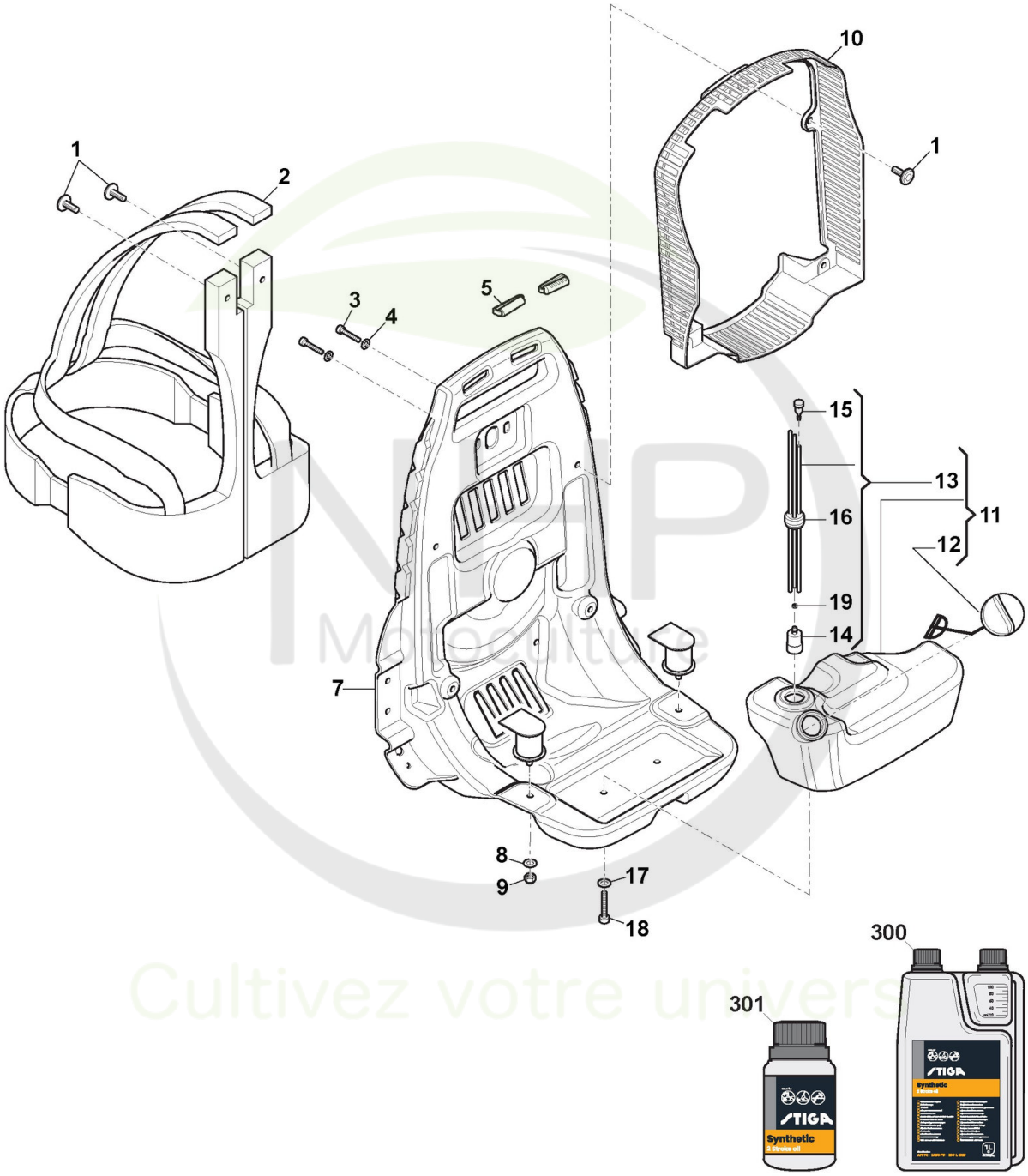

Copyright ST. S.P.A.

Struct. Sac À Dos, Harnais, Réservoir Mélange

Réf. N°	Q.té :	Code article	Description	Articles	De	Jusqu'à
1	1	118804500/0 cliquez ici	Rivet			
2	1	118804501/0 cliquez ici	Harnais			
3	2	112760475/0 cliquez ici	Vis			
4	2	112523020/0 cliquez ici	Rondelle			
5	2	118804499/0 cliquez ici	Harness retainer			
7	1	118804497/0 cliquez ici	Struct. Sac À Dos			
8	2	112523040/0 cliquez ici	Rondelle - M6			
9	2	112154510/0 cliquez ici	Écrou autobloquant - M6			
10	1	118804498/0 cliquez ici	Protection			
11	1	118804508/0 cliquez ici	Ens.Réservoir Mélange			
12	1	118804510/0 cliquez ici	Bouchon Reservoir			
13	1	118804509/0 cliquez ici	Ens.Rondelle Caoutchouc			
14	1	118804414/0 cliquez ici	Filtre D'Aspiration			
15	1	118804415/0 cliquez ici	Vanne Évent Réservoir			
16	1	118803106/0 cliquez ici	Butée			
17	2	112523020/0 cliquez ici	Rondelle			
18	2	2135180	Vis			
19	1	118804613/0 cliquez ici	Anneau Élastique			
300	1	1111-9230-01 cliquez ici	Huile moteur synthétique 2 temps 1 Lt, Dozer			
300	1	1111-9243-01 cliquez ici	Only for Italian Market	Solo per mercato Italiano/Only Italian Market		
301	1	1111-9231-01 cliquez ici	Huile moteur synthétique 2 temps 0,1 Lt			
301	1	1111-9269-01 cliquez ici	Only for Italian Market	Solo per mercato Italiano/Only Italian Market		

NHP Motoculture
Cultivez votre univers

Copyright ST. S.P.A.

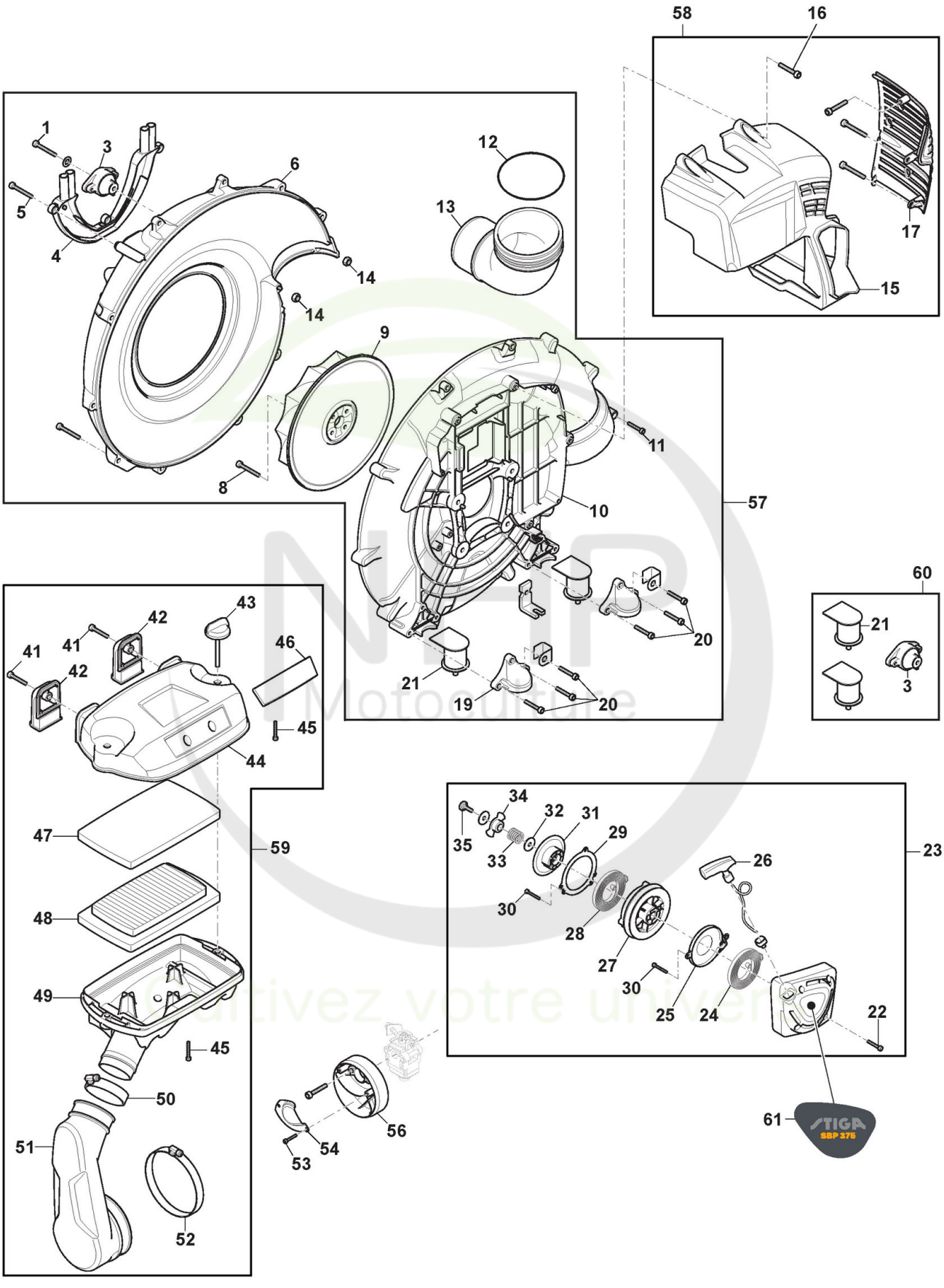

Copyright ST. S.P.A.

Carter De Ventilateur, Filtre À Air, Ens. Démarreur

Réf. N°	Q.té :	Code article	Description	Articles	De	Jusqu'à
1	1	2135130	Vis			
3	1	118804472/0 cliquez ici	Caoutchouc Anti-Vibrations			
4	1	118804476/0 cliquez ici	Couvre			
5	3	112728522/0 cliquez ici	Vis			
6	1	118804471/0 cliquez ici	Carter De Ventilateur 1			
8	4	2132550	Vis			
9	1	118804477/0 cliquez ici	Roue De Ventilateur			
10	1	118804474/0 cliquez ici	Carter De Ventilateur 2			
11	2	2135220	Vis			
12	1	118804502/0 cliquez ici	O-Ring			
13	1	118804469/0 cliquez ici	Coude De Tuyau			
14	2	112154330/0 cliquez ici	Ecrou			
15	1	118804428/0 cliquez ici	Carter Moteur, Jaune			
16	7	112728522/0 cliquez ici	Vis			
17	1	118804429/0 cliquez ici	Protection Silencieux			
19	2	118804468/0 cliquez ici	Couvercle			
20	6	112728522/0 cliquez ici	Vis			
21	2	118804475/0 cliquez ici	Caoutchouc Anti-Vibrations			
22	4	2132180	Vis			
23	1	118804505/1 cliquez ici	Ens. Démarreur			
24	1	118804467/0 cliquez ici	Ressort Démarrage			
25	1	118804461/0 cliquez ici	Couvercle Ressort			
26	1	118804416/0 cliquez ici	Poignée Démarrage, Jaune			
27	1	118804459/0 cliquez ici	Poulie Démarrage			
28	1	118804466/0 cliquez ici	Ressort			
29	1	118804464/0 cliquez ici	Couvercle Ressort			
30	3	112735106/0 cliquez ici	Vis			
31	1	118804460/0 cliquez ici	Roue Déclencher			
32	1	112523030/0 cliquez ici	Rondelle			
33	1	118804462/0 cliquez ici	Ressort			
34	1	118804463/0 cliquez ici	Plaquette			
35	1	118804465/0 cliquez ici	Vis			
41	2	112728522/0 cliquez ici	Vis			
42	2	118804447/0 cliquez ici	Couvercle, Jaune			
43	2	118804453/0 cliquez ici	Bouton De Verrouillage			
44	1	118804446/0 cliquez ici	Couvercle Filtre Air, Jaune			
45	2	112735106/0 cliquez ici	Vis			
46	1	118804448/0 cliquez ici	Plaque De Marquage (STIGA)			
47	1	118804445/0 cliquez ici	Filtre Éponge			
48	1	118804444/0 cliquez ici	Filtre À Air			
49	1	118804452/0 cliquez ici	Base Filter Air			
50	1	118804449/0 cliquez ici	Collier			
51	1	118804443/0 cliquez ici	Guide D' Air			
52	1	118804450/0 cliquez ici	Collier			
53	2	112735106/0 cliquez ici	Vis			
54	1	118804442/0 cliquez ici	Orifice D'Admission			
56	1	118804451/0 cliquez ici	Boîtier D'Aspiration			
57	1	118804972/0 cliquez ici	Semi-Volute Assy			

Copyright ST. S.P.A.

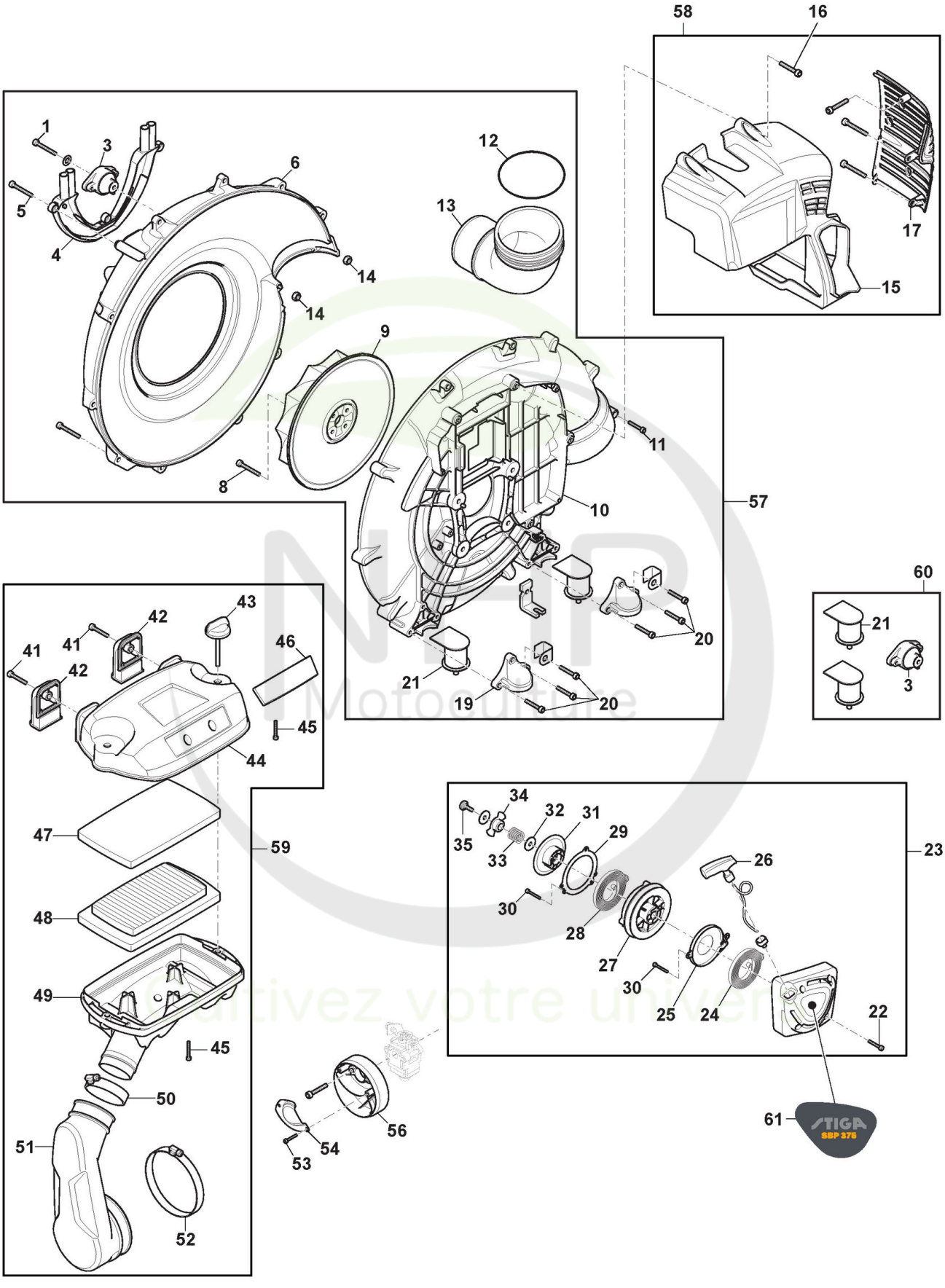

Copyright ST. S.P.A.

Carter De Ventilateur, Filtre À Air, Ens. Démarreur

Réf. N°	Q.té :	Code article	Description	Articles	De	Jusqu'à
58	1	118804973/0 cliquez ici	Couvre-Cylindre			
59	1	118804975/0 cliquez ici	Ens. Filtre A Air			
60	1	118805077/0 cliquez ici	Anti-Vibration Kit			
61	1	114369819/0 cliquez ici	Etiquette	SBP 375		

NHP Motoculture
Cultivez votre univers

Copyright ST. S.P.A.

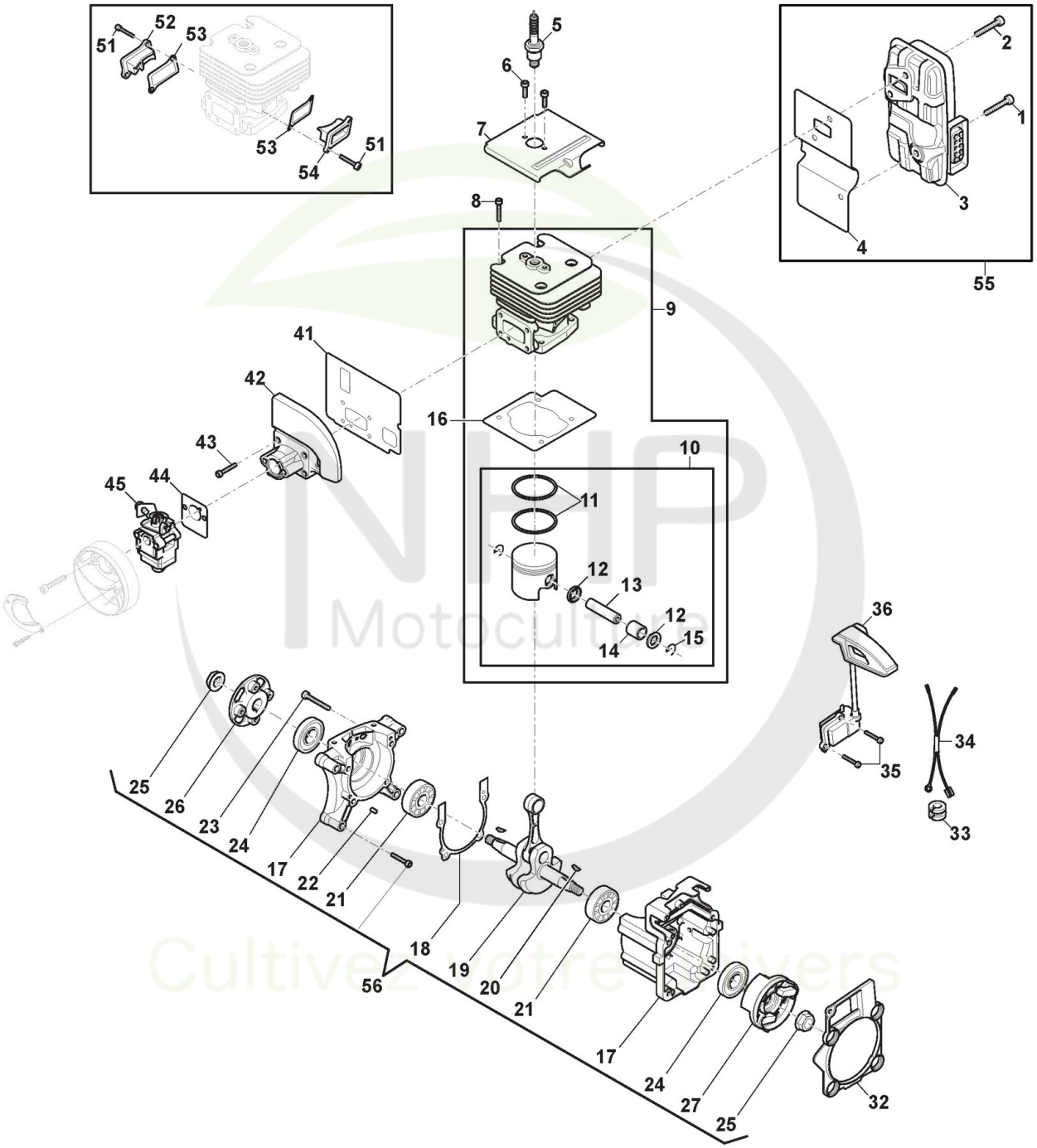

Copyright ST. S.P.A.

Arbre Moteur, Cylindre Piston, Carburateur

Réf. N°	Q.té :	Code article	Description	Articles	De	Jusqu'à
1	1	2132550	Vis			
2	2	2132180	Vis			
3	1	118804454/0 cliquez ici	Silencieux			
4	1	118804426/0 cliquez ici	Garniture Silencieux			
5	1	123051000/0 cliquez ici	Bougie			
6	2	2653090	Vis			
7	1	118804423/0 cliquez ici	Plaquette			
8	4	2132550	Vis			
9	1	118804507/1 cliquez ici	Ens.Cylindre-Piston		S/N 19DC1BLO 100685	
10	1	118804506/0 cliquez ici	Ens.Piston			
11	2	118806462/0 cliquez ici	Collier Élastique	thick 1,5mm	S/N 20KC1BL0 001309	
12	2	118804439/0 cliquez ici	Rondelle			
13	1	118804437/0 cliquez ici	Pointeau Piston			
14	1	118804440/0 cliquez ici	Roulement À Aiguilles			
15	2	118804438/0 cliquez ici	Circlip Pointeau			
16	1	118804422/0 cliquez ici	Garniture Cylindre			
17	1	118804504/0 cliquez ici	Couple Carter Moteur			
18	1	118804435/0 cliquez ici	Garniture Carter			
19	1	118804441/0 cliquez ici	Arbre Moteur			
20	2	3151050	Languette Volant			
21	2	118800368/0 cliquez ici	Roulement			
22	2	118801158/0 cliquez ici	Goupille			
23	4	2135130	Vis			
24	2	118804418/0 cliquez ici	Anneau De Tenue			
25	2	9739-1031-22 cliquez ici	Ecrou			
26	1	118804427/0 cliquez ici	Couplage			
27	1	118804458/0 cliquez ici	Volant Aimant			
32	1	118804431/0 cliquez ici	Couvercle			
33	1	118804456/0 cliquez ici	Lippklampe			
34	1	118804457/0 cliquez ici	Câble Bobine			
35	2	123878021/0 cliquez ici	Vis			
36	1	118804455/0 cliquez ici	Bobine Électronique			
41	1	118804424/0 cliquez ici	Joint Collecteur-Cylindre			
42	1	118804433/0 cliquez ici	Collecteur D'Aspiration			
43	4	2135050	Vis			
44	1	118804425/0 cliquez ici	Garniture Carburateur			
45	1	118804434/0 cliquez ici	Carburateur			
51	5	123878021/0 cliquez ici	Vis			
52	1	118805161/0 cliquez ici	Bonde arrière Cylindre		S/N 19DC1BLO 100685	
53	2	118805162/0 cliquez ici	Joint d'étanchéité			
54	1	118805160/0 cliquez ici	Bonde avant Cylindre		S/N 19DC1BLO 100685	
55	1	118804974/0 cliquez ici	Ens. Silencieux			
56	1	118804976/0 cliquez ici	Ens. Bloc Moteur			

NHP Motoculture
Cultivez votre univers

Copyright ST. S.P.A.

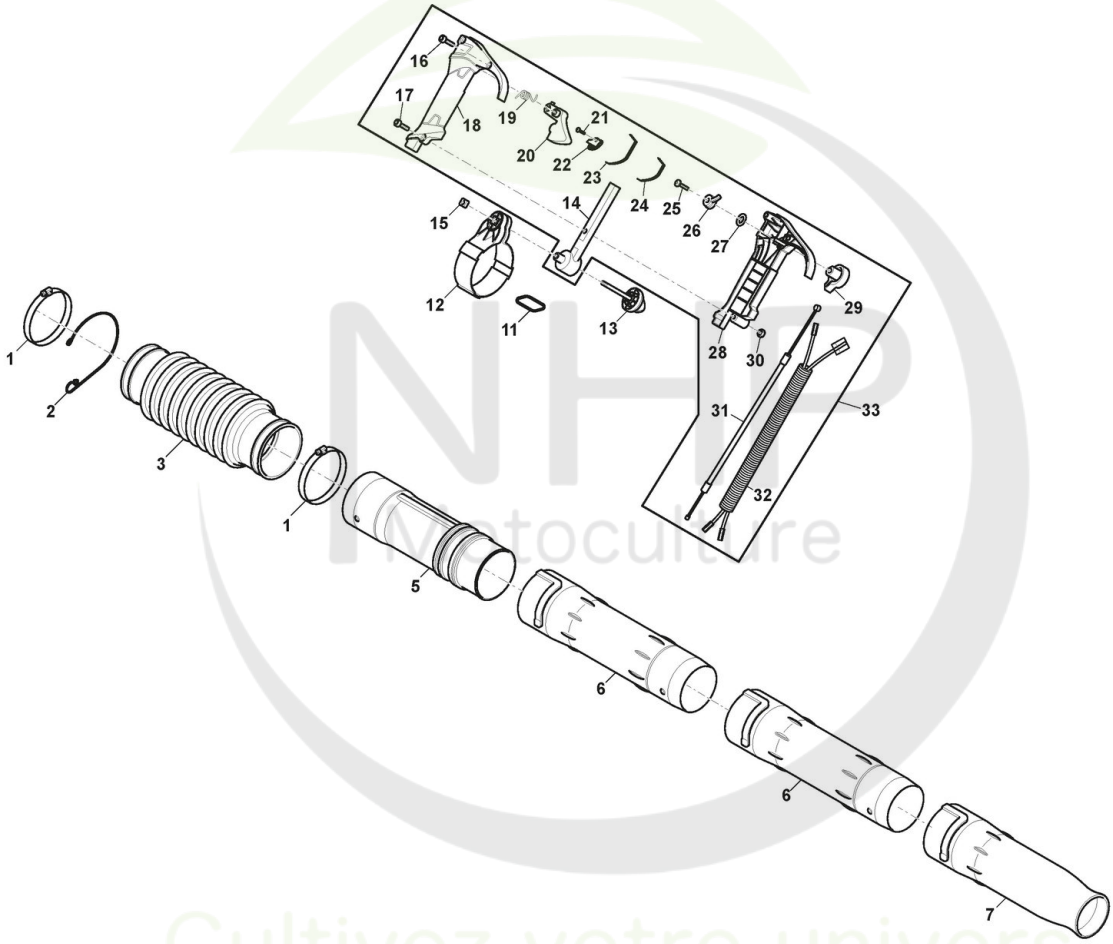

NHP Motoculture
Cultivez votre univers

Copyright ST. S.P.A.

Tubes, Contrôles Accélérateur

Réf. N°	Q.té :	Code article	Description	Articles	De	Jusqu'à
1	2	118804495/0 cliquez ici	Collier			
2	1	118804432/0 cliquez ici	Clip			
3	1	118804492/0 cliquez ici	Tuyau			
5	1	118804496/0 cliquez ici	Tube Arrière			
6	2	118804493/0 cliquez ici	Tube Intermédiaire			
7	1	118804494/0 cliquez ici	Buse Ronde			
11	1	118804480/0 cliquez ici	Accrochage			
12	1	118804479/0 cliquez ici	Poignée Porte			
13	1	118804453/0 cliquez ici	Bouton De Verrouillage			
14	1	118804478/0 cliquez ici	Support			
15	1	2461030	Ecrou			
16	2	112728518/0 cliquez ici	Vis			
17	1	9947-0540-19 cliquez ici	Vis			
18	1	118804489/0 cliquez ici	Branche Droit			
19	1	118804487/0 cliquez ici	Ressort Levier Accél.			
20	1	118804483/0 cliquez ici	Levier Accélérateur			
21	1	112728099/1 cliquez ici	Vis			
22	1	118804484/0 cliquez ici	Plaque			
23	1	118804486/1 cliquez ici	Ressort			
24	1	118804485/0 cliquez ici	Ressort			
25	1	112728099/1 cliquez ici	Vis			
26	1	118804481/0 cliquez ici	Levier Accélérateur			
27	1	118804503/0 cliquez ici	Rondelle			
28	1	118804488/0 cliquez ici	Branche Gauche			
29	1	118804482/0 cliquez ici	Poignèe			
30	1	112291000/0 cliquez ici	Ecrou			
31	1	118804491/0 cliquez ici	Câble Accélérateur			
32	1	118804490/0 cliquez ici	Ens. Câble Démarrage			
33	1	118804977/1 cliquez ici	Ens. Poignée			

NHP Motoculture
Cultivez votre univers

Copyright ST. S.P.A.