Retrouvez cette pièce sur nhp-motoculture.fr en cliquant sur le numéro de référence

STIGA

VS 100e (2025)

271500098/ST1



Spare parts list
Reservdelar
Repuestos
Ersatzteile
Pièces détachées
Reserve onderdelen
Catalogo ricambi

NHP Motoculture
Cultivez votre univers

- Use ST. S.p.A. Genuine Spare Parts specified in the parts list for repair and/or replacement.
- The contents described in the parts list may change due to improvement.
- The drawings of the spare parts are only indicative And might Not represent the part in question exactly.
- The indications "right" - "left" - "front" - "rear" refer to the position of the operator when using the machine.
- When placing orders of parts for repair And/Or replacement, make sure that the illustrated parts list Is the one applying to the machine's year of manufacture, as shown on the identification plate attached to the machine.

All rights reserved. No part Of this material may be reproduced Or transmitted, in any form Or by any means, electronic Or mechanical, including photocopying, recording Or by any information storage And retrieval system, without permision in writing from ST. S.p.A.

Copyright ST. S.P.A.

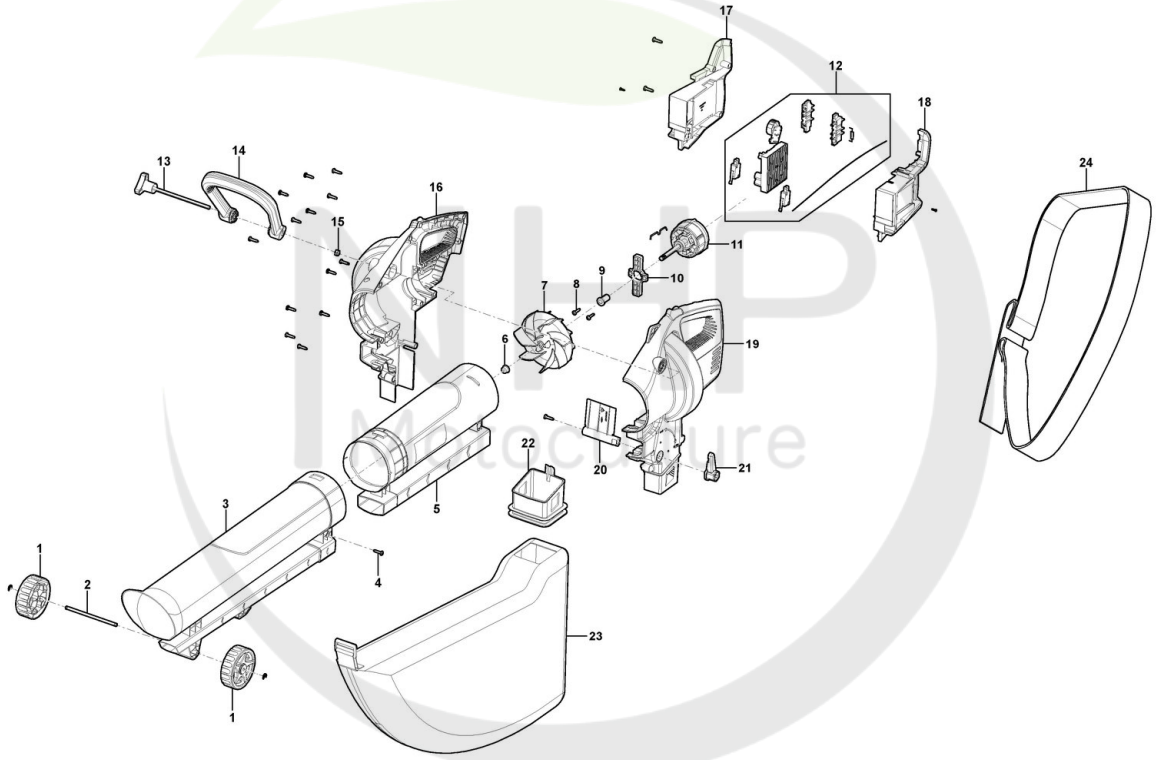

Copyright ST. S.P.A.

Souffleur a Batterie

Réf. N°	Q.té :	Code article	Description	Articles	De	Jusqu'à
1	2	118805642/0 cliquez ici	Roue			
2	1	118805643/0 cliquez ici	Axe Roues			
3	1	118805649/0 cliquez ici	Tube 1			
4	1	118810726/0 cliquez ici	Vis			
5	1	118805644/0 cliquez ici	Tube 2			
6	1	112155000/0 cliquez ici	Écrou autobloquant - M8			
7	1	118805650/0 cliquez ici	Ventilateur			
8	2	2135020	Vis			
9	1	118805651/0 cliquez ici	Douille			
10	1	118805652/0 cliquez ici	Moteur Support			
11	1	118805653/0 cliquez ici	Moteur Électrique			
12	1	118811369/0 cliquez ici	Ens. PCB et électronique			
13	1	118805646/0 cliquez ici	Poignèe			
14	1	118805645/0 cliquez ici	Poignee Anterieure			
15	1	112292100/0 cliquez ici	Écrou - M6			
16	1	118805648/0 cliquez ici	Carter Droit			
17	1	118805654/0 cliquez ici	Batterie Carter, Droite			
18	1	118805655/0 cliquez ici	Batterie Carter, Gauche			
19	1	118805657/0 cliquez ici	Carter Gauche			
20	1	118805656/0 cliquez ici	Deflecteur			
21	1	118805658/0 cliquez ici	Sélecteur			
22	1	118805659/0 cliquez ici	Convoyeur			
23	1	118805660/0 cliquez ici	Sac de Remassage			
24	1	118805647/0 cliquez ici	Harnais			

NHP Motoculture
Cultivez votre univers

Copyright ST. S.P.A.

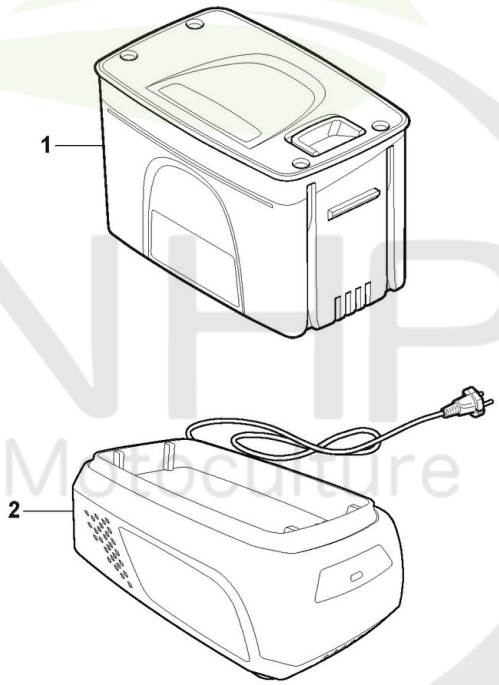

Please Note: These images are for illustrative purposes only.
For more info see descriptions.

NHP Motoculture
Cultivez votre univers

Copyright ST. S.P.A.

Batterie

Réf. N°	Q.té :	Code article	Description	Articles	De	Jusqu'à
1	1	271014008/ST1	Batterie 20V - 4Ah			
2	1	271020000/21	20V Chargeur - EU prise			
2	1	271020100/21	20V Double Chargeur - EU prise			
2	1	271021000/21	20V Chargeur - BS prise			
2	1	271021100/21	20V Double Chargeur - BS prise			
2	1	271028200/26	20V Chargeur - EU+BS prise			

NHP Motoculture
Cultivez votre univers

Copyright ST. S.P.A.