Retrouvez cette pièce sur nhp-motoculture.fr en cliquant sur le numéro de référence

STIGA

9000 (SF) (1992)

19-1173-13

Spare parts list
Reservdelar
Repuestos
Ersatzteile
Pièces détachées
Reserve onderdelen
Catalogo ricambi

NHP Motoculture
Cultivez votre univers

● Use ST. S.p.A. Genuine Spare Parts specified in the parts list for repair and/or replacement.
● The contents described in the parts list may change due to improvement.
● The drawings of the spare parts are only indicative And might Not represent the part in question exactly.
● The indications "right" - "left" - "front" - "rear" refer to the position of the operator when using the machine.
● When placing orders of parts for repair And/Or replacement, make sure that the illustrated parts list Is the one applying to the machine's year of manufacture, as shown on the identification plate attached to the machine.

All rights reserved. No part Of this material may be reproduced Or transmitted, in any form Or by any means, electronic Or mechanical, including photocopying, recording Or by any information storage And retrieval system, without permision in writing from ST. S.p.A.

Copyright ST. S.P.A.

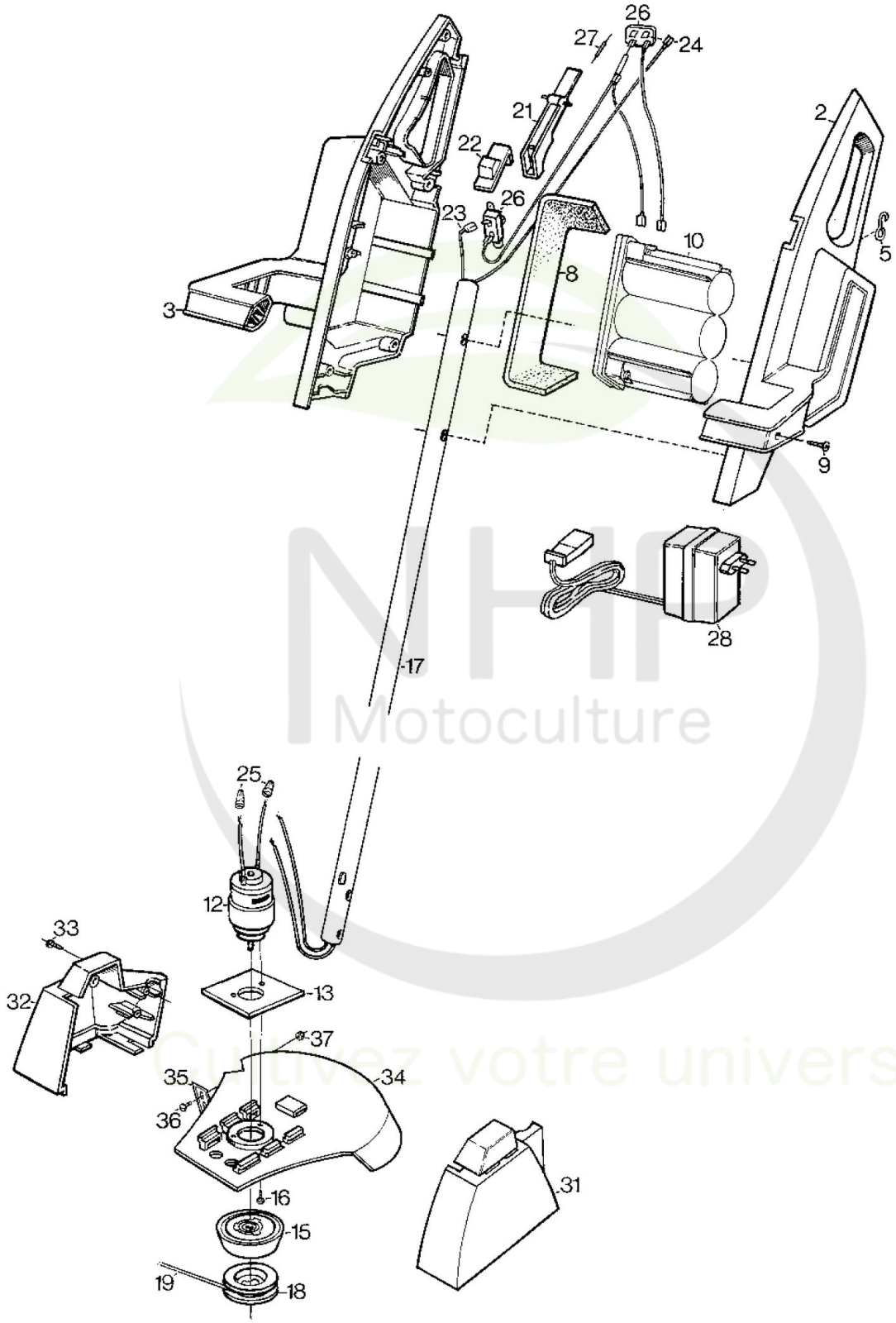

NHP Motoculture
Cultivez votre univers

STIGA 157C SPARE PARTS

Copyright ST. S.P.A.

Coupe-bords Batterie

Réf. N°	Q.té :	Code article	Description	Articles	De	Jusqu'à
2	1	1911-0416-01 cliquez ici	Carter Jaune			
2	1	1911-0416-03 cliquez ici	Carter Rouge			
3	1	1911-0417-01 cliquez ici	Carter Jaune			
3	1	1911-0417-03 cliquez ici	Carter Rouge			
5	1	1911-0425-01 cliquez ici	Hanger			
8	4	1911-0433-01 cliquez ici	Recoil pad			
8	2	1911-0433-02 cliquez ici	Recoil pad			
9	1	9849-7832-16 cliquez ici	Vis			
10	1	1911-0976-01 cliquez ici	Batterie	6 volt		
12	1	9500-1600-00 cliquez ici	Moteur Électrique			
13	1	1911-0672-01 cliquez ici	Rondelle			
15	1	1911-0419-01 cliquez ici	Spoolholder			
16	2	1911-0431-01 cliquez ici	Vis			
17	1	1911-0315-01 cliquez ici	Tube			
18	1	1911-9001-06 cliquez ici	Spool w.line			
19	1	1911-9006-04 cliquez ici	Cutting Line (200M-1.6Mm)	0.45 KG (200 m)		
19	1	1911-9006-07 cliquez ici	Cutting line (1.6 mm)	0.45 KG (200 m)		
19	1	1911-9006-08 cliquez ici	Cutting Line (15M-1.6Mm)	0.45 KG (200 m)		
21	1	1911-0421-01 cliquez ici	Levier Accélérateur			
22	1	1911-0422-01 cliquez ici	Safety lock			
23	1	1911-0320-01 cliquez ici	Cable-red			
24	1	1911-0320-02 cliquez ici	Cable-black			
25	2	9400-0147-00 cliquez ici	Connecteur			
26	1	1911-0439-03 cliquez ici	Cablages			
27	1	9400-0136-00 cliquez ici	Diode			
28	1	1111-0928-03 cliquez ici	Charger			
31	1	1911-0423-01 cliquez ici	Carter Moteur Jaune			
31	1	1911-0423-03 cliquez ici	Carter Moteur Rouge			
32	1	1911-0424-01 cliquez ici	Carter Moteur Jaune			
32	1	1911-0424-03 cliquez ici	Carter Moteur Rouge			
33	1	9849-7816-16 cliquez ici	Vis	16 mm		
33	10	9849-7819-16 cliquez ici	Vis	16 mm		
33	9	9849-7819-16 cliquez ici	Vis	16 mm		
34	1	1911-0406-01 cliquez ici	Shroud assy-yellow			
34	1	1911-0406-03 cliquez ici	Shroud assy-red			
35	1	1911-0308-00 cliquez ici	Lame			
36	2	9865-0305-16 cliquez ici	Vis			
37	2	9799-0331-02 cliquez ici	Ecrou			

Copyright ST. S.P.A.