Retrouvez cette pièce sur nhp-motoculture.fr en cliquant sur le numéro de référence

# STIGA

## GT 110c A (2022)

291850102/ST1



## Spare parts list
## Reservdelar
## Repuestos
## Ersatzteile
## Pièces détachées
## Reserve onderdelen
## Catalogo ricambi

NHP Motoculture
Cultivez votre univers

- Use ST. S.p.A.  Genuine Spare Parts specified in the parts list for repair and/or replacement.
- The contents described in the parts list may change due to improvement.
- The drawings of the spare parts are only indicative And might Not represent the part in question exactly.
- The indications "right" - "left" - "front" - "rear" refer to the position of the operator when using the machine.
- When placing orders of parts for repair And/Or replacement, make sure that the illustrated parts list Is the one applying to the machine's year of manufacture, as shown on the identification plate attached to the machine.

All rights reserved. No part Of this material may be reproduced Or transmitted, in any form Or by any means, electronic Or mechanical, including photocopying, recording Or by any information storage And retrieval system, without permision in writing from ST. S.p.A.



Copyright ST. S.P.A.

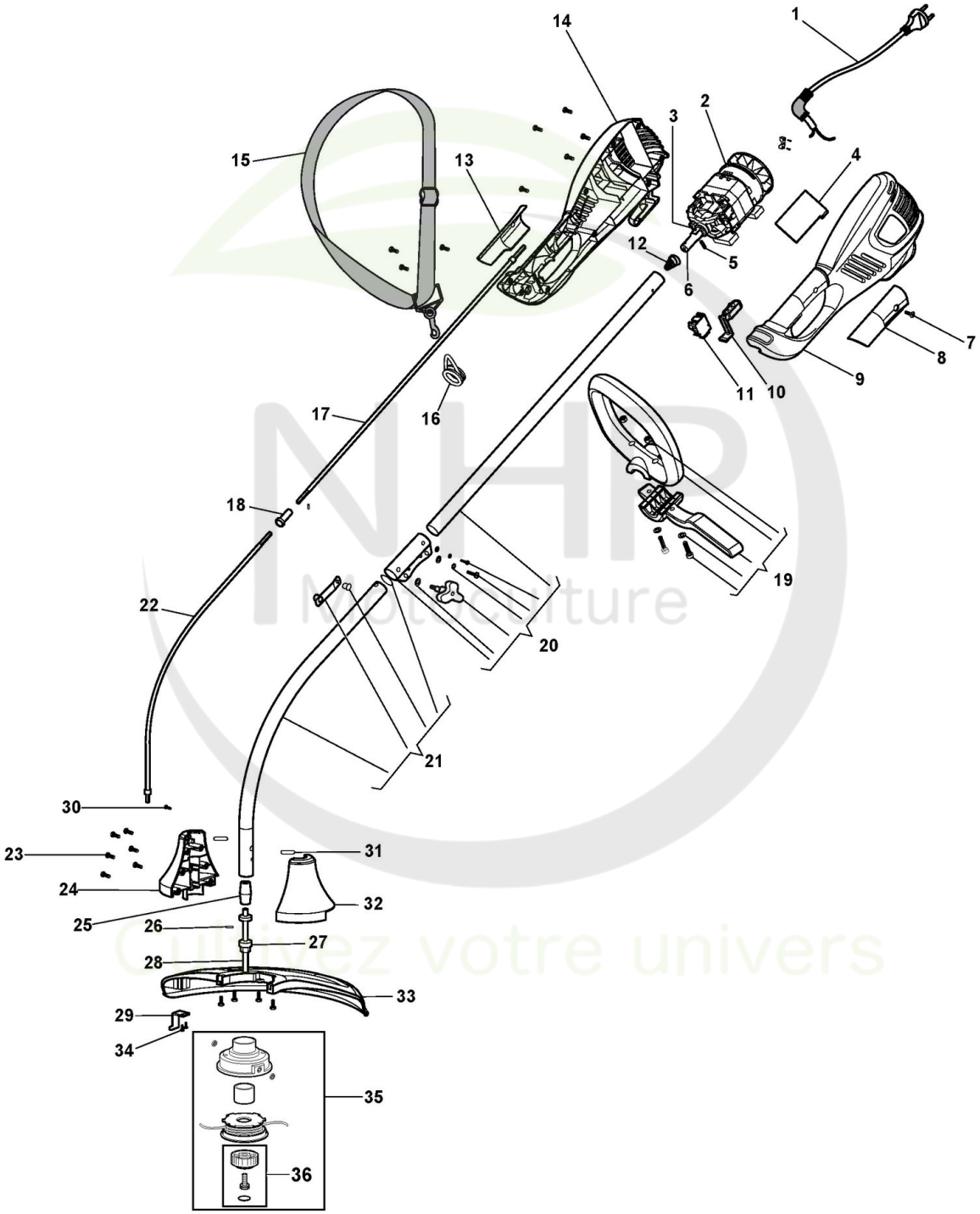



Copyright ST. S.P.A.

# Coupe-bords électrique

| Réf. N° | Q.té : | Code article | Description | Articles | De | Jusqu'à |
|---|---|---|---|---|---|---|
| 1 | 1 | 118802127/0 cliquez ici | Ens. Câble Alim. | | | |
| 2 | 1 | 118802117/0 cliquez ici | Ens. Moteur | | | |
| 3 | 1 | 118802119/0 cliquez ici | Ens.Jonction Arbre Trans. | | | |
| 4 | 1 | 118802128/0 cliquez ici | Carte Electronique | | | |
| 5 | 1 | 123753001/0 cliquez ici | Goupille | | | |
| 6 | 1 | 118802132/0 cliquez ici | Ens.Jonction Arbre Trans. | | | |
| 7 | 2 | 112726389/0 cliquez ici | Vis | | | |
| 8 | 1 | 118802120/0 cliquez ici | Ens. Poignée Gauche | | | |
| 9 | 1 | 118804887/0 cliquez ici | Ens. Poignée Gauche Gris | | | |
| 10 | 1 | 118802149/0 cliquez ici | Levier Accélérateur | | | |
| 11 | 1 | 118802129/0 cliquez ici | Interrupteur | | | |
| 12 | 1 | 118802141/0 cliquez ici | Ressort | | | |
| 13 | 1 | 118802121/0 cliquez ici | Poignée Droite | | | |
| 14 | 1 | 118804886/0 cliquez ici | Ens. Poignée Droite Gris | | | |
| 15 | 1 | 118802118/0 cliquez ici | Bretelle | | | |
| 16 | 1 | 118802142/0 cliquez ici | Support Harnais | | | |
| 17 | 1 | 118802133/0 cliquez ici | Arbre Transmission | | | |
| 18 | 1 | 118802139/0 cliquez ici | Raccord Arbre Transmission | | | |
| 19 | 1 | 118802123/0 cliquez ici | Ens.Poignée Avant | | | |
| 20 | 1 | 118802125/0 cliquez ici | Ens.Tube Transmission | | | |
| 21 | 1 | 118802122/0 cliquez ici | Ens.Tube Transmission | | | |
| 22 | 1 | 118802134/0 cliquez ici | Arbre Transmission | | | |
| 23 | 21 | 112728691/0 cliquez ici | Vis | | | |
| 24 | 1 | 118802152/0 cliquez ici | Carter Moteur Droite | | | |
| 25 | 1 | 118802144/0 cliquez ici | Ens.Jonction Arbre Trans. | | | |
| 26 | 1 | 3314090 | Goupille | | | |
| 27 | 2 | 3112230 | Roulement À Billes | | | |
| 28 | 1 | 118802140/0 cliquez ici | Arbre | | | |
| 29 | 1 | 118802137/0 cliquez ici | Coupe-Fil | | | |
| 30 | 1 | 112788512/0 cliquez ici | Vis | | | |
| 31 | 2 | 118802155/0 cliquez ici | Joint d'étanchéité | | | |
| 32 | 1 | 118802151/0 cliquez ici | Carter | | | |
| 33 | 1 | 118802150/0 cliquez ici | Capot Anti-Projections | | | |
| 34 | 2 | 112726389/0 cliquez ici | Vis | | | |
| 35 | 1 | 118801750/0 cliquez ici | Ens. Tête Fils | | | |
| 36 | 1 | 118805392/0 cliquez ici | Ens Poignèe | | | |

NHP Motoculture
Cultivez votre univers


Copyright ST. S.P.A.