Retrouvez cette pièce sur nhp-motoculture.fr en cliquant sur le numéro de référence

STIGA

GT 300e (2026)

273100001/ST1

Spare parts list
Reservdelar
Repuestos
Ersatzteile
Pièces détachées
Reserve onderdelen
Catalogo ricambi

NHP Motoculture
Cultivez votre univers

- Use ST. S.p.A. Genuine Spare Parts specified in the parts list for repair and/or replacement.
- The contents described in the parts list may change due to improvement.
- The drawings of the spare parts are only indicative And might Not represent the part in question exactly.
- The indications "right" - "left" - "front" - "rear" refer to the position of the operator when using the machine.
- When placing orders of parts for repair And/Or replacement, make sure that the illustrated parts list Is the one applying to the machine's year of manufacture, as shown on the identification plate attached to the machine.

All rights reserved. No part Of this material may be reproduced Or transmitted, in any form Or by any means, electronic Or mechanical, including photocopying, recording Or by any information storage And retrieval system, without permision in writing from ST. S.p.A.

Copyright ST. S.P.A.

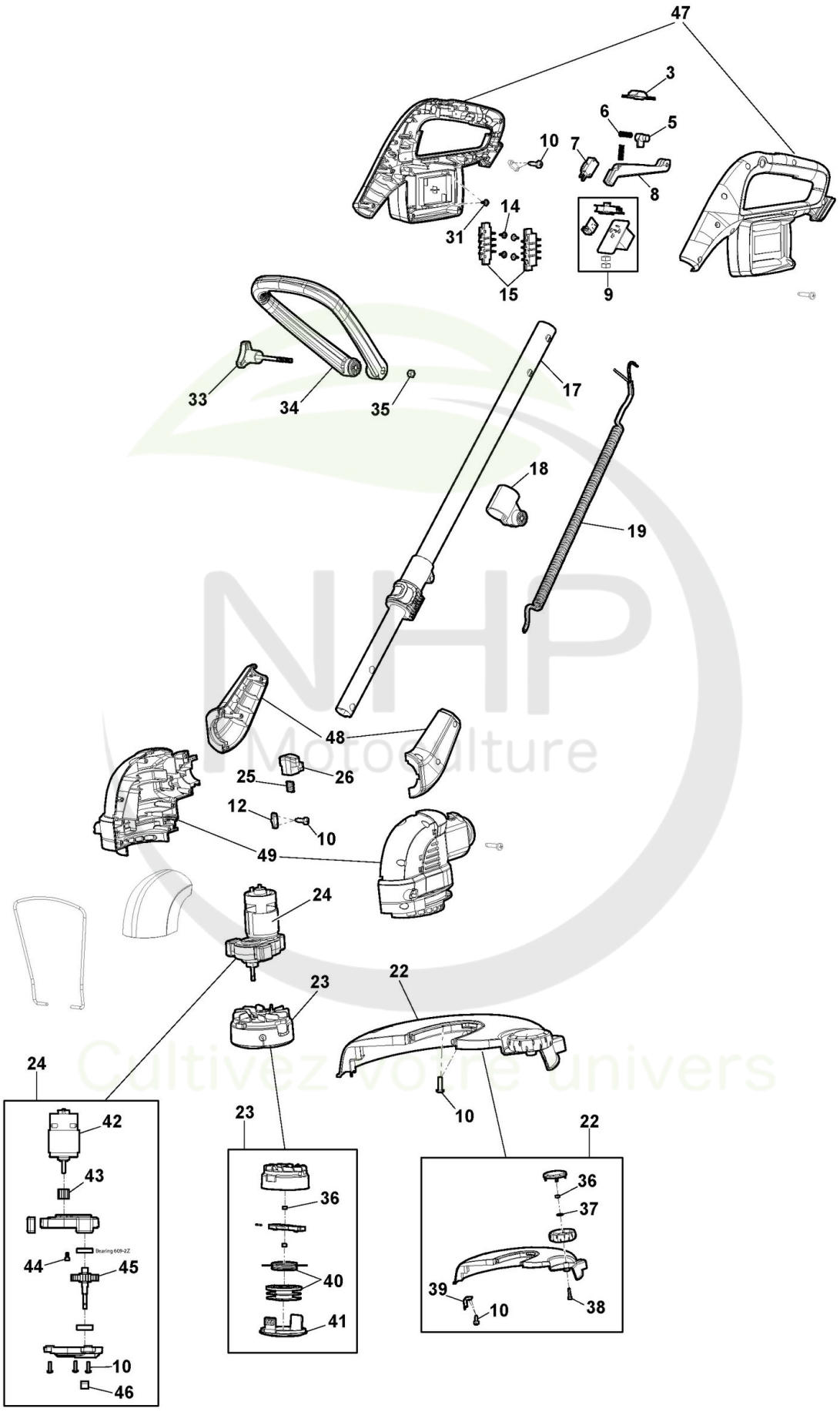

Copyright ST. S.P.A.

Coupe-bords Batterie

Réf. N°	Q.té :	Code article	Description	Articles	De	Jusqu'à
3	1	118811554/0 cliquez ici	Slide			
5	1	118811556/0 cliquez ici	Verrouillage de l'accélérateur			
6	2	118806268/0 cliquez ici	Ressort			
7	1	118811557/0 cliquez ici	Microinterrupteur			
8	1	118811558/0 cliquez ici	Levier Accélérateur			
9	1	118811559/0 cliquez ici	Ens. PCB			
10	11	123878121/0 cliquez ici	Vis			
14	4	2123090	Vis			
15	2	118811521/0 cliquez ici	connecteur de batterie			
17	1	118811608/0 cliquez ici	Ens. Poignée Tube			
18	1	118811562/0 cliquez ici	Support Poignée			
19	1	118811563/0 cliquez ici	Cable			
22	1	118811564/0 cliquez ici	Ens. Capot Anti-Projections			
23	1	118811609/0 cliquez ici	Kit Tête À Fils Nylon			
24	1	118811567/0 cliquez ici	Ens. Moteur Électrique			
25	1	118811572/0 cliquez ici	Ressort			
26	1	118811573/0 cliquez ici	Bouton			
31	2	2123070	Vis			
33	1	118811560/0 cliquez ici	Poignèe			
34	1	118811561/0 cliquez ici	Poignée			
35	1	112292100/0 cliquez ici	Écrou - M6			
36	2	2461030	Ecrou			
37	1	9699-0087-02 cliquez ici	Rondelle			
38	1	2132550	Vis			
39	1	118811565/0 cliquez ici	Lame Coupe-Fil			
40	1	118811638/0 cliquez ici	Ens. Bobine			
40	1	1911-9301-01 cliquez ici	Ens. Bobine	118811638/0 with Stiga Pack (2pcs)		
41	1	118811566/0 cliquez ici	Couvercle Inferieur			
42	1	118811568/0 cliquez ici	Ens. Moteur Électrique			
43	1	118811569/0 cliquez ici	Engrenage moteur			
44	2	2135010	Vis			
45	1	118811570/0 cliquez ici	Grand Engrenage			
46	1	118811571/0 cliquez ici	Engrenage			
47	1	118811601/0 cliquez ici	Ens. Poignée			
48	1	118811602/0 cliquez ici	Ens. Joints de Rotation			
49	1	118811603/0 cliquez ici	Kit Carter Moteur			

Copyright ST. S.P.A.

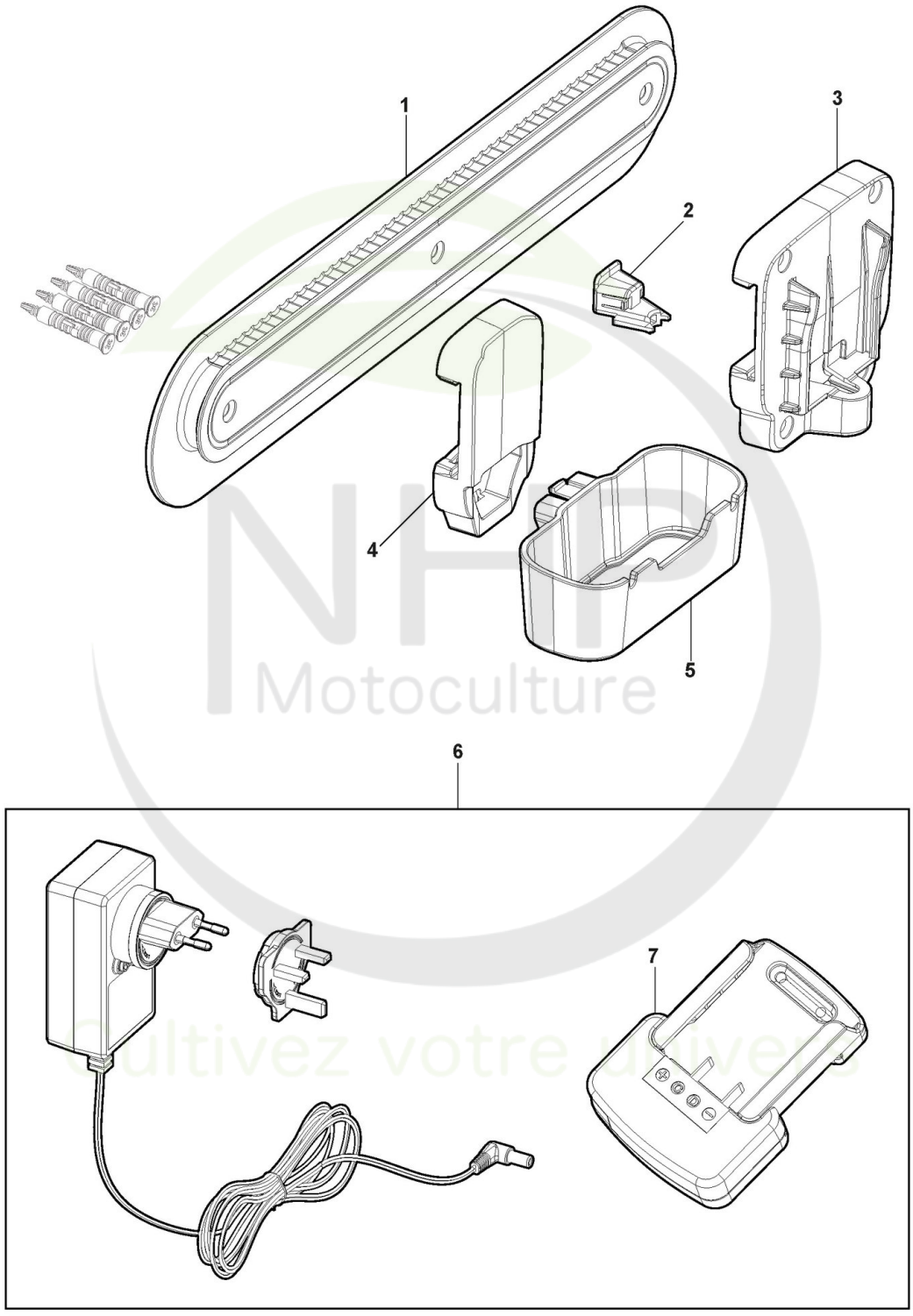

Copyright ST. S.P.A.

Support mural

Réf. N°	Q.té :	Code article	Description	Articles	De	Jusqu'à
1	1	118811619/0 cliquez ici	Guide			
2	1	118811620/0 cliquez ici	Agrafe			
3	1	118811621/0 cliquez ici	Base de chargeur			
4	1	118811622/0 cliquez ici	Base d'outils			
5	1	118811623/0 cliquez ici	Porte-outil			
6	1	271028200/26	20V Chargeur - EU+BS prise			
7	1	118811695/0 cliquez ici	Adaptateur de batterie			

NHP Motoculture
Cultivez votre univers

Copyright ST. S.P.A.

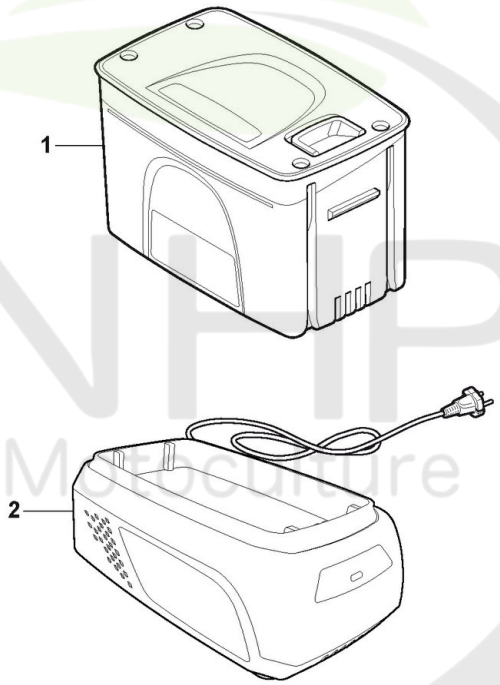

Please Note: These images are for illustrative purposes only.
For more info see descriptions.

NHP Motoculture
Cultivez votre univers

Copyright ST. S.P.A.

Batterie

Réf. N°	Q.té :	Code article	Description	Articles	De	Jusqu'à
1	1	271012008/ST1	Batterie 20V - 2Ah			
2	1	271020000/21	20V Chargeur - EU prise			
2	1	271020100/21	20V Double Chargeur - EU prise			
2	1	271021000/21	20V Chargeur - BS prise			
2	1	271021100/21	20V Double Chargeur - BS prise			
2	1	271028200/26	20V Chargeur - EU+BS prise			

NHP Motoculture
Cultivez votre univers

Copyright ST. S.P.A.