Retrouvez cette pièce sur nhp-motoculture.fr en cliquant sur le numéro de référence

# STIGA

## GT 330 A (2025)

287110102/ST2



## Spare parts list
## Reservdelar
## Repuestos
## Ersatzteile
## Pièces détachées
## Reserve onderdelen
## Catalogo ricambi

NHP Motoculture
Cultivez votre univers

- Use ST. S.p.A.  Genuine Spare Parts specified in the parts list for repair and/or replacement.
- The contents described in the parts list may change due to improvement.
- The drawings of the spare parts are only indicative And might Not represent the part in question exactly.
- The indications "right" - "left" - "front" - "rear" refer to the position of the operator when using the machine.
- When placing orders of parts for repair And/Or replacement, make sure that the illustrated parts list Is the one applying to the machine's year of manufacture, as shown on the identification plate attached to the machine.

All rights reserved. No part Of this material may be reproduced Or transmitted, in any form Or by any means, electronic Or mechanical, including photocopying, recording Or by any information storage And retrieval system, without permision in writing from ST. S.p.A.



Copyright ST. S.P.A.

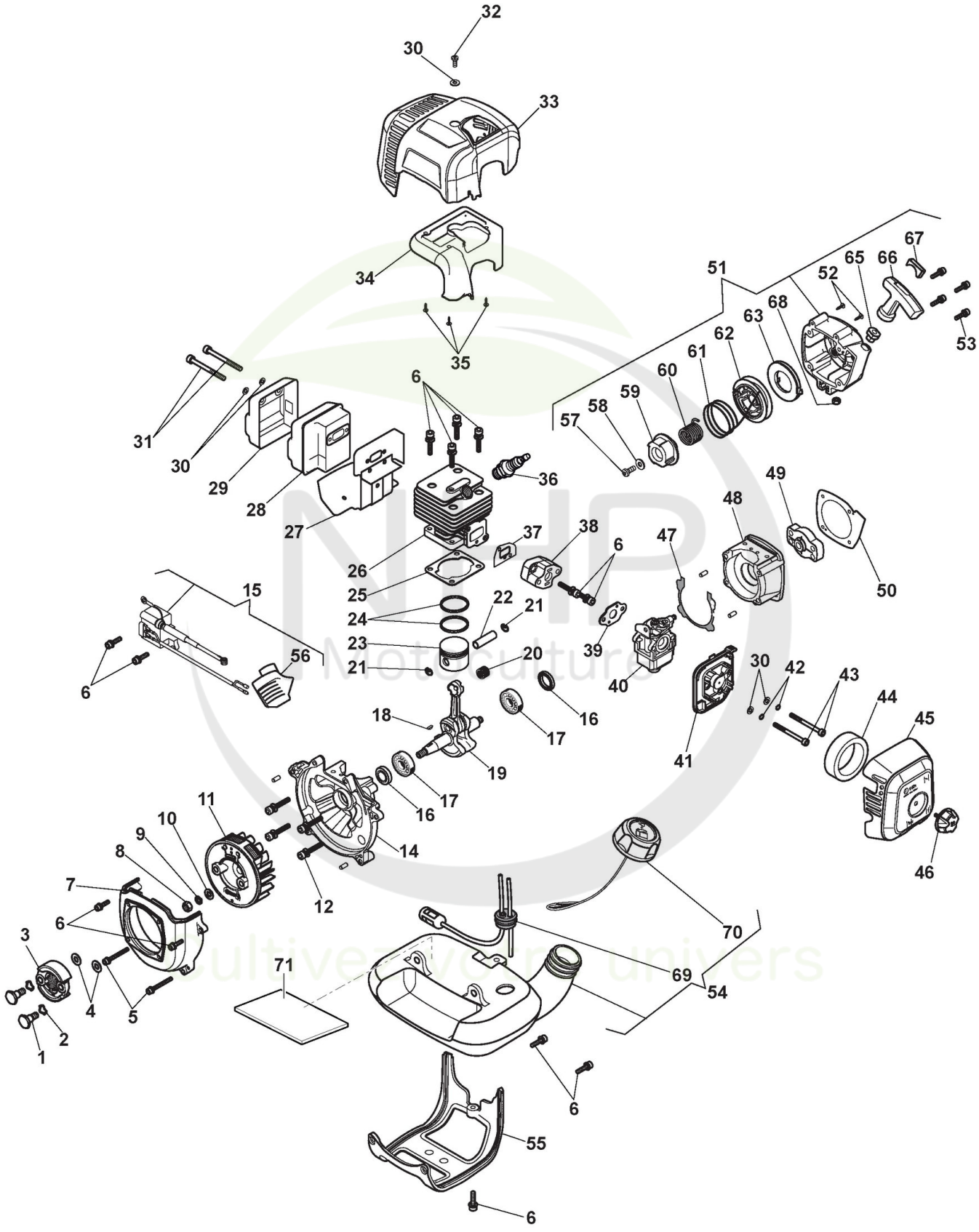



Copyright ST. S.P.A.

# Moteur

| Réf. N° | Q.té : | Code article | Description | Articles | De | Jusqu'à |
|---|---|---|---|---|---|---|
| 1 | 2 | 118805051/0 cliquez ici | Vis | | | |
| 2 | 2 | 118804045/0 cliquez ici | Rondelle | | | |
| 3 | 1 | 118802113/0 cliquez ici | Embrayage | | | |
| 4 | 2 | 2312010 | Rondelle | | | |
| 5 | 2 | 2135120 | Vis | | | |
| 6 | 13 | 2135030 | Vis | | | |
| 7 | 1 | 118803161/0 cliquez ici | Couvre | | | |
| 8 | 1 | 112293200/0 cliquez ici | Ecrou | | | |
| 9 | 1 | 112583500/0 cliquez ici | Grower - M8 | | | |
| 10 | 1 | 6981128 | Rondelle | | | |
| 11 | 1 | 118802073/0 cliquez ici | Volant Aimant | | | |
| 12 | 4 | 2135050 | Vis | | | |
| 14 | 1 | 118802078/0 cliquez ici | Carter Moteur | | | |
| 15 | 1 | 118803162/0 cliquez ici | Bobine Électronique | | | |
| 16 | 2 | 118801188/0 cliquez ici | Anneau De Tenue | | | |
| 17 | 2 | 119216035/0 cliquez ici | Roulement | | | |
| 18 | 1 | 123072002/0 cliquez ici | Languette Volant | | | |
| 19 | 1 | 118802066/0 cliquez ici | Arbre Moteur | | | |
| 20 | 1 | 118803164/0 cliquez ici | Cage À Roulements | | | |
| 21 | 2 | 118802084/0 cliquez ici | Circlip Pointeau | | | |
| 22 | 1 | 118802081/0 cliquez ici | Pointeau Piston | | | |
| 23 | 1 | 118802076/0 cliquez ici | Piston | | | |
| 24 | 2 | 118802077/0 cliquez ici | Collier Élastique | | | |
| 25 | 1 | 118803165/0 cliquez ici | Garniture Cylindre | | | |
| 26 | 1 | 118802074/0 cliquez ici | Cylindre | | | |
| 27 | 1 | 118803166/0 cliquez ici | Garniture Silencieux | | | |
| 28 | 1 | 118803167/0 cliquez ici | Silencieux | | | |
| 29 | 1 | 118803168/0 cliquez ici | Protection Silencieux | | | |
| 30 | 5 | 112521320/0 cliquez ici | Rondelle | | | |
| 31 | 2 | 2122210 | Vis | | | |
| 32 | 1 | 112727790/0 cliquez ici | Vis | | | |
| 33 | 1 | 322055254/0 cliquez ici | Couvercle Cylindre Jaune | | | |
| 34 | 1 | 118803169/0 cliquez ici | Couvercle Filtre Air | | | |
| 35 | 3 | 1126-1049-01 cliquez ici | Vis | | | |
| 36 | 1 | 3210024 | Bougie | | | |
| 37 | 1 | 118803170/0 cliquez ici | Joint d'étanchéité | | | |
| 38 | 1 | 118806449/0 cliquez ici | Collecteur D'Aspiration | | | |
| 39 | 1 | 118803171/0 cliquez ici | Garniture Carburateur | | | |
| 40 | 1 | 118803172/0 cliquez ici | Carburateur | | | |
| 41 | 1 | 118803173/0 cliquez ici | Couvre | | | |
| 42 | 2 | 112581500/0 cliquez ici | Grower | | | |
| 43 | 2 | 2135250 | Vis | | | |
| 44 | 1 | 118801526/0 cliquez ici | Filtre À Air | | | |
| 45 | 1 | 322055255/0 cliquez ici | Couvre-Filtre Jaune | | | |
| 46 | 1 | 118803174/0 cliquez ici | Poignèe Gris | | | |
| 47 | 1 | 118803175/0 cliquez ici | Garniture Carter | | | |
| 48 | 1 | 118802079/0 cliquez ici | Carter Moteur | | | |
| 49 | 1 | 118802069/0 cliquez ici | Coupe Démarreur | | | |


Copyright ST. S.P.A.

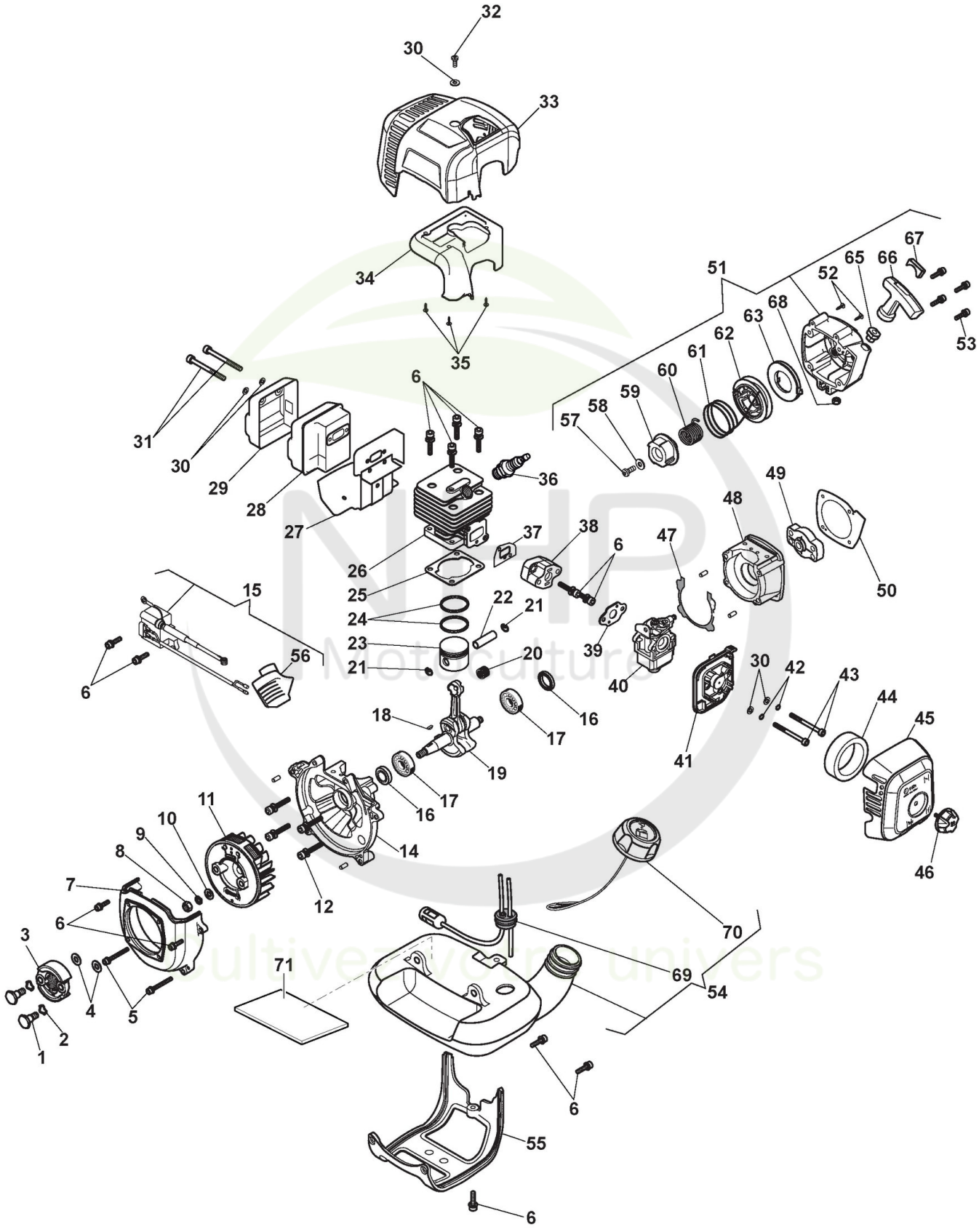



Copyright ST. S.P.A.

# Moteur

| Réf. N° | Q.té : | Code article | Description | Articles | De | Jusqu'à |
|---|---|---|---|---|---|---|
| 50 | 1 | 118803176/0 cliquez ici | Joint d'étanchéité | | | |
| 51 | 1 | 118803177/0 cliquez ici | Démarreur Gris | | | |
| 52 | 2 | 112727810/0 cliquez ici | Vis | | | |
| 53 | 4 | 6981149 | Vis | | | |
| 54 | 1 | 118803189/0 cliquez ici | Réservoir Mélange | | | |
| 55 | 1 | 118803191/0 cliquez ici | Support | | | |
| 56 | 1 | 118803163/0 cliquez ici | Capuchon De Bougie | | | |
| 57 | 1 | 2135180 | Vis | | | |
| 58 | 1 | 2312150 | Rondelle | | | |
| 59 | 1 | 118803179/0 cliquez ici | Bouchon | | | |
| 60 | 1 | 118803180/0 cliquez ici | Ressort | | | |
| 61 | 1 | 118803181/0 cliquez ici | Câble Démarrage | | | |
| 62 | 1 | 118803182/0 cliquez ici | Poulie Démarrage | | | |
| 63 | 1 | 118803183/0 cliquez ici | Ressort | | | |
| 65 | 1 | 118803185/0 cliquez ici | Guide de corde | | | |
| 66 | 1 | 118803186/0 cliquez ici | Poignee Demarreur | | | |
| 67 | 1 | 118803187/0 cliquez ici | Plaque de démarrage Jaune | | | |
| 68 | 1 | 112291000/0 cliquez ici | Ecrou | | | |
| 69 | 1 | 118803190/0 cliquez ici | Tuyau | | | |
| 70 | 1 | 322735152/0 cliquez ici | Bouchon Réservoir | | | |
| 71 | 1 | 118805308/0 cliquez ici | Étiquette d'isolation thermique | | | |

NHP Motoculture
Cultivez votre univers


Copyright ST. S.P.A.

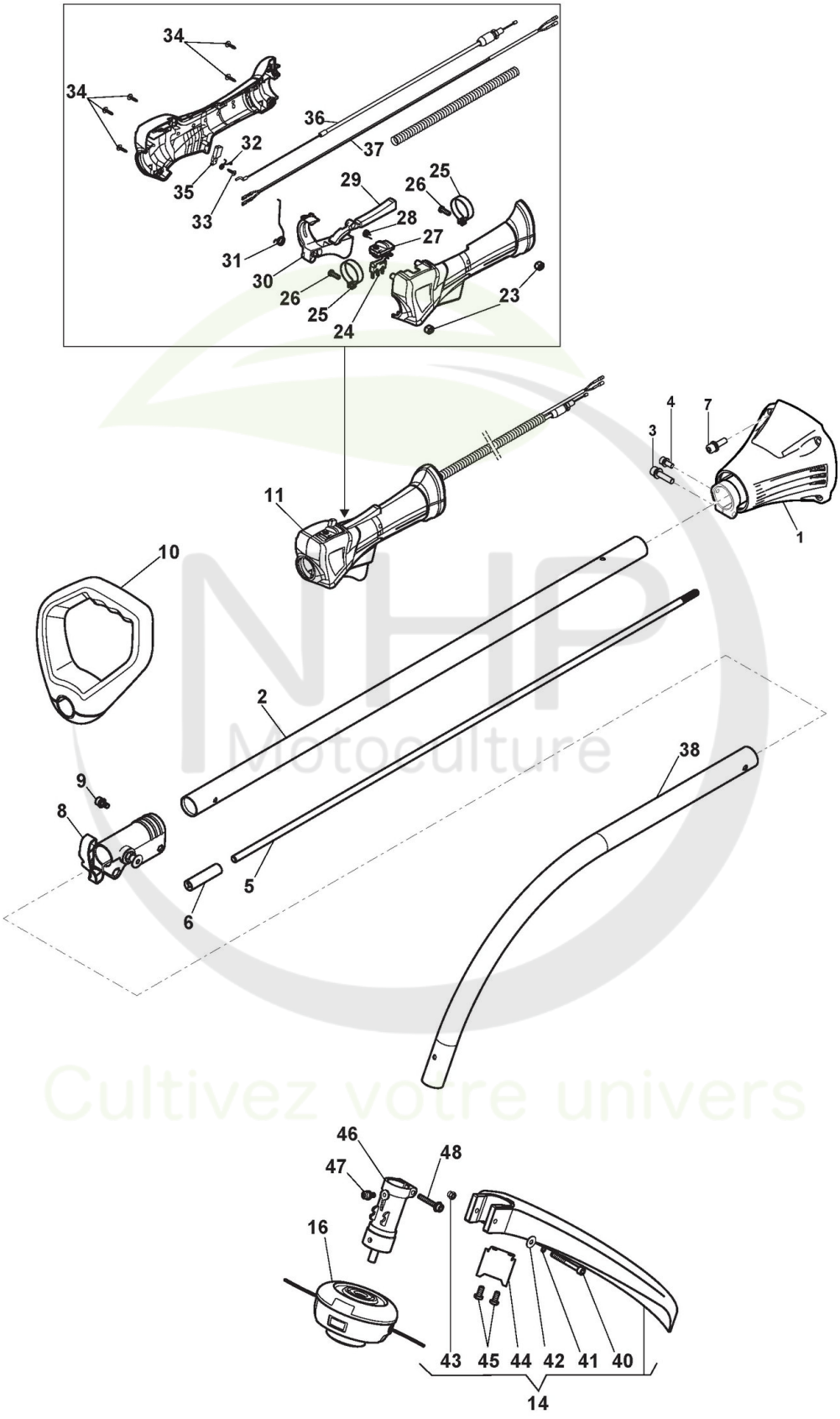


NHP Motoculture
Cultivez votre univers


Copyright ST. S.P.A.

## Transmission

| Réf. N° | Q.té : | Code article | Description | Articles | De | Jusqu'à |
|---|---|---|---|---|---|---|
| 1 | 1 | 118804899/0 cliquez ici | Ens.Support Transm. | | | |
| 2 | 1 | 118804902/0 cliquez ici | Ens.Tube Transm. | | | |
| 3 | 1 | 2135050 | Vis | | | |
| 4 | 1 | 2135180 | Vis | | | |
| 5 | 1 | 118803141/0 cliquez ici | Tube | | | |
| 6 | 1 | 118803142/0 cliquez ici | Raccord Arbre Transmission | | | |
| 7 | 4 | 2135150 | Vis | | | |
| 8 | 1 | 118802099/0 cliquez ici | Ens.Jonction Arbre Trans. | | | |
| 9 | 1 | 2135180 | Vis | | | |
| 10 | 1 | 118803143/0 cliquez ici | Poignée Avant | | | |
| 11 | 1 | 118803144/1 cliquez ici | Ens. Poignée, Jaune | | | |
| 14 | 1 | 118803158/0 cliquez ici | Capot Anti-Projections, Gris | | | |
| 16 | 1 | 1911-9197-02 cliquez ici | Tête À 2 Fils Nylon | | | |
| 23 | 2 | 118804189/0 cliquez ici | Insert Fileté | | | |
| 24 | 1 | 118803145/0 cliquez ici | Interrupteur | | | |
| 25 | 2 | 118803146/0 cliquez ici | Etrier | | | |
| 26 | 2 | 6981269 | Vis | | | |
| 27 | 1 | 118803147/0 cliquez ici | Interrupteur | | | |
| 28 | 1 | 118803148/0 cliquez ici | Ressort | | | |
| 29 | 1 | 118803149/0 cliquez ici | Interrupteur | | | |
| 30 | 1 | 118803150/0 cliquez ici | Levier Accélérateur, Jaune | | | |
| 31 | 1 | 118803151/0 cliquez ici | Ressort | | | |
| 32 | 1 | 118803152/0 cliquez ici | Ressort | | | |
| 33 | 1 | 2123060 | Vis | | | |
| 34 | 5 | 112727810/0 cliquez ici | Vis | | | |
| 35 | 1 | 118803153/0 cliquez ici | Switch Part | | | |
| 36 | 1 | 118803154/0 cliquez ici | Câble Accélérateur | | | |
| 37 | 1 | 118803155/0 cliquez ici | Câble Arrêt | | | |
| 38 | 1 | 118804212/0 cliquez ici | Ens.Arbre Transmission | Composed by 118803156/0 + 118803157/0 | | |
| 40 | 1 | 2135200 | Vis | | | |
| 41 | 1 | 112581500/0 cliquez ici | Grower | | | |
| 42 | 1 | 2312150 | Rondelle | | | |
| 43 | 1 | 112154330/0 cliquez ici | Ecrou | | | |
| 44 | 1 | 118803159/0 cliquez ici | Lame Coupe-Fil | | | |
| 45 | 2 | 112735598/0 cliquez ici | Vis | | | |
| 46 | 1 | 118803160/0 cliquez ici | Ens.Boîte Engrenage | | | |
| 47 | 1 | 2135180 | Vis | | | |
| 48 | 1 | 2135050 | Vis | | | |

NHP Motoculture
Cultivez votre univers


Copyright ST. S.P.A.