Retrouvez cette pièce sur nhp-motoculture.fr en cliquant sur le numéro de référence

STIGA

GT 500e Kit (2022)

278102108/ST3



Spare parts list
Reservdelar
Repuestos
Ersatzteile
Pièces détachées
Reserve onderdelen
Catalogo ricambi

NHP Motoculture
Cultivez votre univers

- Use ST. S.p.A. Genuine Spare Parts specified in the parts list for repair and/or replacement.
- The contents described in the parts list may change due to improvement.
- The drawings of the spare parts are only indicative And might Not represent the part in question exactly.
- The indications "right" - "left" - "front" - "rear" refer to the position of the operator when using the machine.
- When placing orders of parts for repair And/Or replacement, make sure that the illustrated parts list Is the one applying to the machine's year of manufacture, as shown on the identification plate attached to the machine.

All rights reserved. No part Of this material may be reproduced Or transmitted, in any form Or by any means, electronic Or mechanical, including photocopying, recording Or by any information storage And retrieval system, without permision in writing from ST. S.p.A.

Copyright ST. S.P.A.

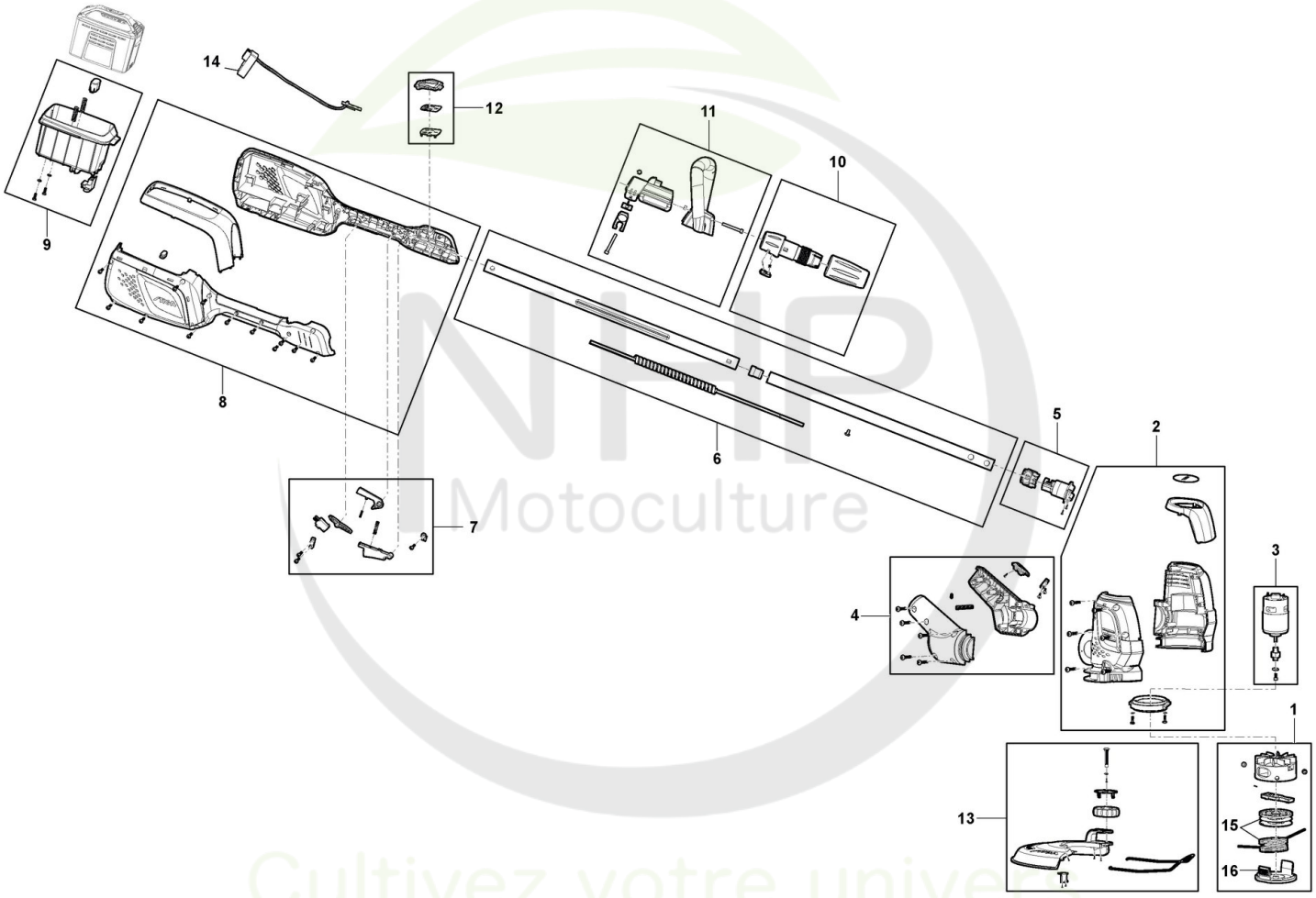

Copyright ST. S.P.A.

Coupe-bords Batterie

Réf. N°	Q.té :	Code article	Description	Articles	De	Jusqu'à
1	1	118810797/0 cliquez ici	Kit Tête À Fils Nylon			
2	1	118810796/0 cliquez ici	Kit Carter Moteur			
3	1	118810795/0 cliquez ici	Kit Moteur Électrique			
4	1	118810793/0 cliquez ici	Ens. Joints de Rotation			
5	1	118810794/0 cliquez ici	Ens. Joint électrique			
6	1	118810790/0 cliquez ici	Ens.Tube Transmission			
7	1	118810780/0 cliquez ici	Levier Set			
8	1	118810779/0 cliquez ici	Ens Carter, Gris-Jaune			
9	1	118810778/0 cliquez ici	Ens. Boîtier de la Batterie			
10	1	118810792/0 cliquez ici	Kit Joint			
11	1	118810791/0 cliquez ici	Kit Poignée			
12	1	118810789/0 cliquez ici	Kit Interrupter Capot			
13	1	118810798/0 cliquez ici	Ens. Pare-Pierres			
14	1	118810810/0 cliquez ici	Carte Electronique			
15	1	1911-9251-01 cliquez ici	Ens. Bobine	2pcs pack		
16	1	118811642/0 cliquez ici	Couvercle Inferieur			

NHP Motoculture
Cultivez votre univers

Copyright ST. S.P.A.

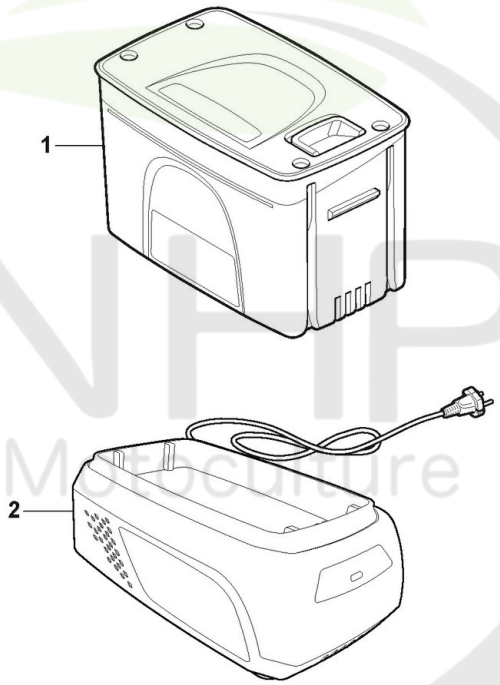

Please Note: These images are for illustrative purposes only.
For more info see descriptions.

NHP Motoculture
Cultivez votre univers

Copyright ST. S.P.A.

Batterie

Réf. N°	Q.té :	Code article	Description	Articles	De	Jusqu'à
1	1	277012008/ST1	Batterie 48V - 2Ah	48V - 2Ah		
2	1	277020008/ST1	48V Chargeur - EU prise			
2	1	277020208/ST1	48V Double Chargeur - EU prise			
2	1	277021008/ST1	48V Chargeur - BS prise			
2	1	277021208/ST1	48V Double Chargeur - BS prise			
2	1	277030008/ST1	48V Chargeur Rapide - EU prise			
2	1	277031008/ST1	48V Chargeur Rapide - BS prise			

NHP Motoculture
Cultivez votre univers

Copyright ST. S.P.A.

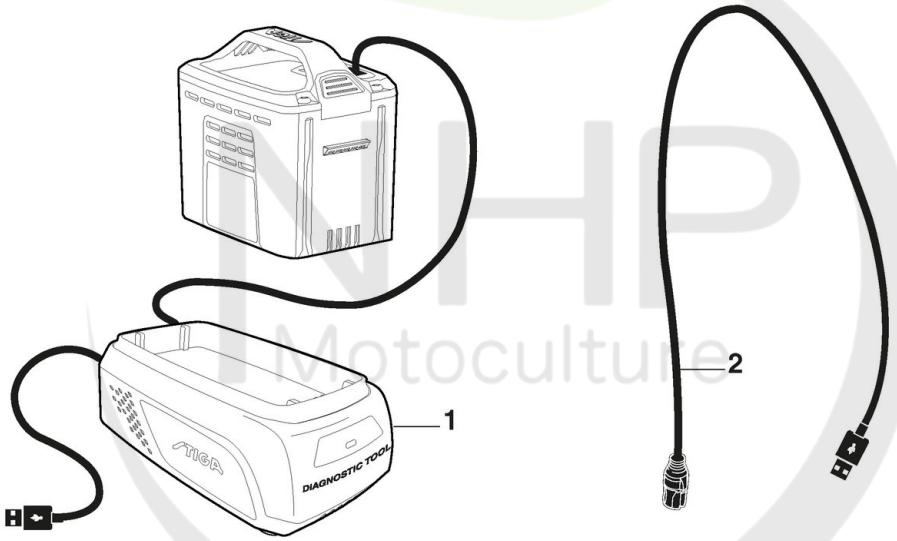

Copyright ST. S.P.A.

Diagnostic Tool

Réf. N°	Q.té :	Code article	Description	Articles	De	Jusqu'à
1	1	118810754/0 cliquez ici	Diagnostic Tool 48V			
2	1	118811363/0 cliquez ici	Cable			

NHP Motoculture
Cultivez votre univers

Copyright ST. S.P.A.