Retrouvez cette pièce sur nhp-motoculture.fr en cliquant sur le numéro de référence

STIGA

GT 730 A (2022)

283210108/ST1



Spare parts list
Reservdelar
Repuestos
Ersatzteile
Pièces détachées
Reserve onderdelen
Catalogo ricambi

NHP Motoculture
Cultivez votre univers

- Use ST. S.p.A. Genuine Spare Parts specified in the parts list for repair and/or replacement.
- The contents described in the parts list may change due to improvement.
- The drawings of the spare parts are only indicative And might Not represent the part in question exactly.
- The indications "right" - "left" - "front" - "rear" refer to the position of the operator when using the machine.
- When placing orders of parts for repair And/Or replacement, make sure that the illustrated parts list Is the one applying to the machine's year of manufacture, as shown on the identification plate attached to the machine.

All rights reserved. No part Of this material may be reproduced Or transmitted, in any form Or by any means, electronic Or mechanical, including photocopying, recording Or by any information storage And retrieval system, without permision in writing from ST. S.p.A.

Copyright ST. S.P.A.

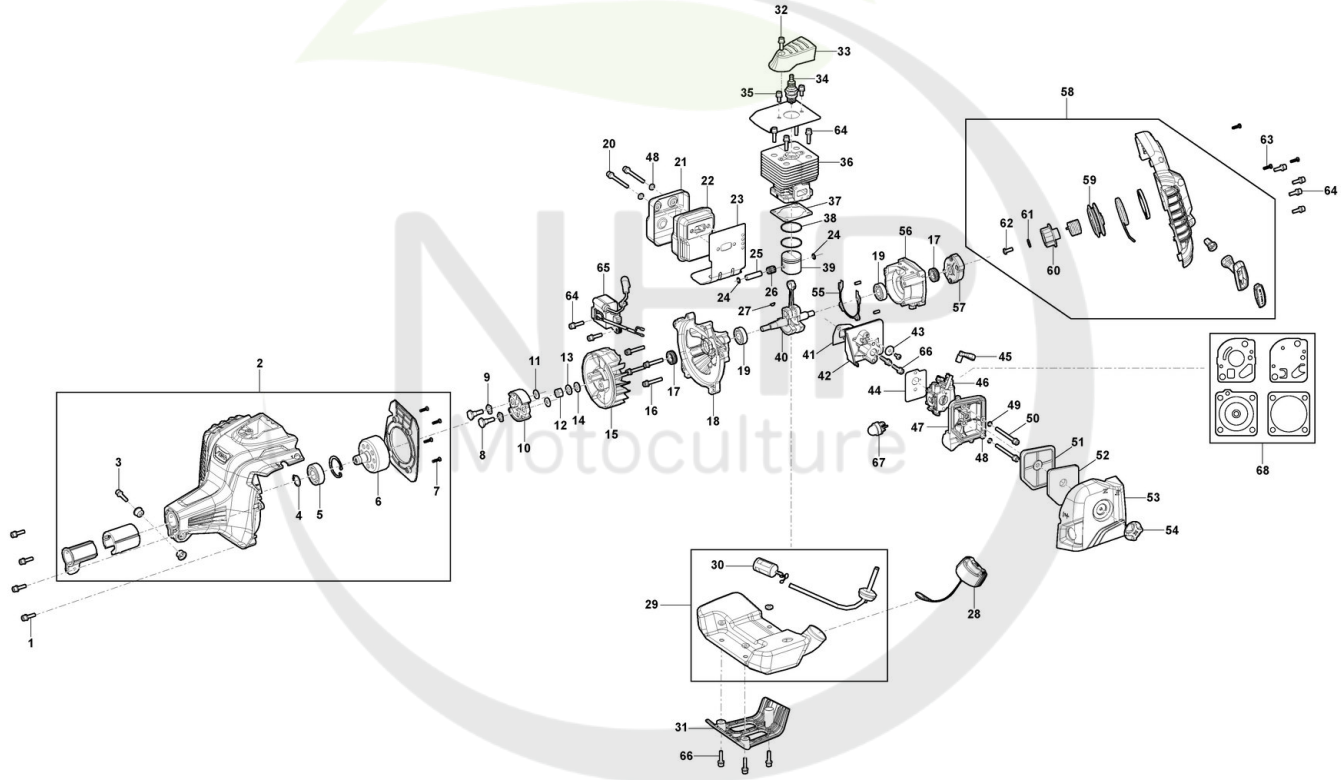

Motoculture
Cultivez votre univers

Copyright ST. S.P.A.

Moteur

Réf. N°	Q.té :	Code article	Description	Articles	De	Jusqu'à
1	8	2135040	Vis			
2	1	118805576/0 cliquez ici	Ens Couvre-Cylindre			
3	1	2135030	Vis			
4	1	112609200/0 cliquez ici	Seeger			
5	1	119216048/0 cliquez ici	Roulement			
6	1	118805577/0 cliquez ici	Cloche Embrayage			
7	4	118800853/0 cliquez ici	Vis			
8	2	118805051/0 cliquez ici	Vis			
9	2	112583500/0 cliquez ici	Grower - M8			
10	1	118802113/0 cliquez ici	Embrayage			
11	2	2312010	Rondelle			
12	1	112293202/0 cliquez ici	Ecrou			
13	1	112521350/0 cliquez ici	Rondelle			
14	1	112369500/0 cliquez ici	Disque Elastique			
15	1	118802073/0 cliquez ici	Volant Aimant			
16	4	2135050	Vis			
17	2	118805578/0 cliquez ici	Anneau De Tenue			
18	1	118805579/0 cliquez ici	Carter Moteur			
19	2	3112240	Roulement À Aiguilles			
20	2	2135200	Vis			
21	1	118805503/0 cliquez ici	Protection Silencieux			
22	1	118805580/0 cliquez ici	Silencieux			
23	1	118805581/0 cliquez ici	Garniture Silencieux			
24	2	118802084/0 cliquez ici	Circlip Pointeau			
25	1	118802081/0 cliquez ici	Pointeau Piston			
26	1	118800997/0 cliquez ici	Roulement À Aiguilles			
27	1	3151050	Languette Volant			
28	1	118805142/0 cliquez ici	Bouhcon Mélange			
29	1	118805582/0 cliquez ici	Ens Bouchon Reservoir			
30	1	118805583/0 cliquez ici	Filtre Carburant			
31	1	118805585/0 cliquez ici	Support Reservoir			
32	1	2135040	Vis			
33	1	118805586/0 cliquez ici	Capuchon Bougie			
34	1	118805138/0 cliquez ici	Bougie			
35	2	2135180	Vis			
36	1	118805584/0 cliquez ici	Cylindre			
37	1	118805587/0 cliquez ici	Garniture Cylindre			
38	2	118805588/0 cliquez ici	Collier Élastique			
39	1	118802076/0 cliquez ici	Piston			
40	1	118805589/0 cliquez ici	Arbre Moteur			
41	1	118805590/0 cliquez ici	Garniture			
42	1	118805591/0 cliquez ici	Collecteur D'Aspiration			
43	1	2312150	Rondelle			
44	1	118805592/0 cliquez ici	Garniture Carburateur			
45	1	118805181/0 cliquez ici	Levier Air			
46	1	118805593/0 cliquez ici	Carburateur			
47	1	118805594/0 cliquez ici	Base pour Filtre À Huile			
48	4	112521320/0 cliquez ici	Rondelle			

Copyright ST. S.P.A.

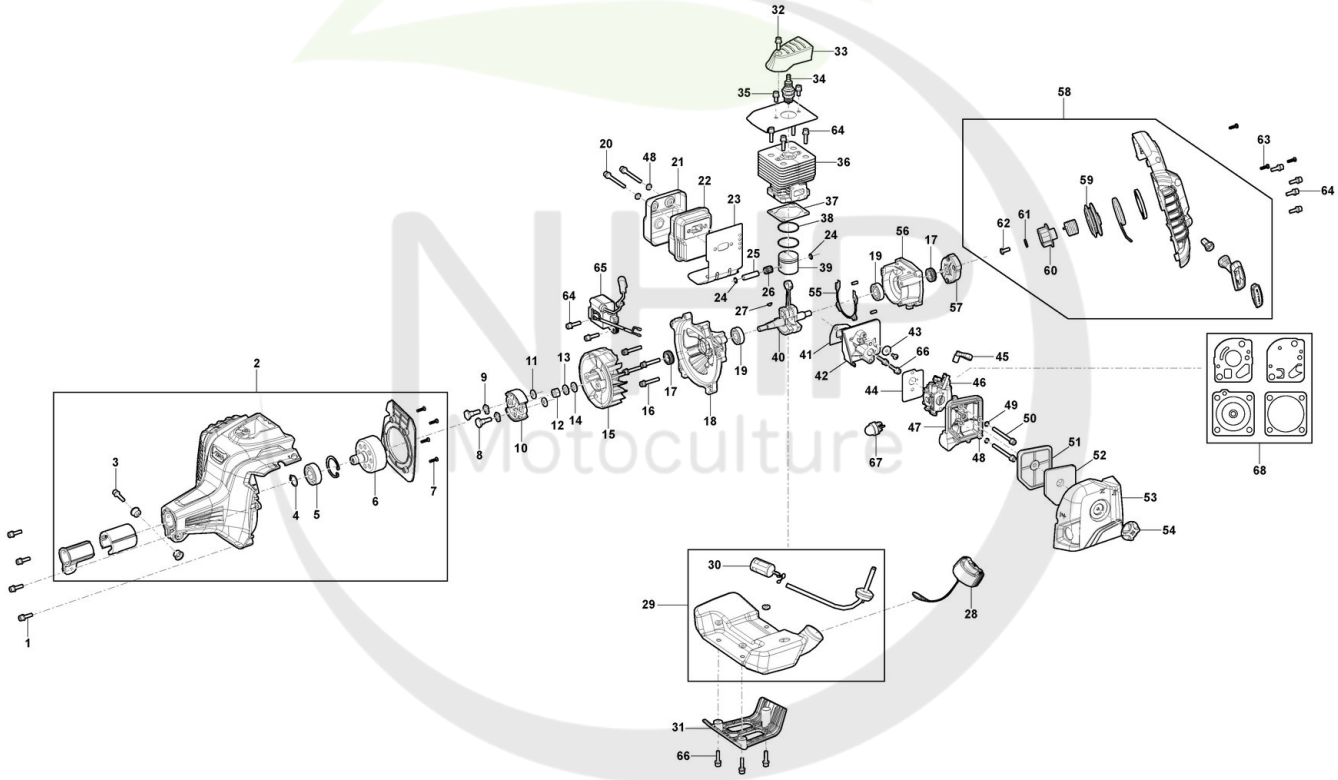

Motoculture
Cultivez votre univers

Copyright ST. S.P.A.

Moteur

Réf. N°	Q.té :	Code article	Description	Articles	De	Jusqu'à
49	2	112581500/0 cliquez ici	Grower			
50	2	2135210	Vis			
51	1	118805595/0 cliquez ici	Filtre Papier			
52	1	118805596/0 cliquez ici	Filtre Éponge			
53	1	118805597/0 cliquez ici	Couvre-Filtre			
54	1	118805598/0 cliquez ici	Poignèe			
55	1	118802090/0 cliquez ici	Garniture Carter			
56	1	118805599/0 cliquez ici	Carter Moteur			
57	1	118805600/0 cliquez ici	Coupe Démarreur			
58	1	118805601/0 cliquez ici	Ens. Démarreur			
59	1	118803182/0 cliquez ici	Poulie Démarrage			
60	1	118803179/0 cliquez ici	Bouchon			
61	1	2312020	Rondelle			
62	1	112735651/0 cliquez ici	Vis			
63	3	118820833/0 cliquez ici	Vis			
64	10	2135030	Vis			
65	1	118805602/0 cliquez ici	Bobine Électronique			
66	5	2135060	Vis			
67	1	118805489/0 cliquez ici	Primer bulb			
68	1	118805670/0 cliquez ici	Kit Garnitures Carburateur			

NHP Motoculture
Cultivez votre univers

Copyright ST. S.P.A.

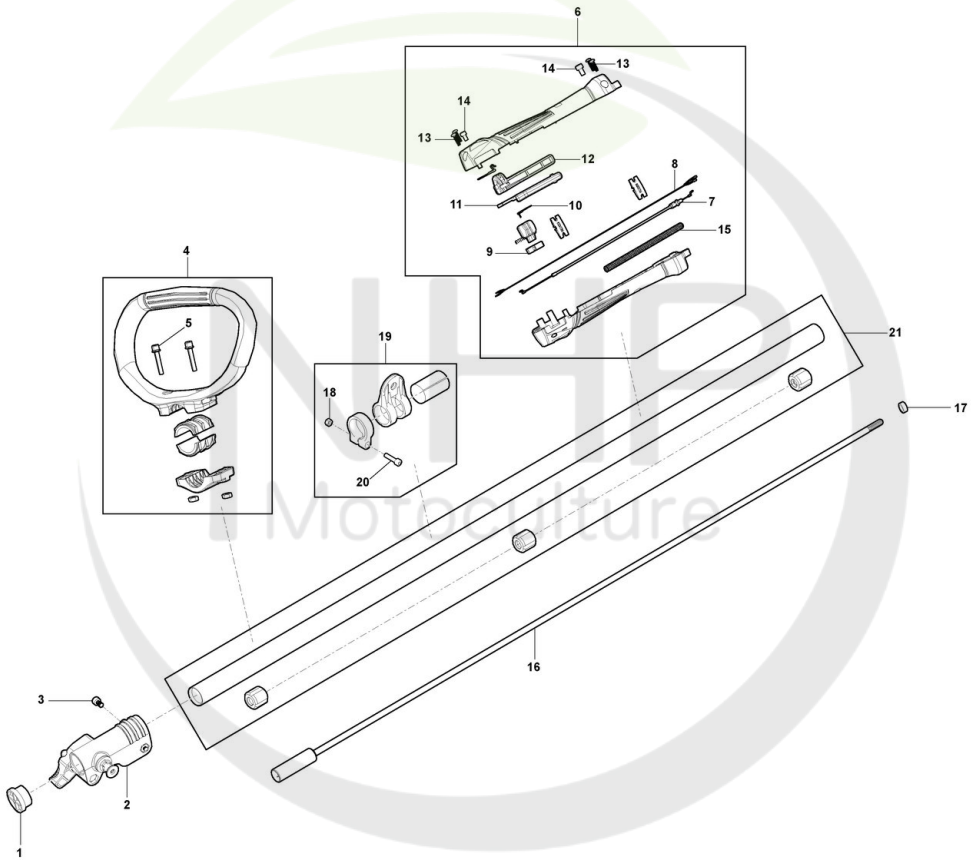

Cultivez votre univers

Copyright ST. S.P.A.

Réf. N°	Q.té :	Code article	Description	Articles	De	Jusqu'à
1	1	118804897/0 cliquez ici	Bloc d'arbre			
2	1	118805637/0 cliquez ici	Ens. Jointe			
3	1	2135180	Vis			
4	1	118805610/0 cliquez ici	Poignée Avant			
5	2	2135060	Vis			
6	1	118805612/0 cliquez ici	Kit de Poignée			
7	1	118805613/0 cliquez ici	Câble Accélérateur			
8	1	118805614/0 cliquez ici	Câble Arrêt			
9	1	118805176/0 cliquez ici	Interrupteur marche-arrêt			
10	1	118805402/0 cliquez ici	Rondelle De Tension			
11	1	118805615/0 cliquez ici	Levier De Sécurité			
12	1	118805616/0 cliquez ici	Levier Accélérateur			
13	4	118820833/0 cliquez ici	Vis			
14	2	2135180	Vis			
15	1	118805400/0 cliquez ici	Kabelmantel			
16	1	118805638/0 cliquez ici	Arbre Transmission			
17	1	118805639/0 cliquez ici	Manchon de Caoutchouc			
18	1	112154320/0 cliquez ici	Ecrou			
19	1	118805617/0 cliquez ici	Ens Jointe			
20	1	2135030	Vis			
21	1	118805620/0 cliquez ici	Ens.Tube Transm.			

NHP Motoculture
Cultivez votre univers

Copyright ST. S.P.A.

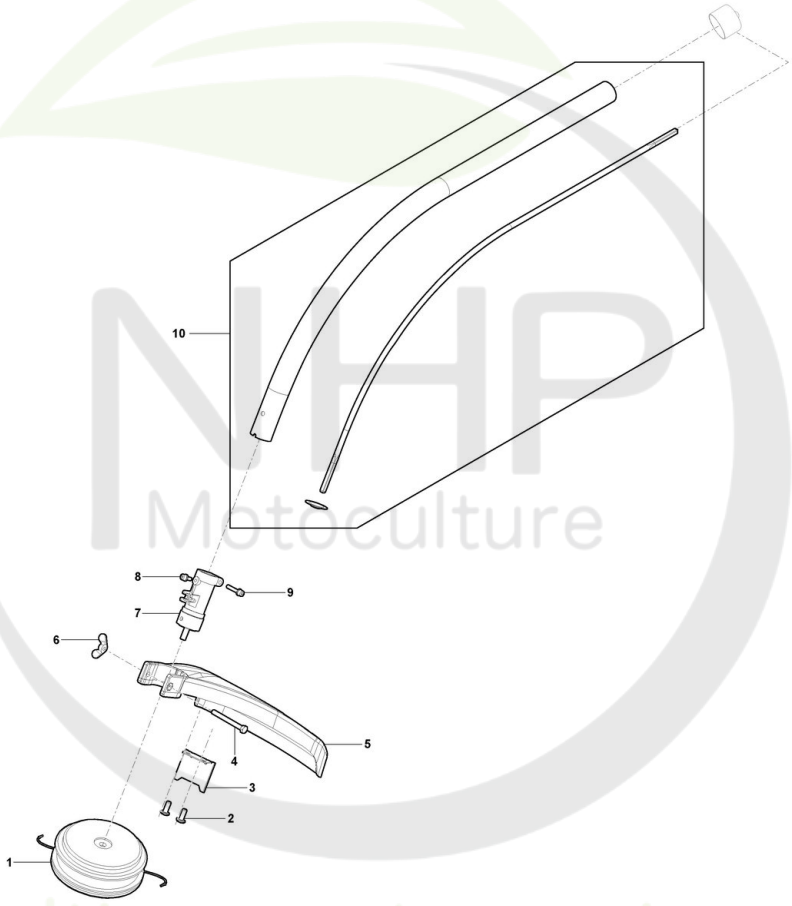

NHP Motoculture
Cultivez votre univers

Copyright ST. S.P.A.

Réf. N°	Q.té :	Code article	Description	Articles	De	Jusqu'à
1	1	1911-9298-01 cliquez ici	Kit Tête À Fils Nylon			
2	2	112728440/0 cliquez ici	Vis			
3	1	118803159/0 cliquez ici	Lame Coupe-Fil			
4	1	2135110	Vis			
5	1	118805618/0 cliquez ici	Ens. Capot Anti-Projections			
6	2	112154320/0 cliquez ici	Ecrou			
7	1	118805640/0 cliquez ici	Lame Coupe-Fil			
8	1	2135180	Vis			
9	1	2135050	Vis			
10	1	118805621/0 cliquez ici	Ens.Tube Transm.			

NHP Motoculture
Cultivez votre univers

Copyright ST. S.P.A.