Retrouvez cette pièce sur nhp-motoculture.fr en cliquant sur le numéro de référence

STIGA

SGT 100 AE (2.0 Ah) (2022)

271102208/UKS

Spare parts list
Reservdelar
Repuestos
Ersatzteile
Pièces détachées
Reserve onderdelen
Catalogo ricambi

NHP Motoculture
Cultivez votre univers

● Use ST. S.p.A. Genuine Spare Parts specified in the parts list for repair and/or replacement.
● The contents described in the parts list may change due to improvement.
● The drawings of the spare parts are only indicative And might Not represent the part in question exactly.
● The indications "right" - "left" - "front" - "rear" refer to the position of the operator when using the machine.
● When placing orders of parts for repair And/Or replacement, make sure that the illustrated parts list Is the one applying to the machine's year of manufacture, as shown on the identification plate attached to the machine.

All rights reserved. No part Of this material may be reproduced Or transmitted, in any form Or by any means, electronic Or mechanical, including photocopying, recording Or by any information storage And retrieval system, without permision in writing from ST. S.p.A.

Copyright ST. S.P.A.

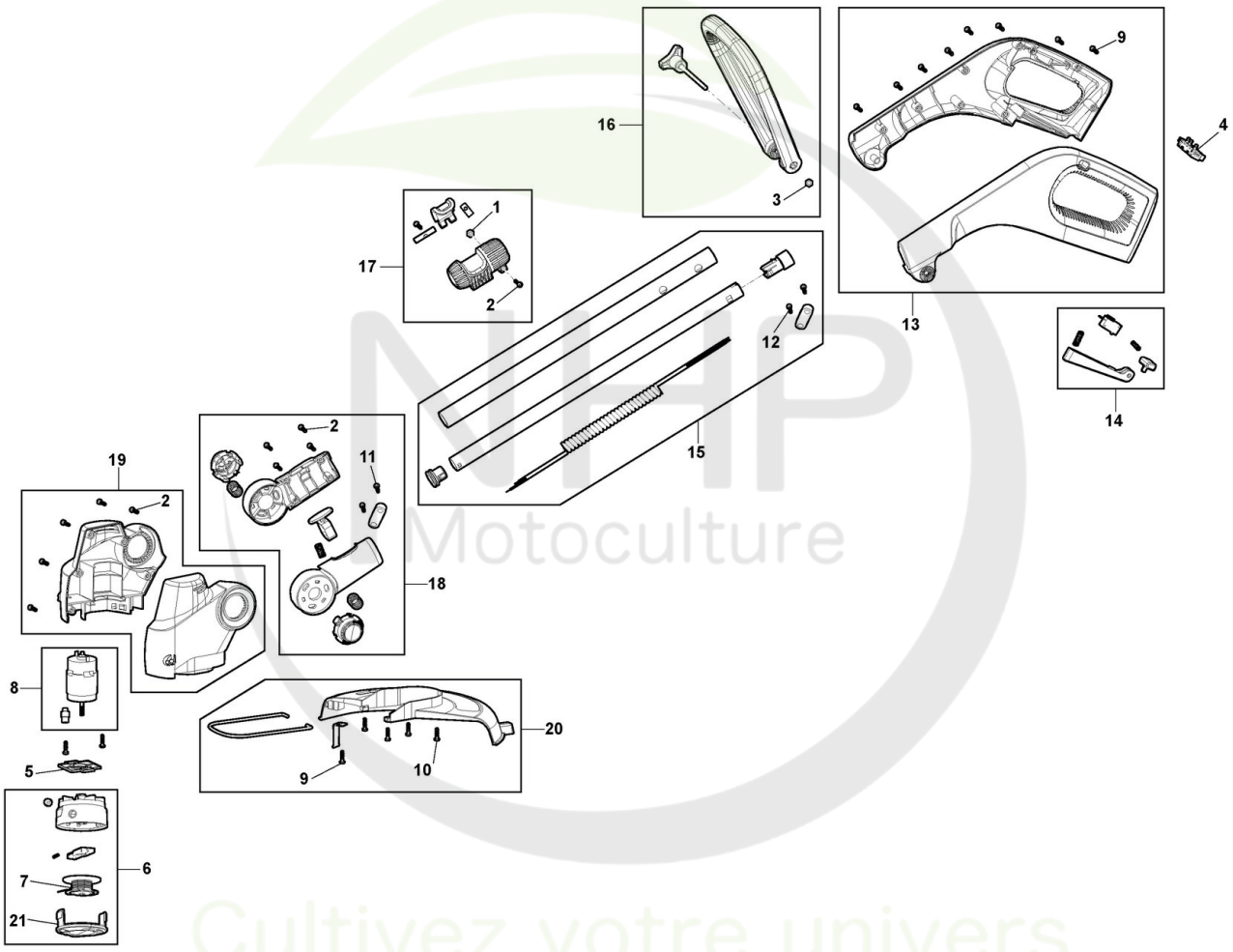

Copyright ST. S.P.A.

Coupe-bords Batterie

Réf. N°	Q.té :	Code article	Description	Articles	De	Jusqu'à
1	1	112150000/0 cliquez ici	Ecrou			
2	10	112728099/1 cliquez ici	Vis			
3	1	112292100/0 cliquez ici	Écrou - M6			
4	1	118811080/0 cliquez ici	connecteur de batterie			
5	1	118811086/0 cliquez ici	Moteur Support			
6	1	118805320/0 cliquez ici	Kit Tête À Fils Nylon			
7	1	1911-9292-01 cliquez ici	Ens. Bobine			
8	1	118811088/0 cliquez ici	Moteur Électrique			
9	9	123878121/0 cliquez ici	Vis			
10	4	112728099/1 cliquez ici	Vis			
11	2	112727810/0 cliquez ici	Vis			
12	2	112727356/0 cliquez ici	Vis			
13	1	118811146/0 cliquez ici	Ens Carter			
14	1	118811147/0 cliquez ici	Levier Set			
15	1	118811148/0 cliquez ici	Ens.Tube Transmission			
16	1	118811149/0 cliquez ici	Ens Poignée			
17	1	118811150/0 cliquez ici	Ens Joint			
18	1	118811151/0 cliquez ici	Ens. Joints de Rotation			
19	1	118811152/0 cliquez ici	Kit Carter Moteur			
20	1	118811153/0 cliquez ici	Ens. Pare-Pierres			
21	1	118811511/0 cliquez ici	Couvercle Inferieur			

NHP Motoculture
Cultivez votre univers

Copyright ST. S.P.A.

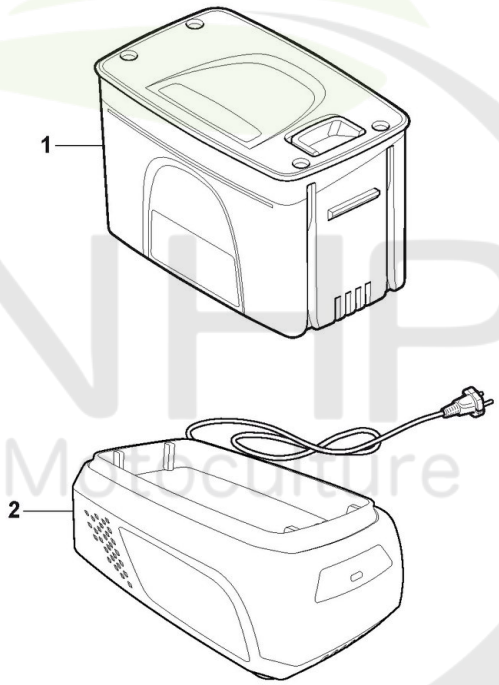

Please Note: These images are for illustrative purposes only.
For more info see descriptions.

NHP Motoculture
Cultivez votre univers

Copyright ST. S.P.A.

Batterie

Réf. N°	Q.té :	Code article	Description	Articles	De	Jusqu'à
1	1	271012008/ST1	Batterie 20V - 2Ah			
2	1	271020000/21	20V Chargeur - EU prise			
2	1	271020100/21	20V Double Chargeur - EU prise			
2	1	271021000/21	20V Chargeur - BS prise			
2	1	271021100/21	20V Double Chargeur - BS prise			
2	1	271028200/26	20V Chargeur - EU+BS prise			

NHP Motoculture
Cultivez votre univers

Copyright ST. S.P.A.