Retrouvez cette pièce sur nhp-motoculture.fr en cliquant sur le numéro de référence

STIGA

SGT 1000 J (2022)

291850102/14

Spare parts list
Reservdelar
Repuestos
Ersatzteile
Pièces détachées
Reserve onderdelen
Catalogo ricambi

NHP Motoculture
Cultivez votre univers

● Use ST. S.p.A. Genuine Spare Parts specified in the parts list for repair and/or replacement.
● The contents described in the parts list may change due to improvement.
● The drawings of the spare parts are only indicative And might Not represent the part in question exactly.
● The indications "right" - "left" - "front" - "rear" refer to the position of the operator when using the machine.
● When placing orders of parts for repair And/Or replacement, make sure that the illustrated parts list Is the one applying to the machine's year of manufacture, as shown on the identification plate attached to the machine.

All rights reserved. No part Of this material may be reproduced Or transmitted, in any form Or by any means, electronic Or mechanical, including photocopying, recording Or by any information storage And retrieval system, without permision in writing from ST. S.p.A.

Copyright ST. S.P.A.

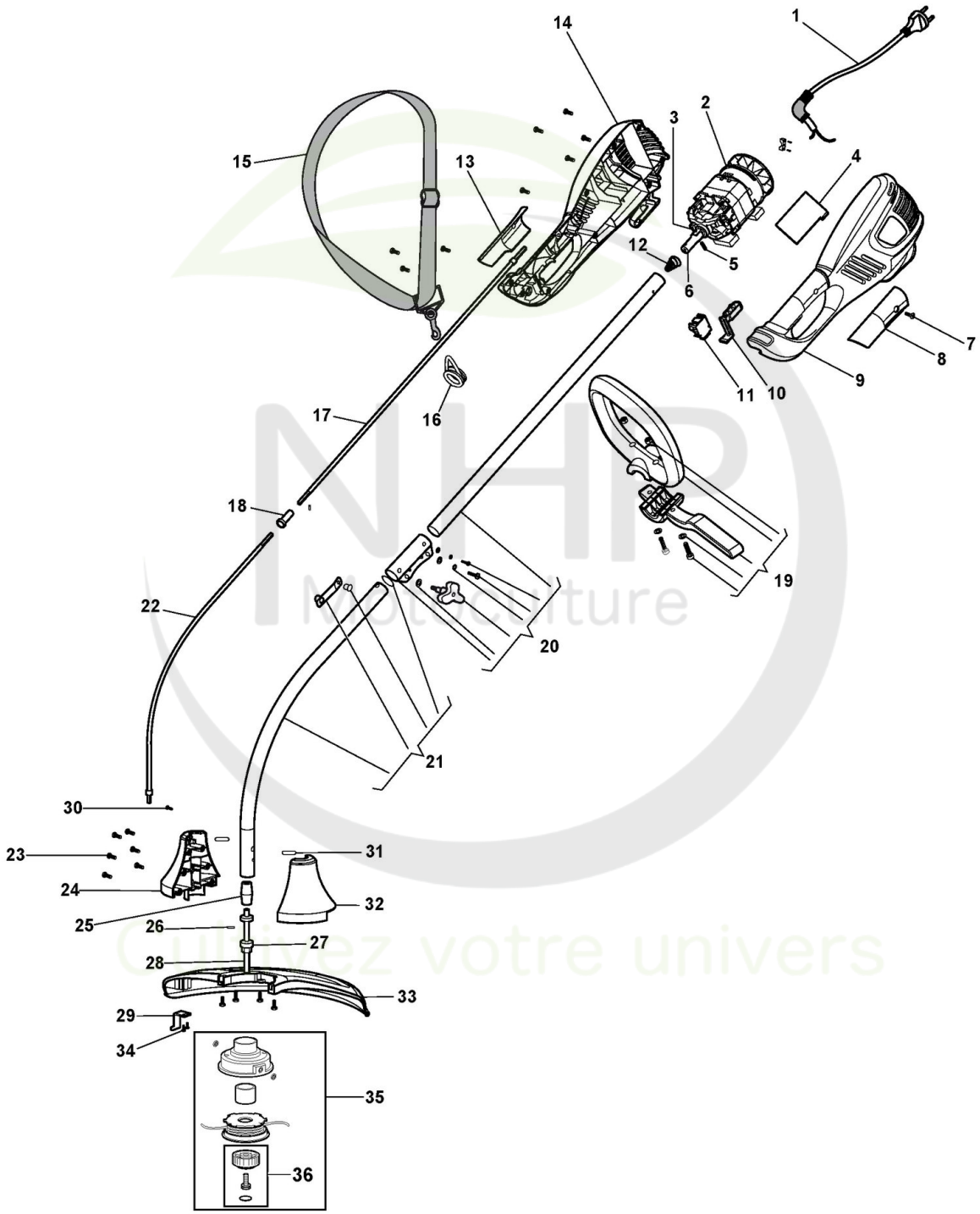

Copyright ST. S.P.A.

Coupe-bords électrique

Réf. N°	Q.té :	Code article	Description	Articles	De	Jusqu'à
1	1	118802127/0 cliquez ici	Ens. Câble Alim.			
2	1	118802117/0 cliquez ici	Ens. Moteur			
3	1	118802119/0 cliquez ici	Ens.Jonction Arbre Trans.			
4	1	118802128/0 cliquez ici	Carte Electronique			
5	1	123753001/0 cliquez ici	Goupille			
6	1	118802132/0 cliquez ici	Ens.Jonction Arbre Trans.			
7	2	112726389/0 cliquez ici	Vis			
8	1	118802120/0 cliquez ici	Ens. Poignée Gauche			
9	1	118804887/0 cliquez ici	Ens. Poignée Gauche Gris			
10	1	118802149/0 cliquez ici	Levier Accélérateur			
11	1	118802129/0 cliquez ici	Interrupteur			
12	1	118802141/0 cliquez ici	Ressort			
13	1	118802121/0 cliquez ici	Poignée Droite			
14	1	118804886/0 cliquez ici	Ens. Poignée Droite Gris			
15	1	118802118/0 cliquez ici	Bretelle			
16	1	118802142/0 cliquez ici	Support Harnais			
17	1	118802133/0 cliquez ici	Arbre Transmission			
18	1	118802139/0 cliquez ici	Raccord Arbre Transmission			
19	1	118802123/0 cliquez ici	Ens.Poignée Avant			
20	1	118802125/0 cliquez ici	Ens.Tube Transmission			
21	1	118802122/0 cliquez ici	Ens.Tube Transmission			
22	1	118802134/0 cliquez ici	Arbre Transmission			
23	21	112728691/0 cliquez ici	Vis			
24	1	118802152/0 cliquez ici	Carter Moteur Droite			
25	1	118802144/0 cliquez ici	Ens.Jonction Arbre Trans.			
26	1	3314090	Goupille			
27	2	3112230	Roulement À Billes			
28	1	118802140/0 cliquez ici	Arbre			
29	1	118802137/0 cliquez ici	Coupe-Fil			
30	1	112788512/0 cliquez ici	Vis			
31	2	118802155/0 cliquez ici	Joint d'étanchéité			
32	1	118802151/0 cliquez ici	Carter			
33	1	118802150/0 cliquez ici	Capot Anti-Projections			
34	2	112726389/0 cliquez ici	Vis			
35	1	118801750/0 cliquez ici	Ens. Tête Fils			
36	1	118805392/0 cliquez ici	Ens Poignèe			

NHP Motoculture
Cultivez votre univers

Copyright ST. S.P.A.