Retrouvez cette pièce sur nhp-motoculture.fr en cliquant sur le numéro de référence

STIGA

SGT 226 J (2019)

287110102/ST1



Spare parts list
Reservdelar
Repuestos
Ersatzteile
Pièces détachées
Reserve onderdelen
Catalogo ricambi

NHP Motoculture
Cultivez votre univers

- Use ST. S.p.A. Genuine Spare Parts specified in the parts list for repair and/or replacement.
- The contents described in the parts list may change due to improvement.
- The drawings of the spare parts are only indicative And might Not represent the part in question exactly.
- The indications "right" - "left" - "front" - "rear" refer to the position of the operator when using the machine.
- When placing orders of parts for repair And/Or replacement, make sure that the illustrated parts list Is the one applying to the machine's year of manufacture, as shown on the identification plate attached to the machine.

All rights reserved. No part Of this material may be reproduced Or transmitted, in any form Or by any means, electronic Or mechanical, including photocopying, recording Or by any information storage And retrieval system, without permision in writing from ST. S.p.A.

Copyright ST. S.P.A.

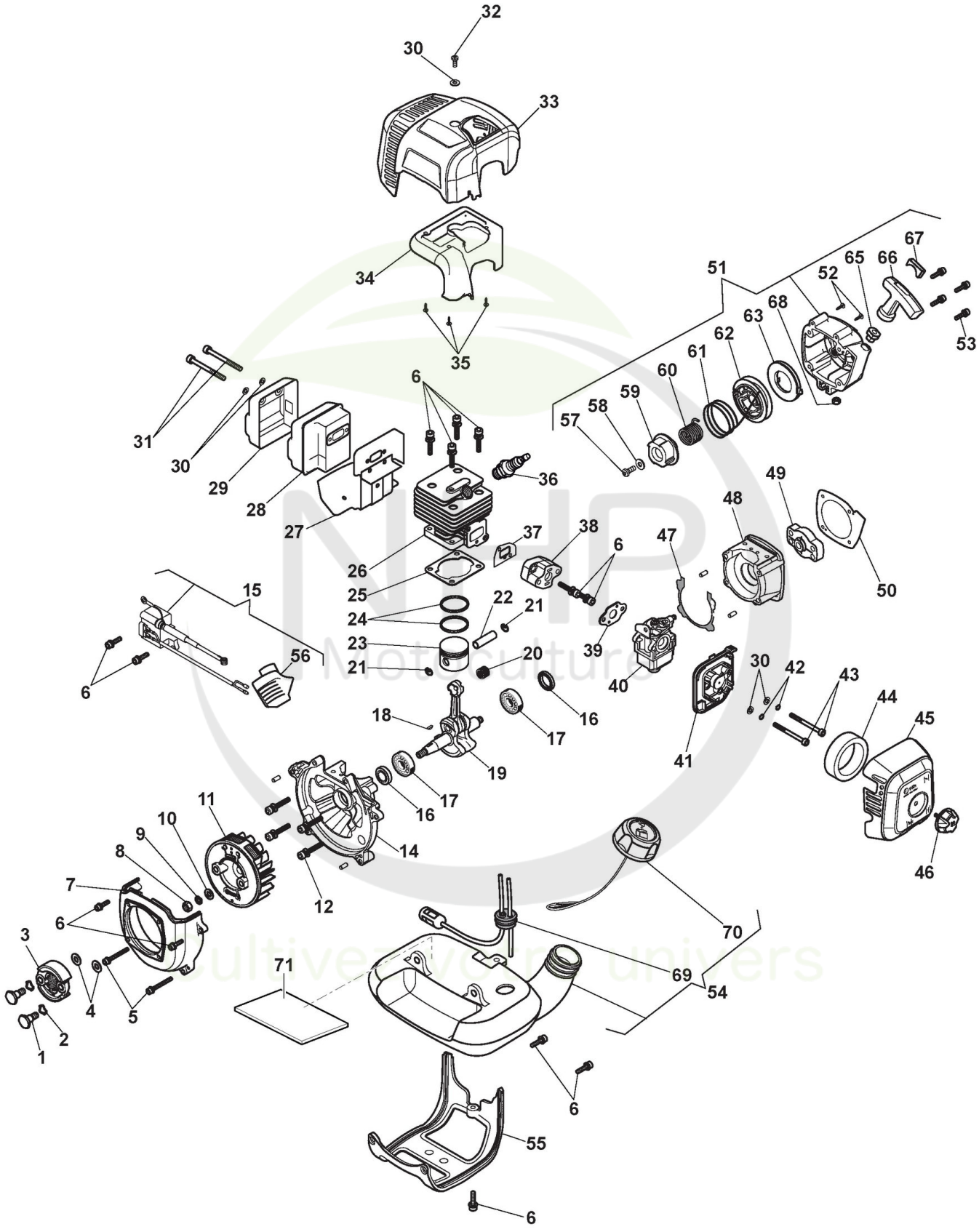

Copyright ST. S.P.A.

Moteur

Réf. N°	Q.té :	Code article	Description	Articles	De	Jusqu'à
1	2	118805051/0 cliquez ici	Vis			
2	2	118804045/0 cliquez ici	Rondelle			
3	1	118802113/0 cliquez ici	Embrayage			
4	2	2312010	Rondelle			
5	2	2135120	Vis			
6	13	2135030	Vis			
7	1	118803161/0 cliquez ici	Couvre			
8	1	112293200/0 cliquez ici	Ecrou			
9	1	112583500/0 cliquez ici	Grower - M8			
10	1	6981128	Rondelle			
11	1	118802073/0 cliquez ici	Volant Aimant			
12	4	2135050	Vis			
14	1	118802078/0 cliquez ici	Carter Moteur			
15	1	118803162/0 cliquez ici	Bobine Électronique			
16	2	118801188/0 cliquez ici	Anneau De Tenue			
17	2	119216035/0 cliquez ici	Roulement			
18	1	123072002/0 cliquez ici	Languette Volant			
19	1	118802066/0 cliquez ici	Arbre Moteur			
20	1	118803164/0 cliquez ici	Cage À Roulements			
21	2	118802084/0 cliquez ici	Circlip Pointeau			
22	1	118802081/0 cliquez ici	Pointeau Piston			
23	1	118802076/0 cliquez ici	Piston			
24	2	118802077/0 cliquez ici	Collier Élastique			
25	1	118803165/0 cliquez ici	Garniture Cylindre			
26	1	118802074/0 cliquez ici	Cylindre			
27	1	118803166/0 cliquez ici	Garniture Silencieux			
28	1	118803167/0 cliquez ici	Silencieux			
29	1	118803168/0 cliquez ici	Protection Silencieux			
30	5	112521320/0 cliquez ici	Rondelle			
31	2	2122210	Vis			
32	1	112727790/0 cliquez ici	Vis			
33	1	322055254/0 cliquez ici	Couvercle Cylindre Jaune			
34	1	118803169/0 cliquez ici	Couvercle Filtre Air			
35	3	1126-1049-01 cliquez ici	Vis			
36	1	3210024	Bougie			
37	1	118803170/0 cliquez ici	Joint d'étanchéité			
38	1	118806449/0 cliquez ici	Collecteur D'Aspiration			
39	1	118803171/0 cliquez ici	Garniture Carburateur			
40	1	118803172/0 cliquez ici	Carburateur			
41	1	118803173/0 cliquez ici	Couvre			
42	2	112581500/0 cliquez ici	Grower			
43	2	2135250	Vis			
44	1	118801526/0 cliquez ici	Filtre À Air			
45	1	322055255/0 cliquez ici	Couvre-Filtre Jaune			
46	1	118803174/0 cliquez ici	Poignèe Gris			
47	1	118803175/0 cliquez ici	Garniture Carter			
48	1	118802079/0 cliquez ici	Carter Moteur			
49	1	118802069/0 cliquez ici	Coupe Démarreur			

Copyright ST. S.P.A.

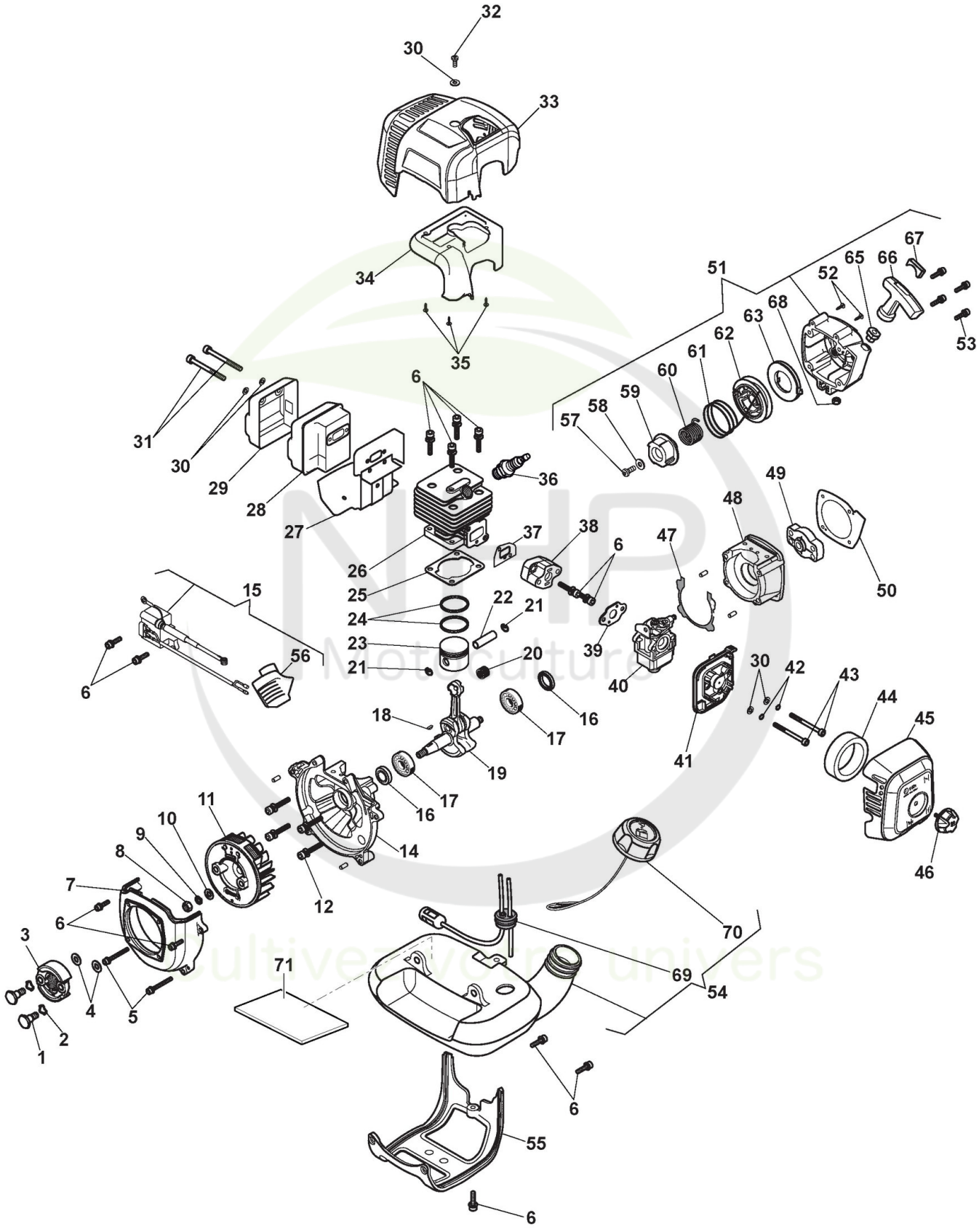

Copyright ST. S.P.A.

Réf. N°	Q.té :	Code article	Description	Articles	De	Jusqu'à
50	1	118803176/0 cliquez ici	Joint d'étanchéité			
51	1	118803177/0 cliquez ici	Démarreur Gris			
52	2	112727810/0 cliquez ici	Vis			
53	4	6981149	Vis			
54	1	118803189/0 cliquez ici	Réservoir Mélange			
55	1	118803191/0 cliquez ici	Support			
56	1	118803163/0 cliquez ici	Capuchon De Bougie			
57	1	2135180	Vis			
58	1	2312150	Rondelle			
59	1	118803179/0 cliquez ici	Bouchon			
60	1	118803180/0 cliquez ici	Ressort			
61	1	118803181/0 cliquez ici	Câble Démarrage			
62	1	118803182/0 cliquez ici	Poulie Démarrage			
63	1	118803183/0 cliquez ici	Ressort			
65	1	118803185/0 cliquez ici	Guide de corde			
66	1	118803186/0 cliquez ici	Poignee Demarreur			
67	1	118803187/0 cliquez ici	Plaque de démarrage Jaune			
68	1	112291000/0 cliquez ici	Ecrou			
69	1	118803190/0 cliquez ici	Tuyau			
70	1	322735152/0 cliquez ici	Bouchon Réservoir			
71	1	118805308/0 cliquez ici	Étiquette d'isolation thermique			

NHP Motoculture
Cultivez votre univers

Copyright ST. S.P.A.

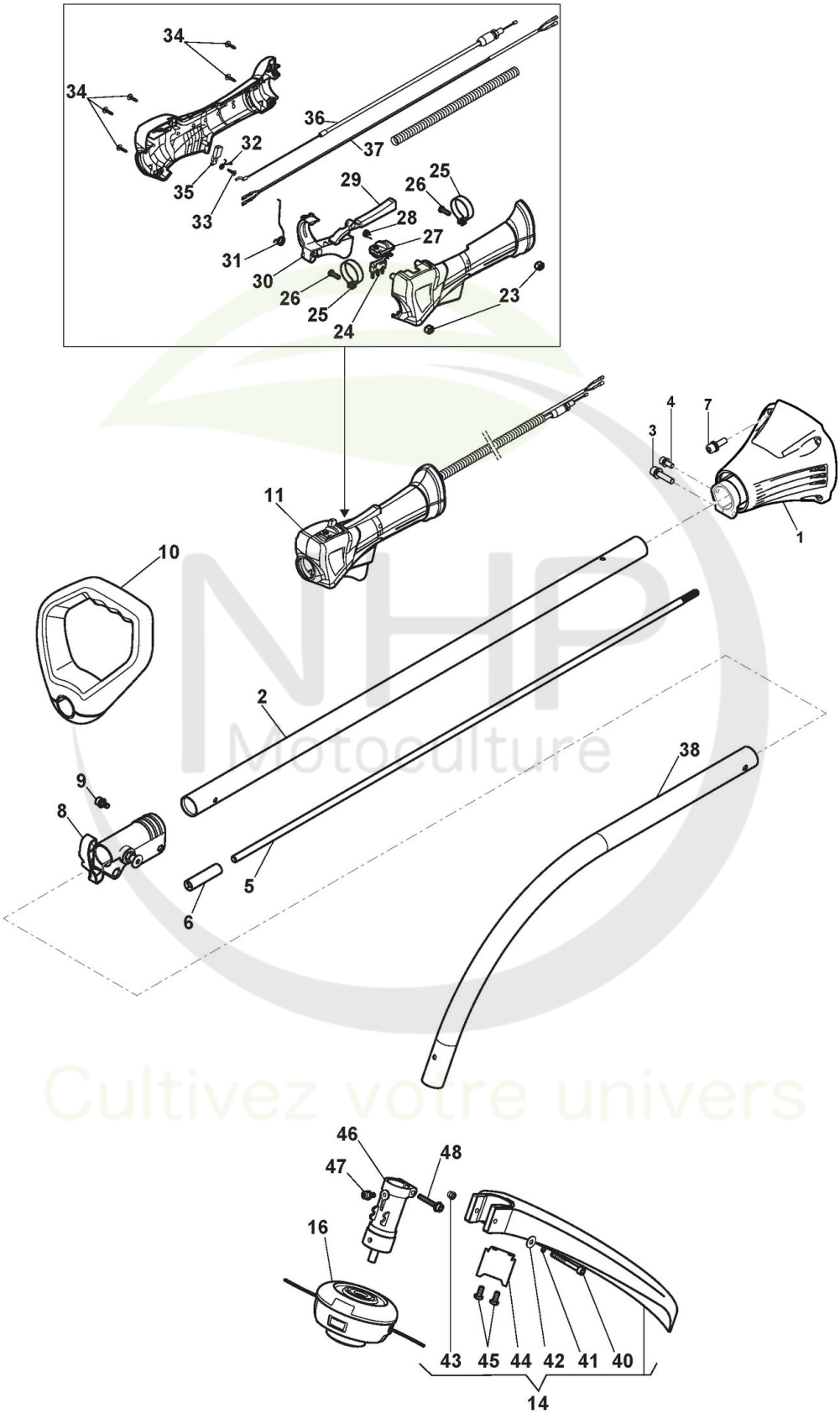

NHP Motoculture
Cultivez votre univers

Copyright ST. S.P.A.

Transmission

Réf. N°	Q.té :	Code article	Description	Articles	De	Jusqu'à
1	1	118804899/0 cliquez ici	Ens.Support Transm.			
2	1	118804902/0 cliquez ici	Ens.Tube Transm.			
3	1	2135050	Vis			
4	1	2135180	Vis			
5	1	118803141/0 cliquez ici	Tube			
6	1	118803142/0 cliquez ici	Raccord Arbre Transmission			
7	4	2135150	Vis			
8	1	118802099/0 cliquez ici	Ens.Jonction Arbre Trans.			
9	1	2135180	Vis			
10	1	118803143/0 cliquez ici	Poignée Avant			
11	1	118803144/1 cliquez ici	Ens. Poignée, Jaune			
14	1	118803158/0 cliquez ici	Capot Anti-Projections, Gris			
16	1	1911-9197-02 cliquez ici	Tête À 2 Fils Nylon			
23	2	118804189/0 cliquez ici	Insert Fileté			
24	1	118803145/0 cliquez ici	Interrupteur			
25	2	118803146/0 cliquez ici	Etrier			
26	2	6981269	Vis			
27	1	118803147/0 cliquez ici	Interrupteur			
28	1	118803148/0 cliquez ici	Ressort			
29	1	118803149/0 cliquez ici	Interrupteur			
30	1	118803150/0 cliquez ici	Levier Accélérateur, Jaune			
31	1	118803151/0 cliquez ici	Ressort			
32	1	118803152/0 cliquez ici	Ressort			
33	1	2123060	Vis			
34	5	112727810/0 cliquez ici	Vis			
35	1	118803153/0 cliquez ici	Switch Part			
36	1	118803154/0 cliquez ici	Câble Accélérateur			
37	1	118803155/0 cliquez ici	Câble Arrêt			
38	1	118804212/0 cliquez ici	Ens.Arbre Transmission	Composed by 118803156/0 + 118803157/0		
40	1	2135200	Vis			
41	1	112581500/0 cliquez ici	Grower			
42	1	2312150	Rondelle			
43	1	112154330/0 cliquez ici	Ecrou			
44	1	118803159/0 cliquez ici	Lame Coupe-Fil			
45	2	112735598/0 cliquez ici	Vis			
46	1	118803160/0 cliquez ici	Ens.Boîte Engrenage			
47	1	2135180	Vis			
48	1	2135050	Vis			

NHP Motoculture
Cultivez votre univers

Copyright ST. S.P.A.