Retrouvez cette pièce sur nhp-motoculture.fr en cliquant sur le numéro de référence

STIGA

SGT 24 AE (2020)

271301121/ST1



Spare parts list
Reservdelar
Repuestos
Ersatzteile
Pièces détachées
Reserve onderdelen
Catalogo ricambi

NHP Motoculture
Cultivez votre univers

- Use ST. S.p.A. Genuine Spare Parts specified in the parts list for repair and/or replacement.
- The contents described in the parts list may change due to improvement.
- The drawings of the spare parts are only indicative And might Not represent the part in question exactly.
- The indications "right" - "left" - "front" - "rear" refer to the position of the operator when using the machine.
- When placing orders of parts for repair And/Or replacement, make sure that the illustrated parts list Is the one applying to the machine's year of manufacture, as shown on the identification plate attached to the machine.

All rights reserved. No part Of this material may be reproduced Or transmitted, in any form Or by any means, electronic Or mechanical, including photocopying, recording Or by any information storage And retrieval system, without permision in writing from ST. S.p.A.

Copyright ST. S.P.A.

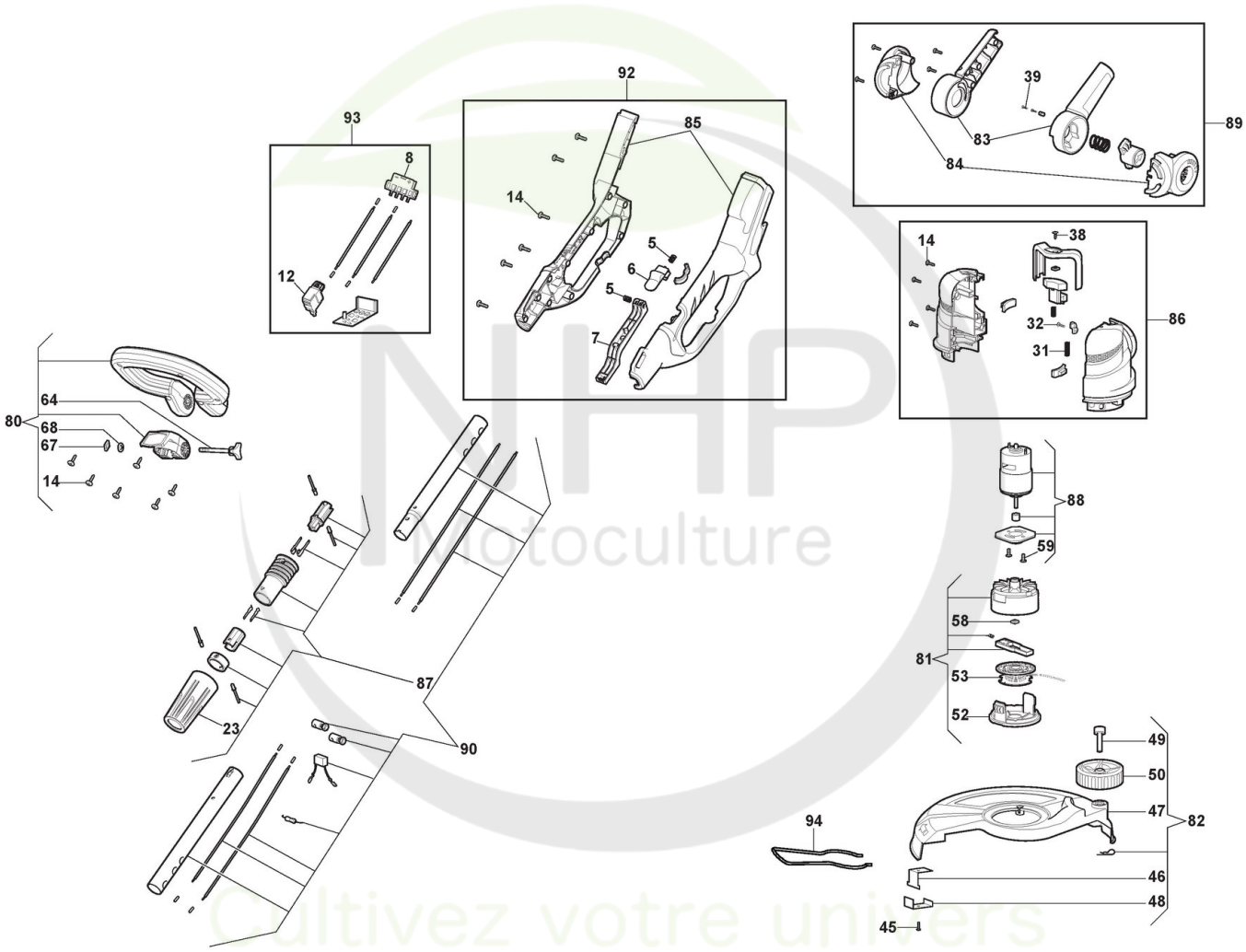

Copyright ST. S.P.A.

Réf. N°	Q.té :	Code article	Description	Articles	De	Jusqu'à
5	2	118803228/0 cliquez ici	Ressort			
6	1	118803810/0 cliquez ici	Bouton, Gris			
7	1	118803820/0 cliquez ici	Bouton, Gris			
8	1	118810517/0 cliquez ici	Connecteur			
12	1	118803342/0 cliquez ici	Interrupteur			
14	22	112728099/1 cliquez ici	Vis			
23	1	118810633/0 cliquez ici	Bague			
31	1	118803288/0 cliquez ici	Ressort			
32	1	112727815/0 cliquez ici	Vis			
38	1	112726389/0 cliquez ici	Vis			
39	2	112727810/0 cliquez ici	Vis			
45	1	112728099/1 cliquez ici	Vis			
46	1	118810671/0 cliquez ici	Lame Coupe-Fil			
47	1	118804529/0 cliquez ici	Protection			
48	1	118810584/0 cliquez ici	Plaquette			
49	1	118810595/0 cliquez ici	Pivot			
50	1	118810596/0 cliquez ici	Roue			
52	1	118810718/0 cliquez ici	Couvre			
53	1	1911-9225-01 cliquez ici	Ens. Bobine			
58	1	2461030	Ecrou			
59	2	112727796/0 cliquez ici	Vis			
64	1	118803455/0 cliquez ici	Pommeau, Jaune			
67	1	118810527/0 cliquez ici	Ecrou			
68	1	118810576/0 cliquez ici	Rondelle			
80	1	118810686/0 cliquez ici	Ens. Poignée			
81	1	118804528/0 cliquez ici	Ens. Tête À Fils Nylon			
82	1	118804529/1 cliquez ici	Ens. Protection			
83	1	118804598/0 cliquez ici	Carter, Jaune			
84	1	118804600/0 cliquez ici	Couvre, Jaune			
85	1	118810704/0 cliquez ici	Ens. Poignée, Jaune			
86	1	118810752/0 cliquez ici	Ens. Carter Moteur, Jaune			
87	1	118810750/0 cliquez ici	Ens. Joint			
88	1	118810753/0 cliquez ici	Ens. Moteur			
89	1	118810751/1 cliquez ici	Ens. Joints de Rotation			
90	1	118810764/0 cliquez ici	Ens. Tube et Joint			
92	1	118810851/0 cliquez ici	Kit de Pièces de Poignée			
93	1	118810852/0 cliquez ici	Ens. PCB et électronique			
94	1	118810583/0 cliquez ici	Protection			

Copyright ST. S.P.A.

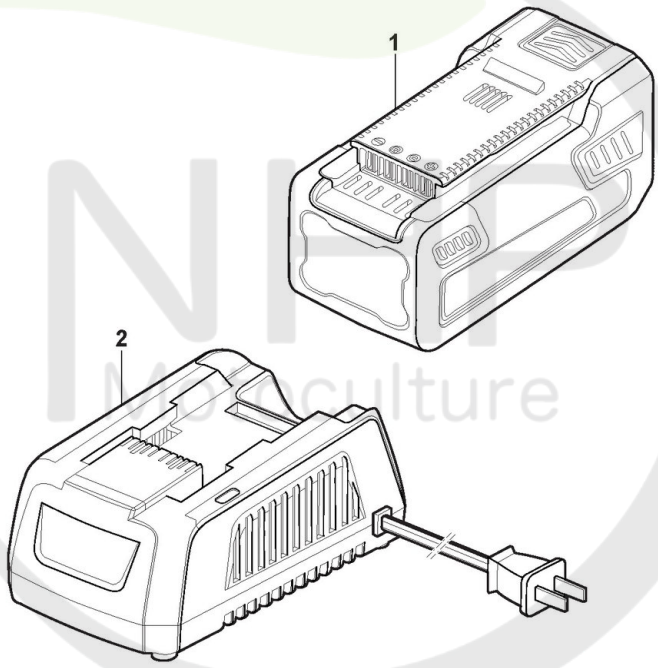

Please Note: These images are for illustrative purposes only.
For more info see descriptions.

Cultivez votre univers

Copyright ST. S.P.A.

Batterie

Réf. N°	Q.té :	Code article	Description	Articles	De	Jusqu'à
1	1	270201020/17	Batterie 24V - 2Ah			
1	1	270401020/17	Batterie 24V - 4Ah			
2	1	270012020/17	24V Chargeur - EU+BS prise			

NHP Motoculture
Cultivez votre univers

Copyright ST. S.P.A.